■仕様

① パンチング天板・・SUS430 №4仕上 t1.0
② 支柱・・・・・・・SUS430 φ38
③ パンチング棚・・・SUS430 №4仕上 t1.0
25mm間隔で取付位置変更可
④ アジャスト脚・・・SUS304
伸長幅30mm

【パンチングの仕様】

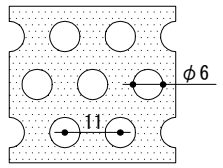

《60° 千鳥配列》

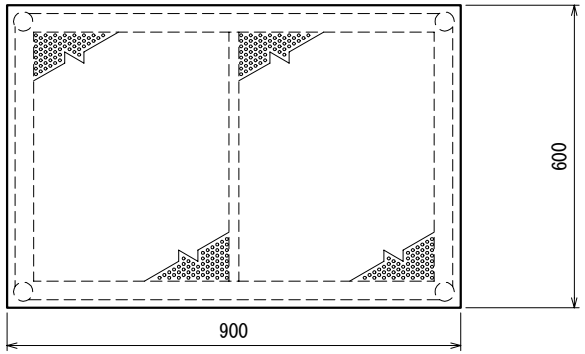

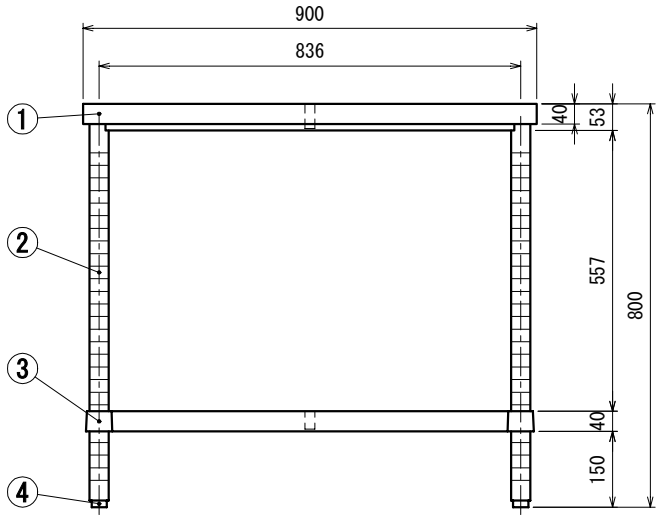

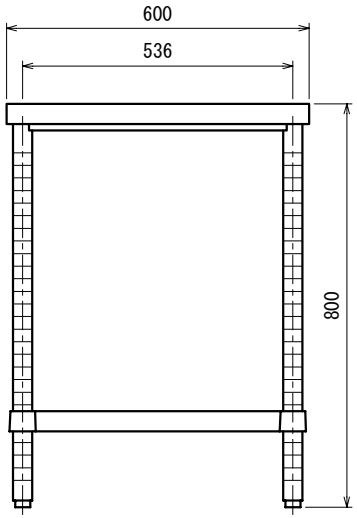

SINKO	品名 作業台	型式 PWPB-9060	縮尺 1:15
		寸法 900×600×800	

Ver. 2024