■仕様

① パンチング天板・・SUS304 №4仕上 t1.0
② 支柱・・・・・・・SUS304 φ38
③ パンチング棚・・・SUS304 №4仕上 t1.0
25mm間隔で取付位置変更可
④ キャスター・・・・スチール金具/ストッパー付
ウレタン車 φ75

【パンチングの仕様】

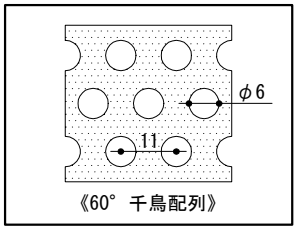

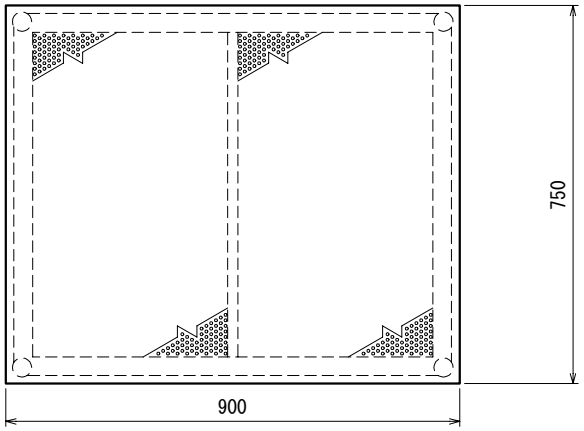

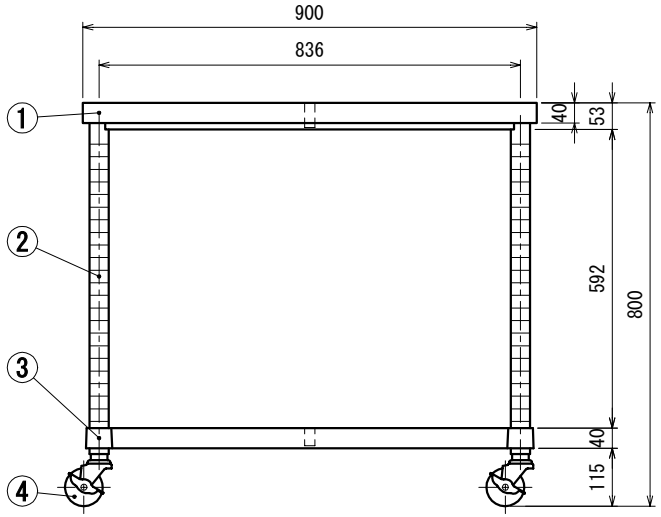

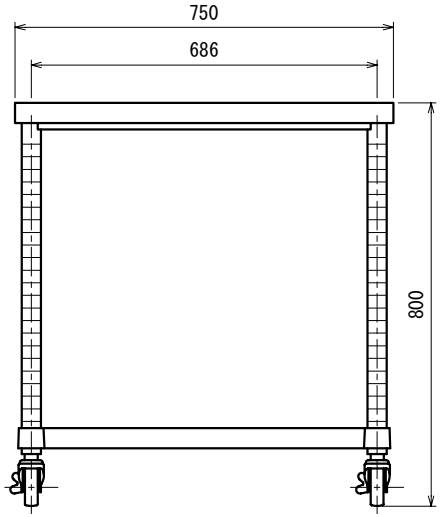

SINKO	品名 作業台	型式 PWPBNC-9075-U75	縮尺 1:15
		寸法 900×750×800	

Ver. 2024