■仕様

① パンチング天板・・SUS430 №4仕上 t1.0
② 支柱・・・・・・・SUS430 φ38
③ スノコ棚
　枠・・・・・・・SUS430 №4仕上 t1.5/t1.2
　チャンネル・・・SUS430 №4仕上 t0.8
　25㎜間隔で取付位置変更可
④ キャスター・・・・スチール金具/ストッパー付
　ウレタン車 φ100

【パンチングの仕様】

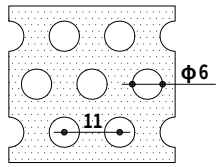

《60°千鳥配列》

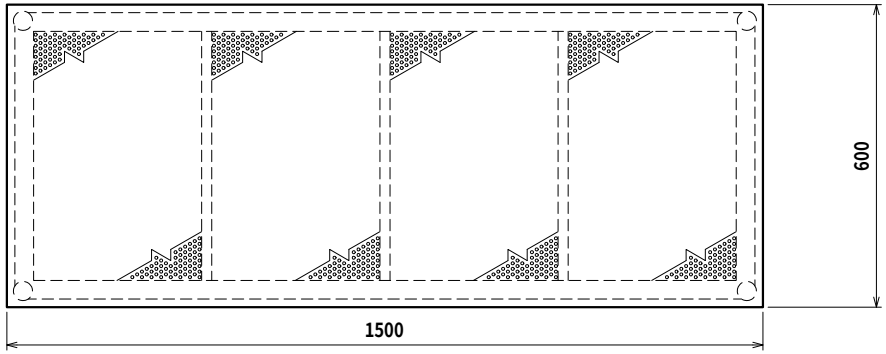

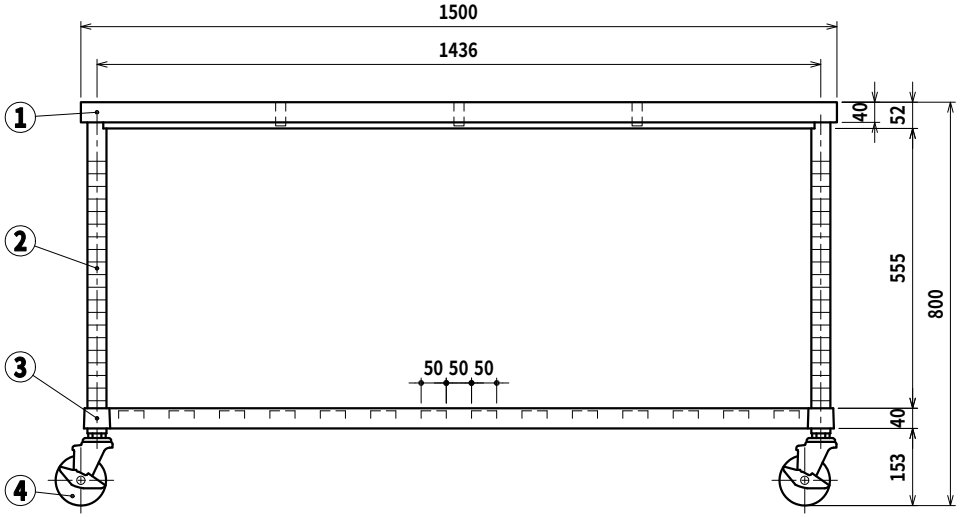

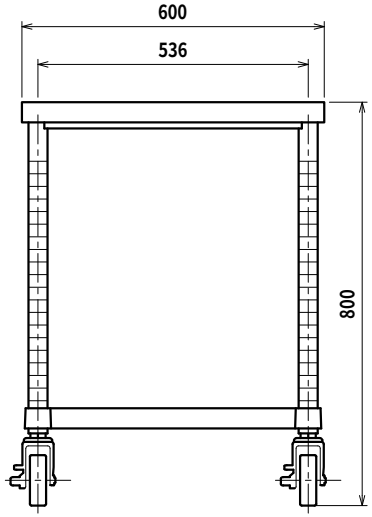

SINKO	品名 作業台	型式 PWSC-15060-U100	縮尺 1:15
		寸法 1500×600×800	

Ver. 2021