■仕様

① パンチング天板・・SUS430 №4仕上 t1.0
② 支柱・・・・・・・SUS430 φ38
③ 四方枠・・・・・・SUS430 №4仕上 t1.5/t1.2
25㎜間隔で取付位置変更可
④ キャスター・・・・スチール金具/ストッパー付
ウレタン車 φ75

【パンチングの仕様】

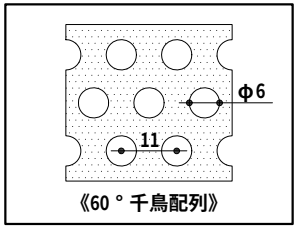

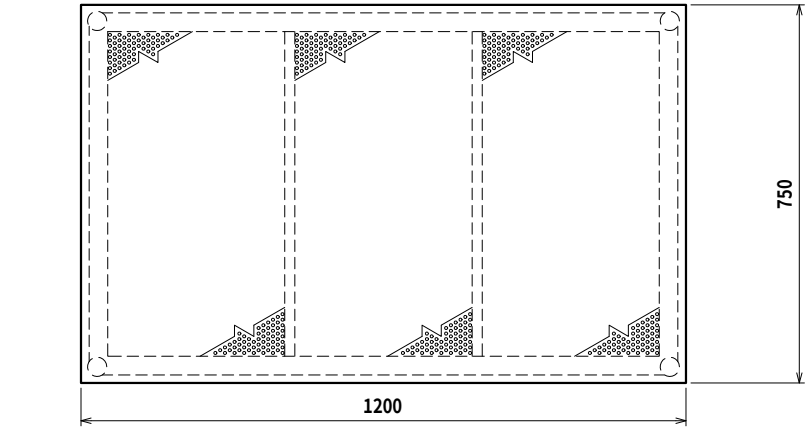

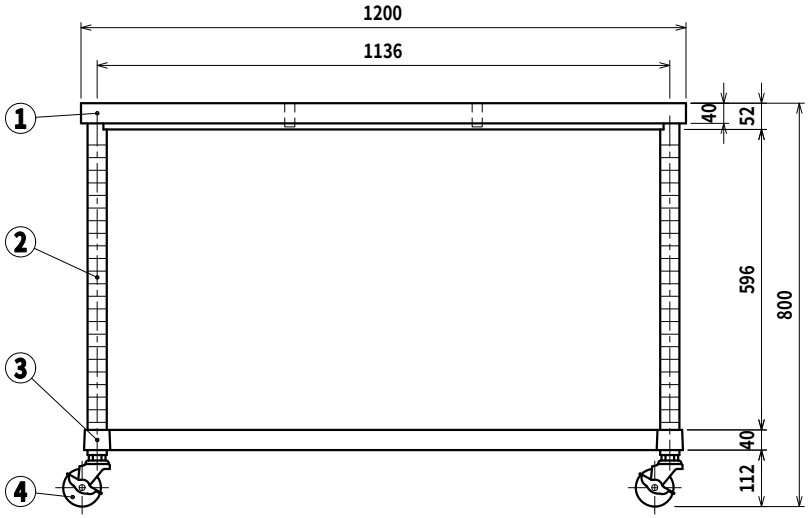

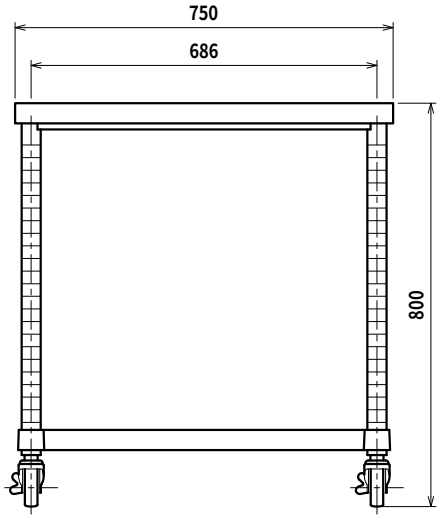

SINKO	品名 作業台	型式 PWZC-12075-U75	縮尺 1:15
		寸法 1200×750×800	

Ver. 2021