■仕様

① 天板・・・・・・・SUS430 №4仕上 t1.0
② 支柱・・・・・・・SUS430 φ38
③ ベタ棚・・・・・・SUS430 №4仕上 t1.0
25mm間隔で取付位置変更可
④ キャスター・・・・スチール金具/ストッパー付
ウレタン車 φ75

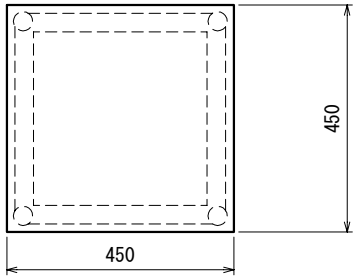

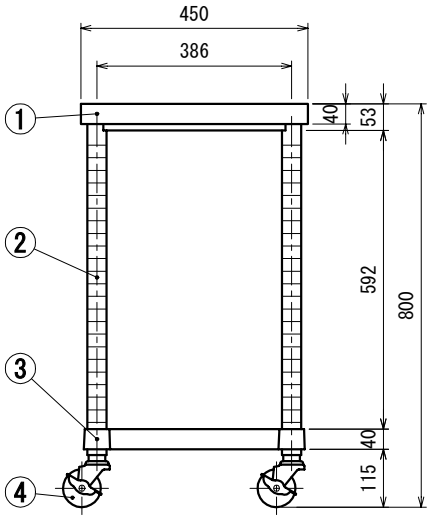

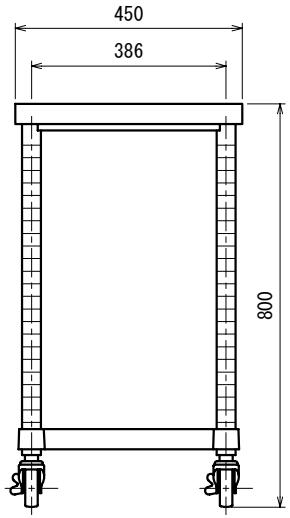

SINKO	品名 作業台	型式 WBC-4545-U75	縮尺 1:15
		寸法 450×450×800	

Ver. 2024