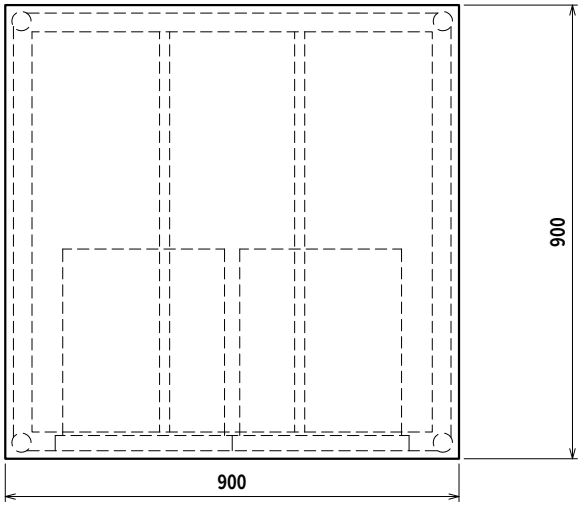

■仕様

① 天板・・・・・・SUS430 №4仕上 t1.2
② 引出・・・・・・SUS430 №4仕上 t0.8
引出内有効 W300xD350xH100
③ 支柱・・・・・・SUS430 φ38
④ H枠・・・・・・SUS430 №4仕上 t1.5/t1.2
25㎜間隔で取付位置変更可
⑤ キャスター・・・スチール金具/ストッパー付
ウレタン車 φ75

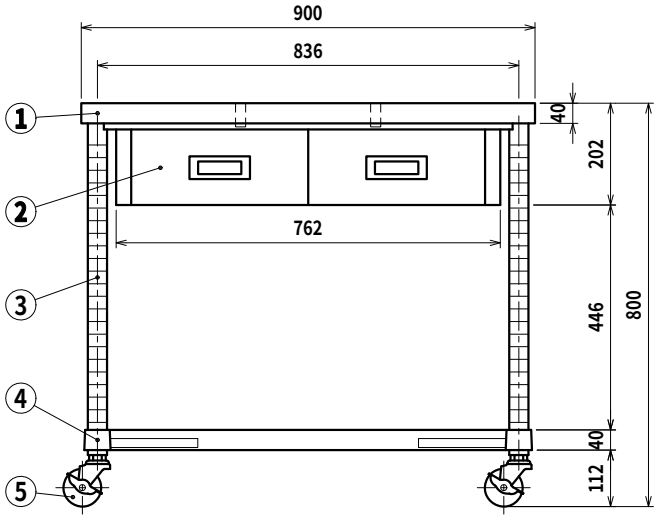

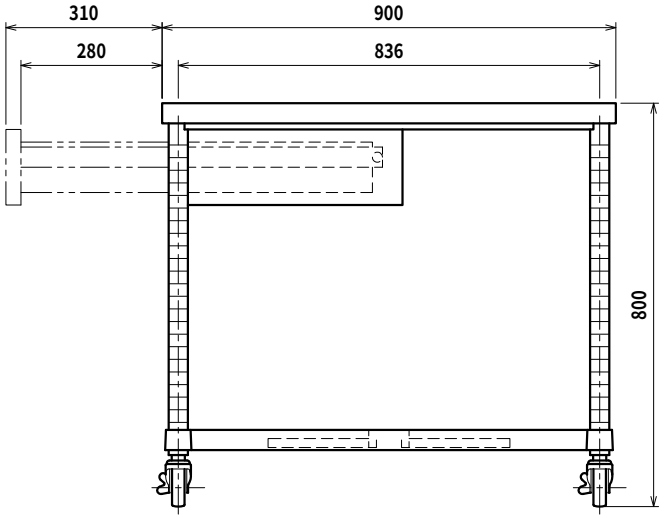

SINKO	品名 作業台	型式 WDHC-9090-U75	縮尺 1:15
		寸法 900×900×800	

Ver. 2021