■仕様

① 天板・・・・・・・SUS430 №4仕上 t1.0
② 引出・・・・・・・SUS430 №4仕上 t0.8
引出内有効 W450xD290xH100
③ 支柱・・・・・・・SUS430 φ38
④ スノコ棚
枠・・・・・・・SUS430 №4仕上 t1.2
チャンネル・・・SUS430 №4仕上 t0.8
25mm間隔で取付位置変更可
⑤ アジャスト脚・・・SUS304
伸長幅30mm

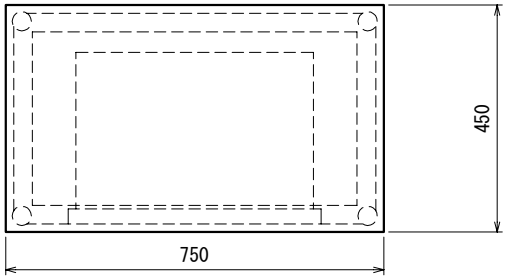

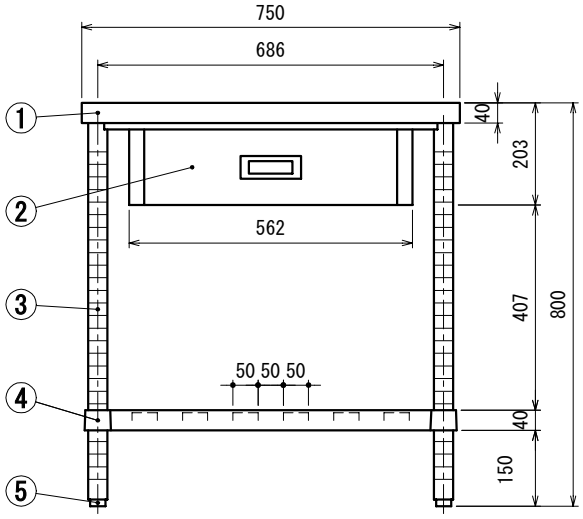

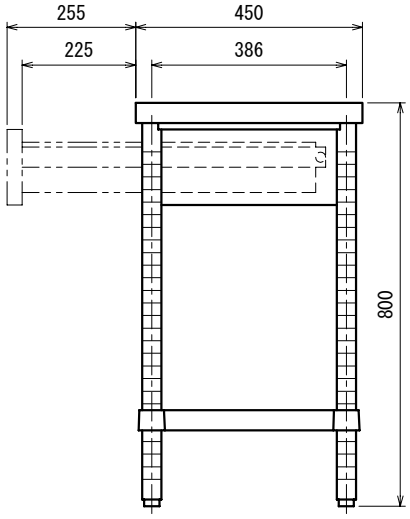

SINKO	品名 作業台	型式 WDS-7545	縮尺 1:15
		寸法 750×450×800	

Ver. 2024