■仕様

① 天板・・・・・・・SUS430 №4仕上 t1.0
② 引出・・・・・・・SUS430 №4仕上 t0.8
　　引出内有効 W450xD290xH100
③ 支柱・・・・・・・SUS430　　φ38
④ スノコ棚
　　枠・・・・・・・SUS430 №4仕上 t1.5/t1.2
　　チャンネル・・・SUS430 №4仕上 t0.8
　　25mm間隔で取付位置変更可
⑤ キャスター・・・・スチール金具/ストッパー付
　　ウレタン車　　φ75

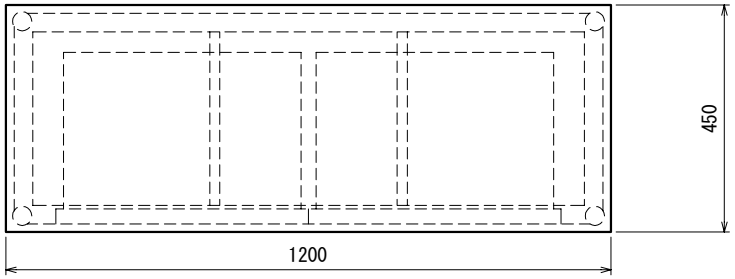

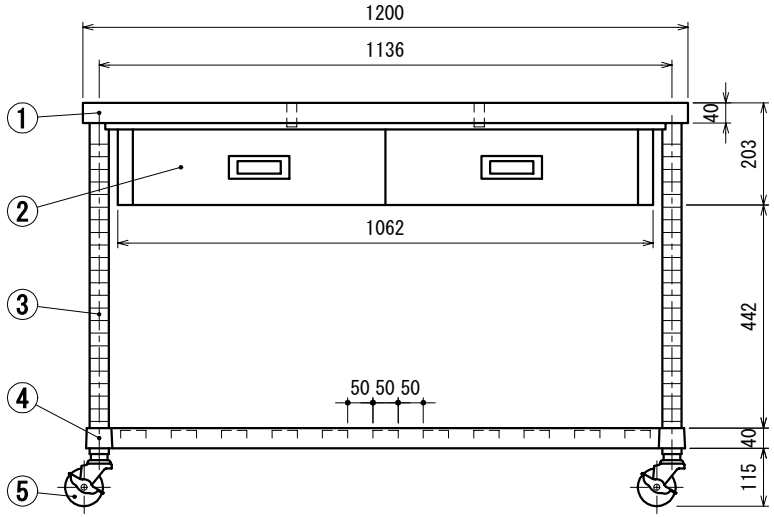

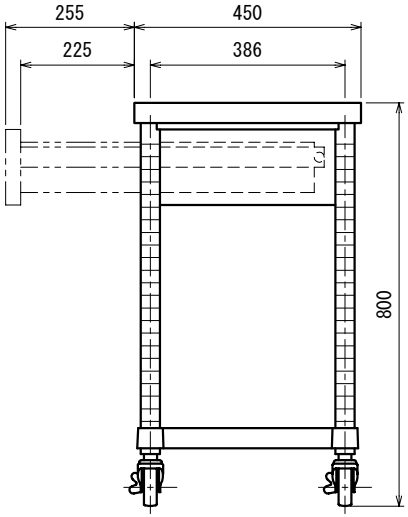

SINKO	品名 作業台	型式 WDSC-12045-U75	縮尺 1:15
		寸法 1200×450×800	

Ver. 2024