■仕様

① 天板・・・・・・・SUS430 №4仕上 t1.0
② 引出・・・・・・・SUS430 №4仕上 t0.8
引出内有効 W350xD350xH100
③ 支柱・・・・・・・SUS430 φ38
④ 三方枠・・・・・・SUS430 №4仕上 t1.2
25mm間隔で取付位置変更可
⑤ キャスター・・・・スチール金具/ストッパー付
ウレタン車 φ75

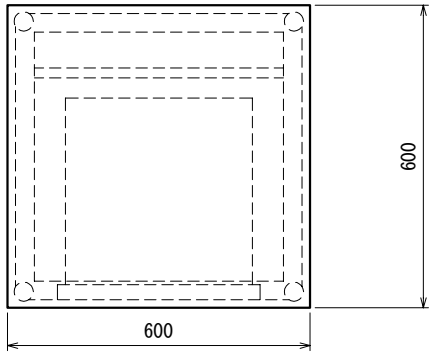

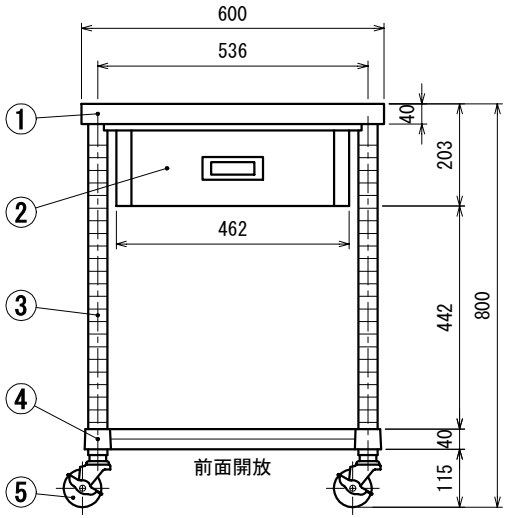

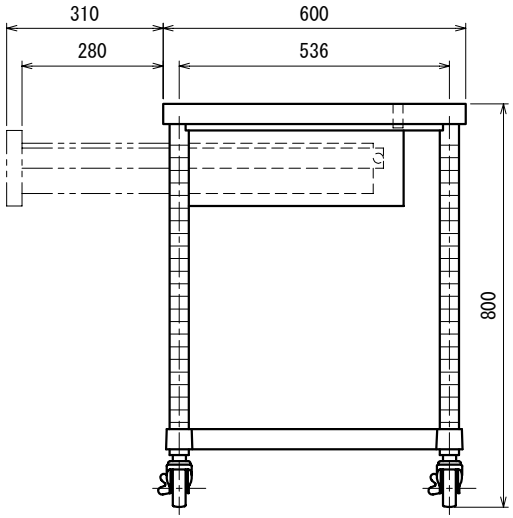

SINKO	品名 作業台	型式 WDTC-6060-U75	縮尺 1:15
		寸法 600×600×800	

Ver. 2024