■仕様

① 天板・・・・・・・SUS304 №4仕上 t1.2
② 引出・・・・・・・SUS304 №4仕上 t0.8
引出内有効 W450xD350xH100
③ 支柱・・・・・・・SUS304 φ38
④ 三方枠・・・・・・SUS304 №4仕上 t1.5/t1.2
25mm間隔で取付位置変更可
⑤ キャスター・・・・スチール金具/ストッパー付
ウレタン車 φ75

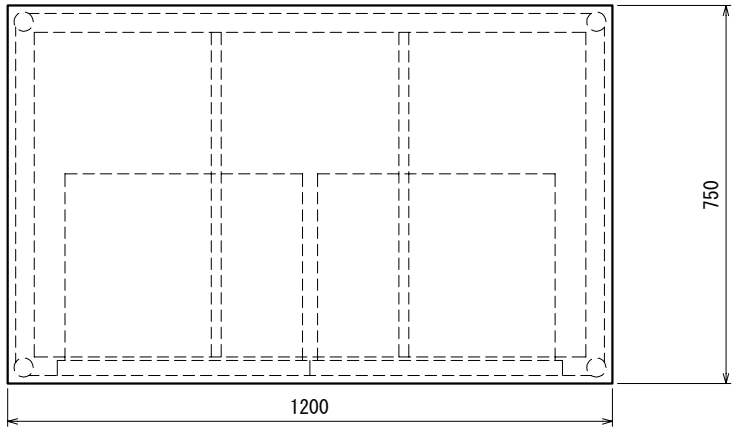

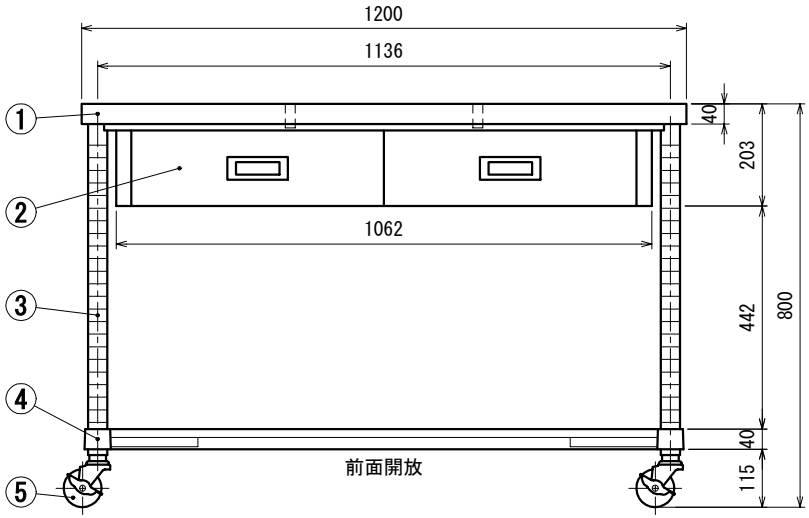

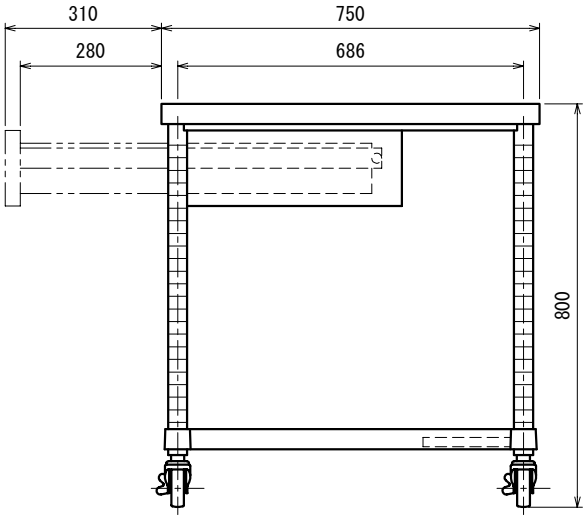

SINKO	品名 作業台	型式 WDTNC-12075-U75	縮尺 1:15
		寸法 1200×750×800	

Ver. 2024