■仕様

① 天板・・・・・・SUS430 №4仕上 t1.2

② 引出・・・・・・SUS430 №4仕上 t0.8
引出内有効 W375xD230xH100

③ 支柱・・・・・・SUS430 φ38

④ H枠・・・・・・SUS430 №4仕上 t1.5/t1.2
25㎜間隔で取付位置変更可

⑤ キャスター・・・スチール金具/ストッパー付
ウレタン車 φ100

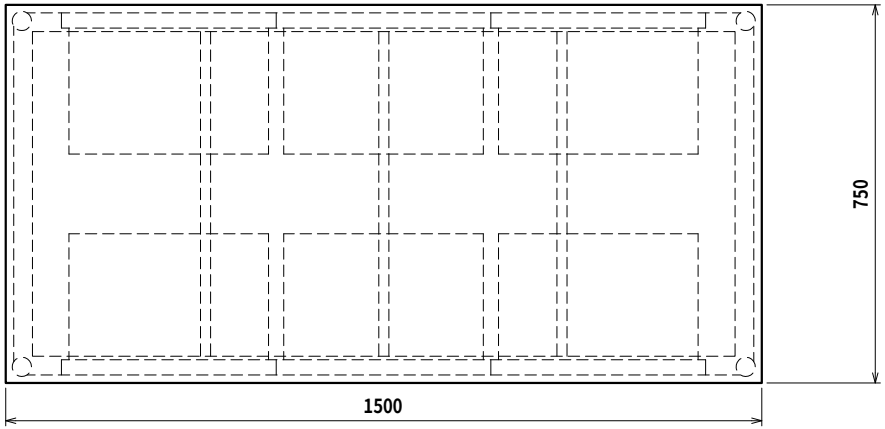

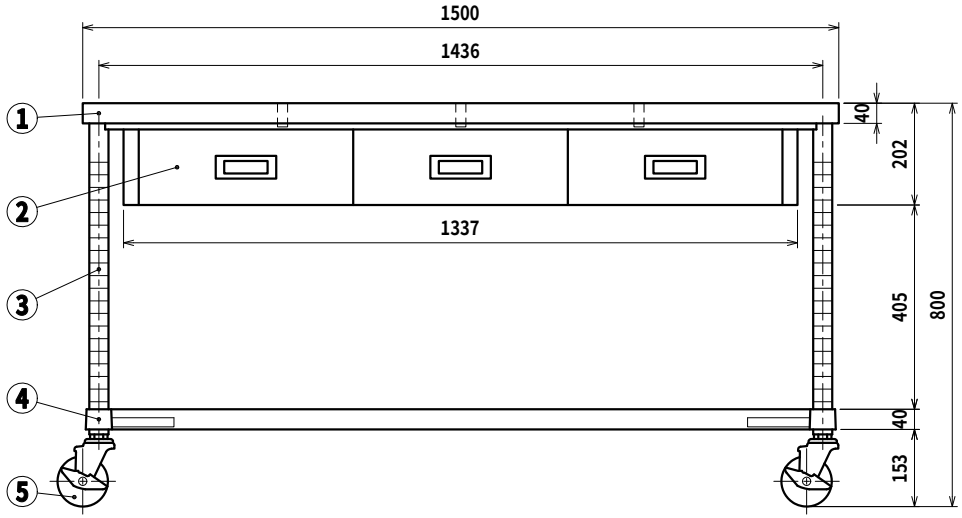

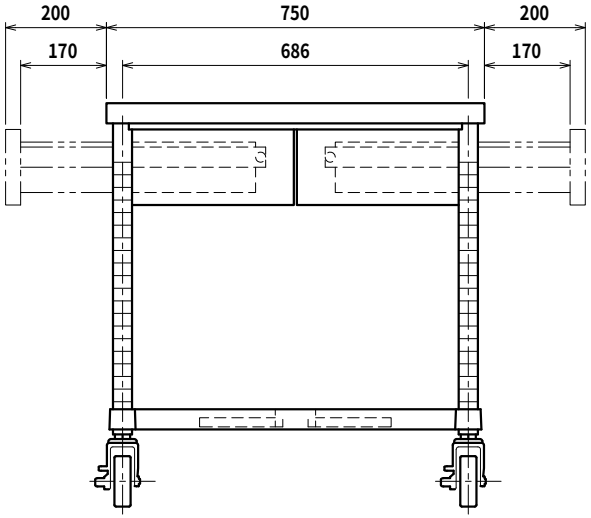

SINKO	品名 作業台	型式 WDWHC-15075-U100	縮尺 1:15
		寸法 1500×750×800	

Ver. 2021