■仕様

① 天板・・・・・・SUS304 №4仕上 t1.2
② 引出・・・・・・SUS304 №4仕上 t0.8
引出内有効 W350xD350xH100
③ 支柱・・・・・・SUS304 φ38
④ 四方枠・・・・・SUS304 №4仕上 t1.5/t1.2
25mm間隔で取付位置変更可
⑤ キャスター・・・スチール金具/ストッパー付
ウレタン車 φ75

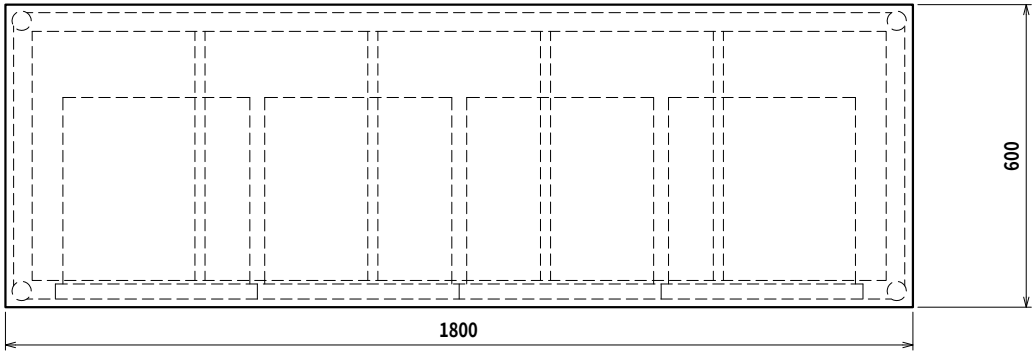

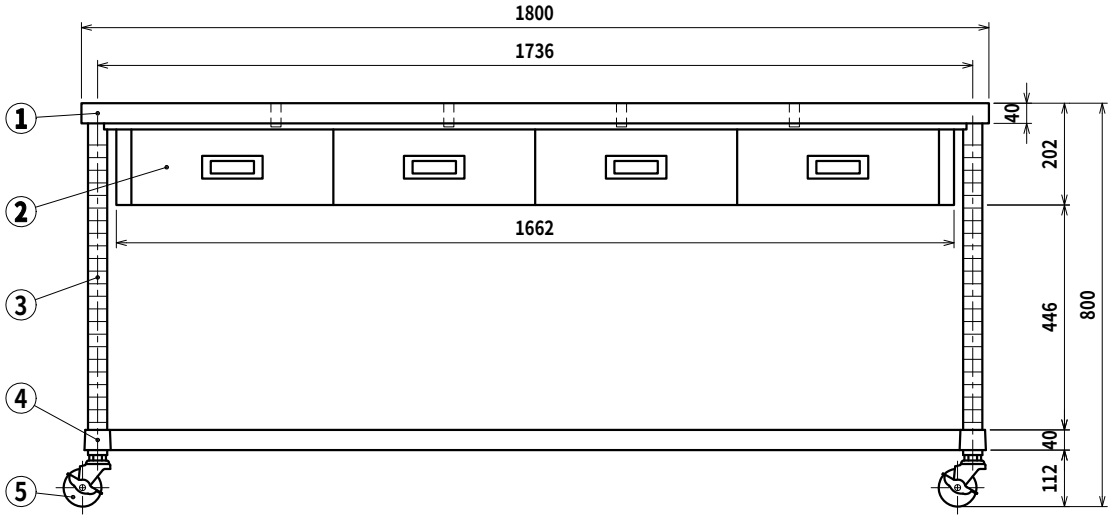

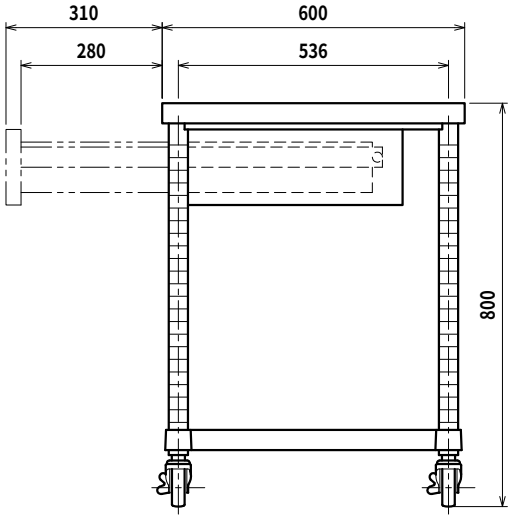

SINKO	品名 作業台	型式 WDZNC-18060-U75	縮尺 1:15
		寸法 1800×600×800	

Ver. 2021