■仕様

① 天板・・・・・・・SUS304 №4仕上 t1.2
② 支柱・・・・・・・SUS304 φ38
③ H枠・・・・・・・SUS304 №4仕上 t1.5/t1.2
25mm間隔で取付位置変更可
④ キャスター・・・・スチール金具/ストッパー付
ウレタン車 φ75

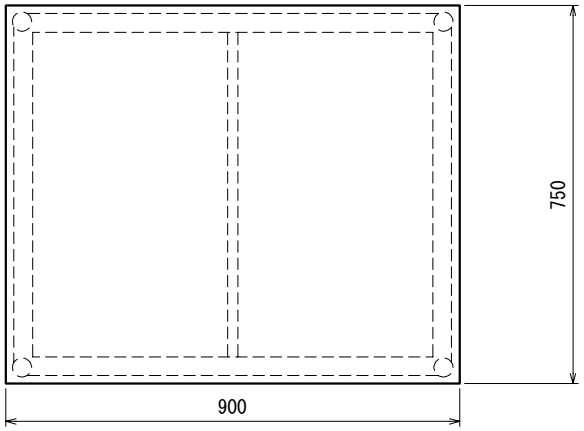

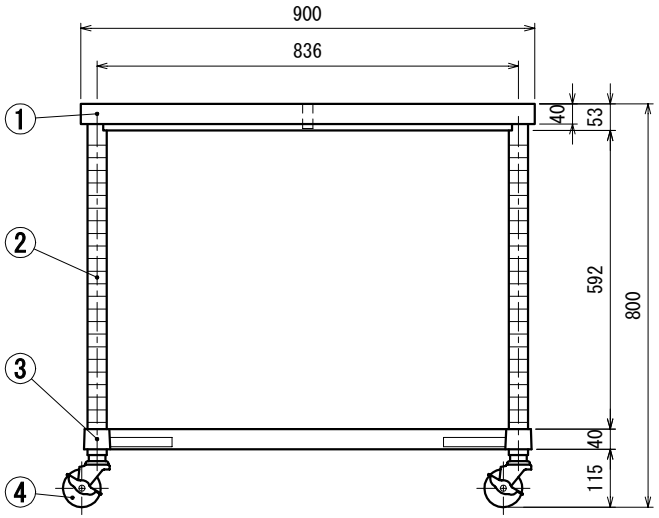

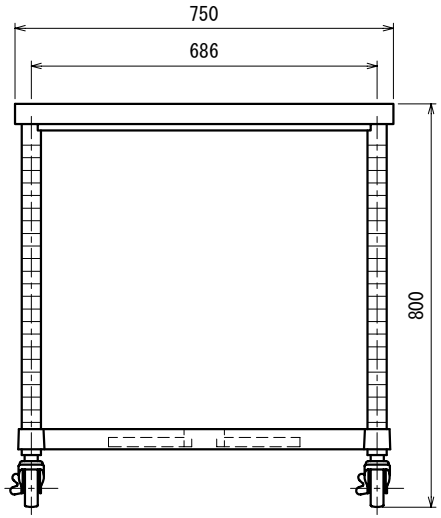

SINKO	品名 作業台	型式 WHNC-9075-U75	縮尺 1:15
		寸法 900×750×800	

Ver. 2024