■仕様

① 天板・・・・・・SUS430 №4仕上 t1.2
② 支柱・・・・・・SUS430 φ38
③ 三方枠・・・・・SUS430 №4仕上 t1.2
25㎜間隔で取付位置変更可
④ キャスター・・・スチール金具/ストッパー付
ウレタン車 φ75

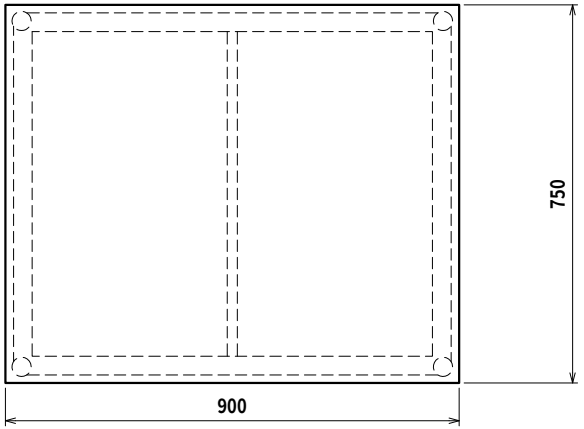

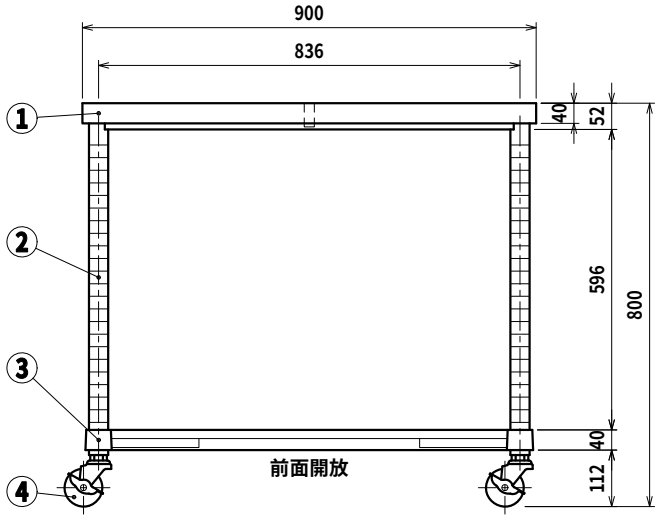

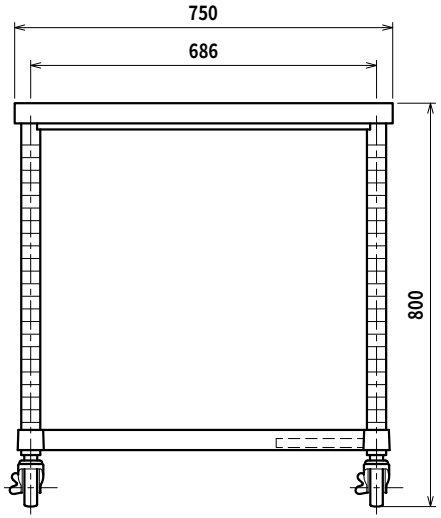

SINKO	品名 作業台	型式 WTC-9075-U75	縮尺 1:15
		寸法 900×750×800	

Ver. 2021