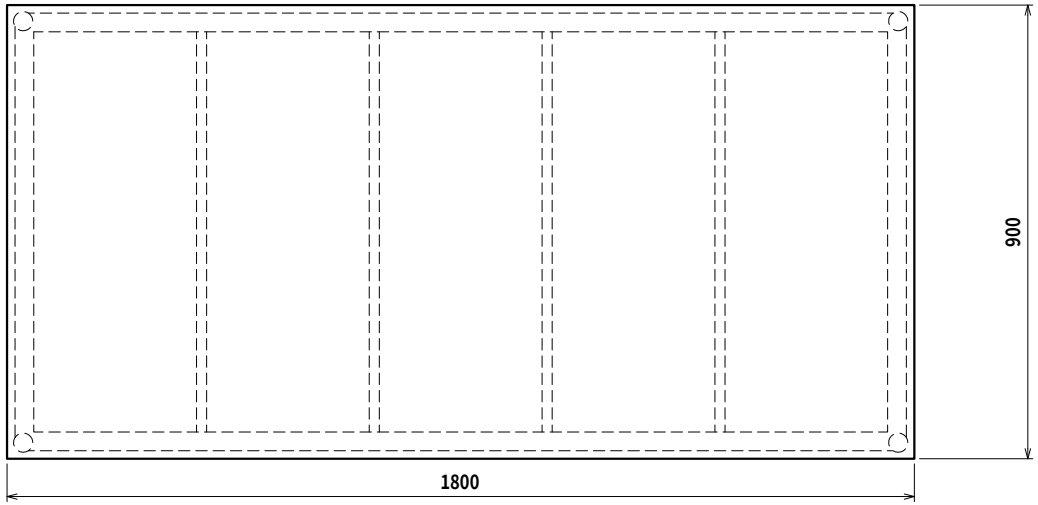


■仕様

① 天板・・・・・・SUS430 №4仕上 t1.2
② 支柱・・・・・・SUS430 φ38
③ 四方枠・・・・・SUS430 №4仕上 t1.5/t1.2
25㎜間隔で取付位置変更可
④ キャスター・・・スチール金具/ストッパー付
ウレタン車 φ75

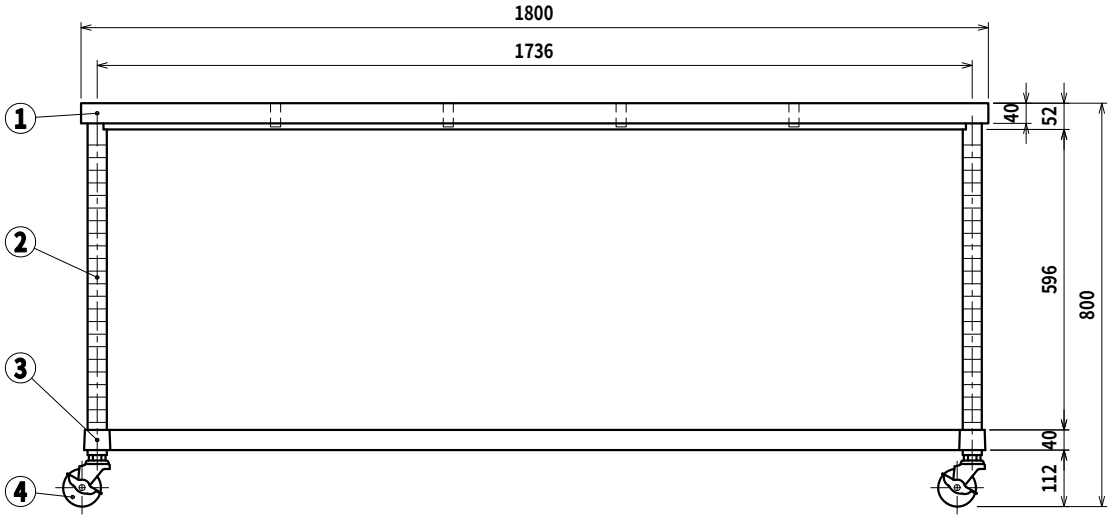


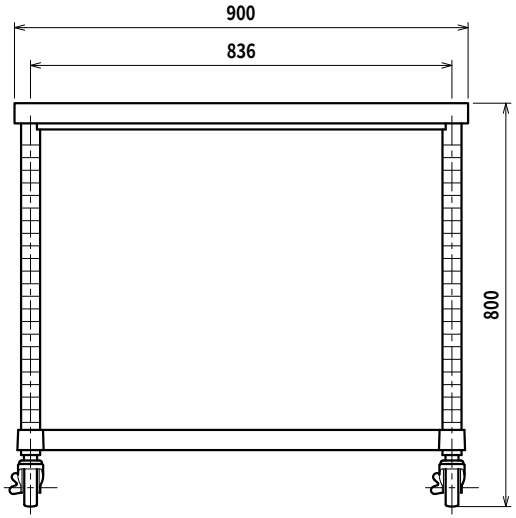


| | | | |
|---|---|---|---|
| SINKO | 品名 作業台 | 型式 WZC-18090-U75 | 縮尺 1:15 |
| | | 寸法 1800×900×800 | |

Ver. 2021