■仕様

① 天板・・・・・・SUS304 №4仕上 t1.0
② 支柱・・・・・・SUS304 φ38
③ 四方枠・・・・・SUS304 №4仕上 t1.2
25㎜間隔で取付位置変更可
④ キャスター・・・スチール金具/ストッパー付
ウレタン車 φ75

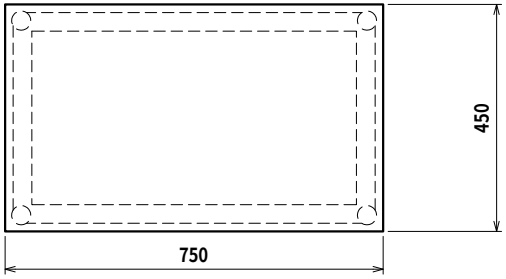

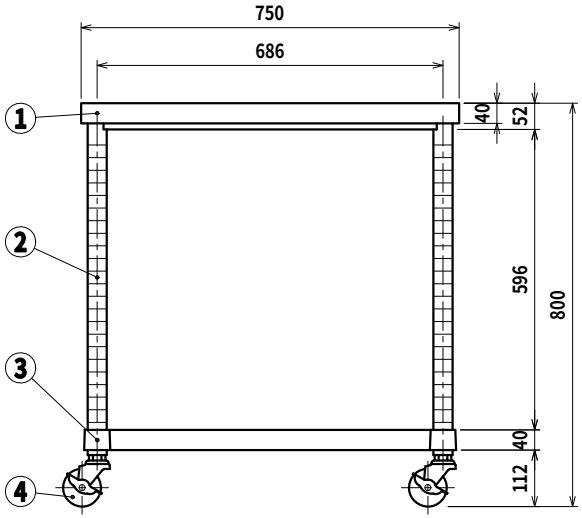

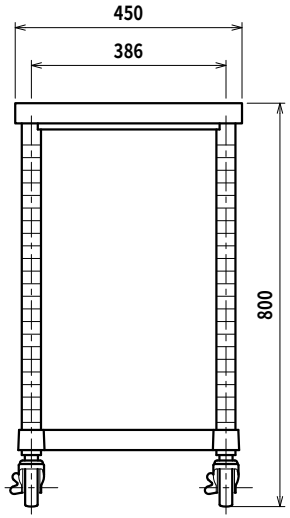

SINKO	品名 作業台	型式 WZNC-7545-U75	縮尺 1:15
		寸法 750×450×800	

Ver. 2021