■仕様

① 天板・・・・・・SUS304 №4仕上 t1.2
② 支柱・・・・・・SUS304 φ38
③ 四方枠・・・・・SUS304 №4仕上 t1.2
25㎜間隔で取付位置変更可
④ キャスター・・・スチール金具/ストッパー付
ウレタン車 φ100

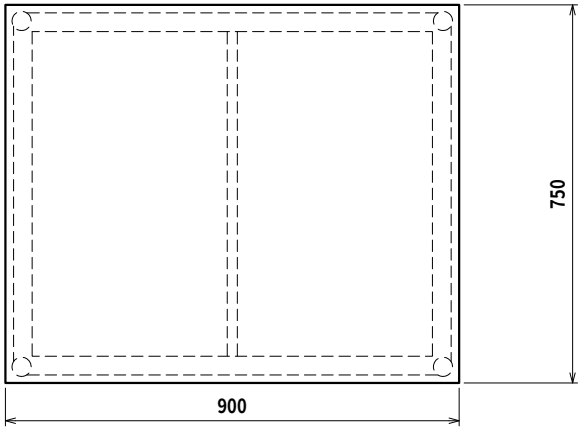

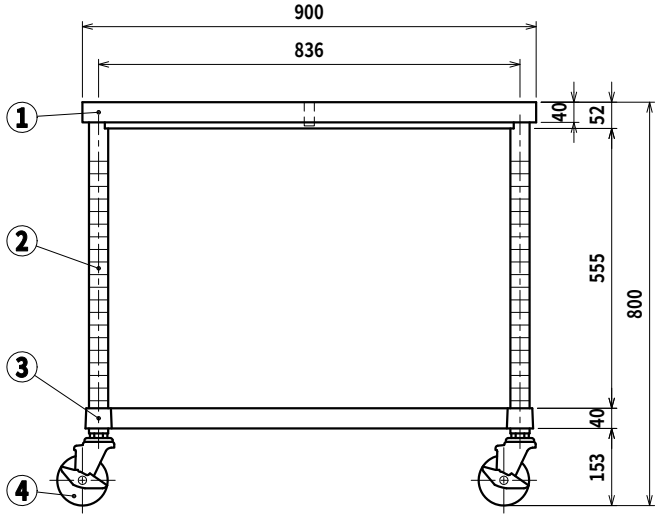

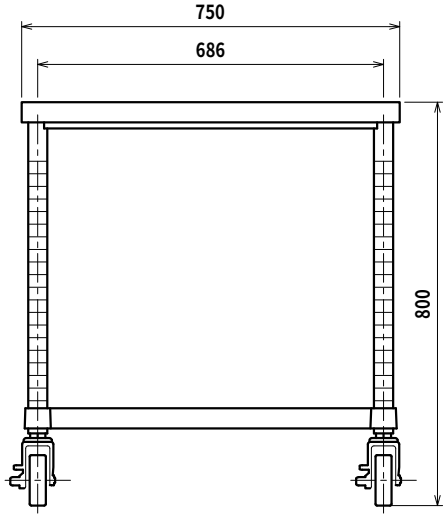

SINKO	品名 作業台	型式 WZNC-9075-U100	縮尺 1:15
		寸法 900×750×800	

Ver. 2021