■仕様

① ハンドル・・・・SUS430　φ25
② ベタ棚・・・・・SUS430 №4仕上 t0.8
　ガード・・・・SUS304　φ6
　25㎜間隔で取付位置変更可
③ ベタ棚・・・・・SUS430 №4仕上 t0.8
　25㎜間隔で取付位置変更可
④ 支柱・・・・・・SUS430　φ25
⑤ キャスター・・・スチール金具/ストッパー付
　ウレタン車　φ75

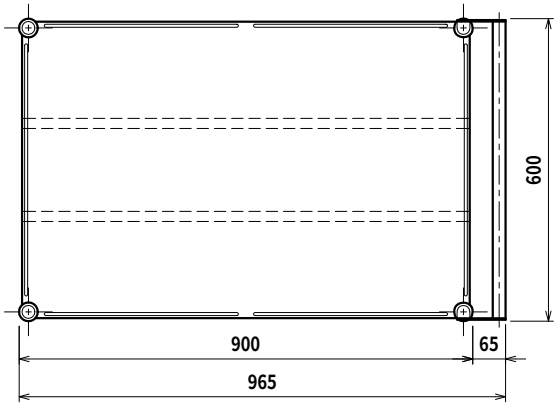

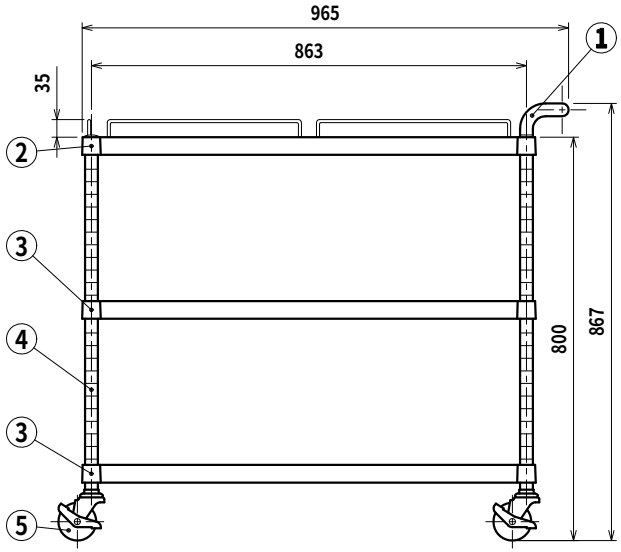

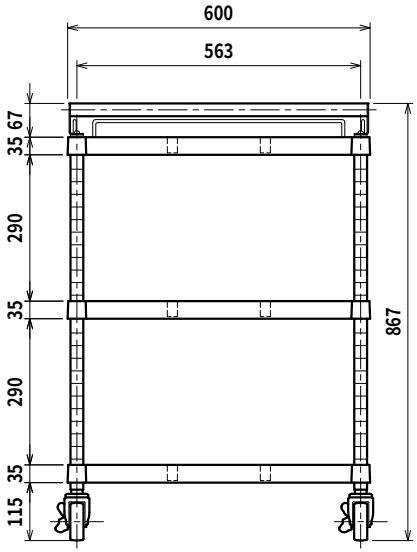

SINKO	品名 ワゴン	型式 M12-9060-U75	縮尺 1:15
		寸法 900×600×800	

Ver. 2021