■仕様

① ハンドル・・・・SUS304　φ25

② ベタ棚・・・・・SUS304 №4仕上 t0.8
25㎜間隔で取付位置変更可

③ 支柱・・・・・・SUS304　φ25

④ キャスター・・・スチール金具/ストッパー付
ウレタン車　φ100

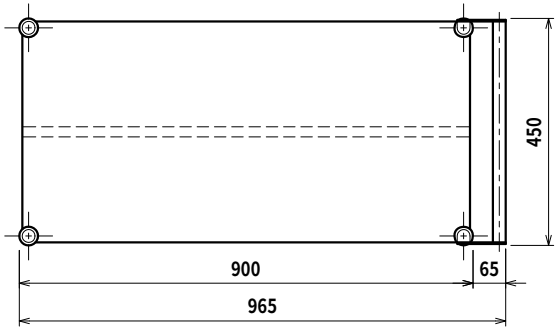

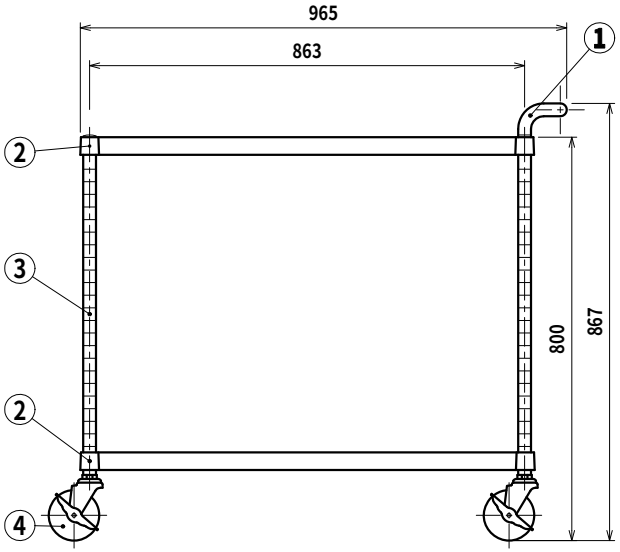

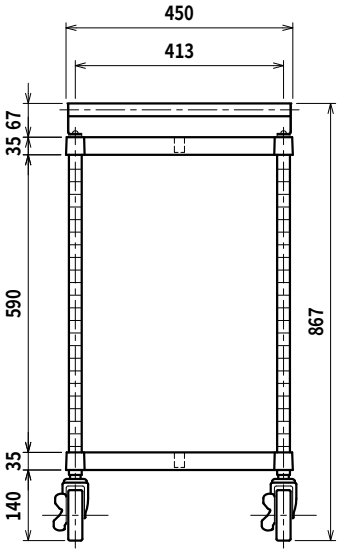

SINKO	品名 ワゴン	型式 MN02-9045-U100	縮尺 1:15
		寸法 900×450×800	

Ver. 2021