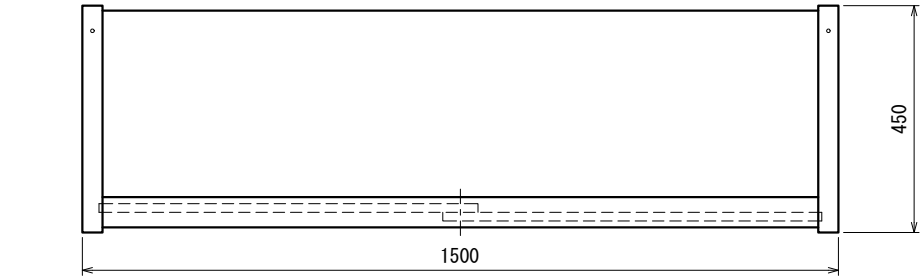

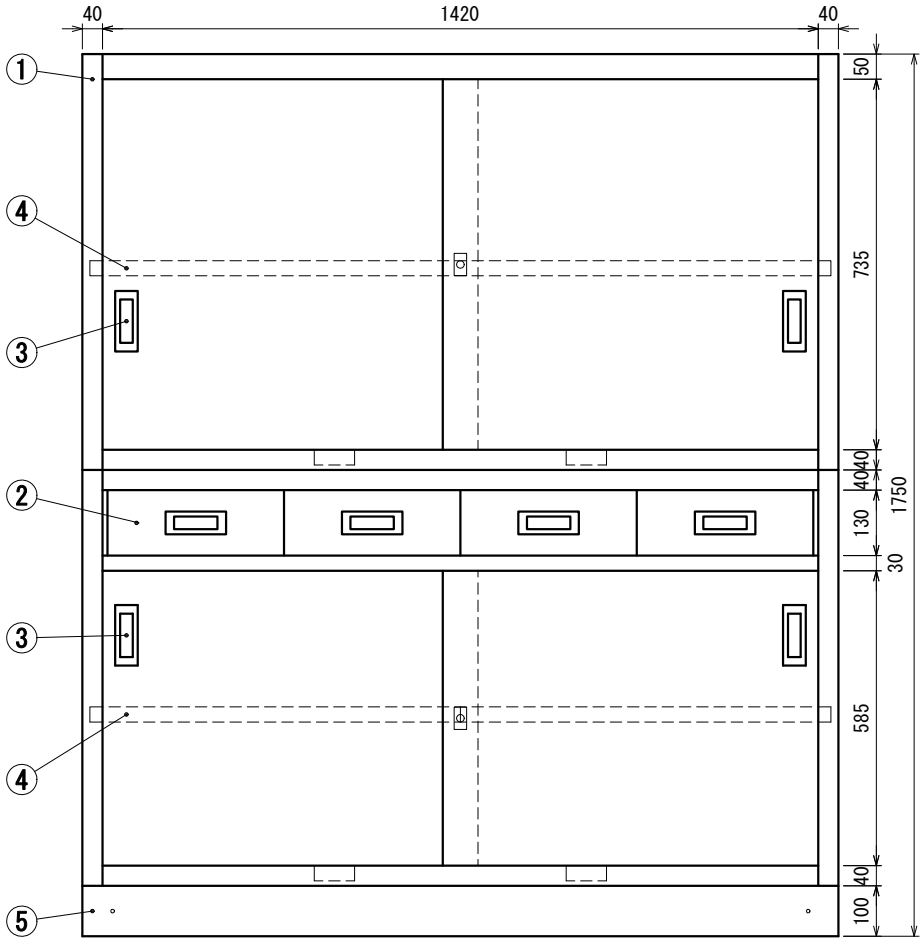

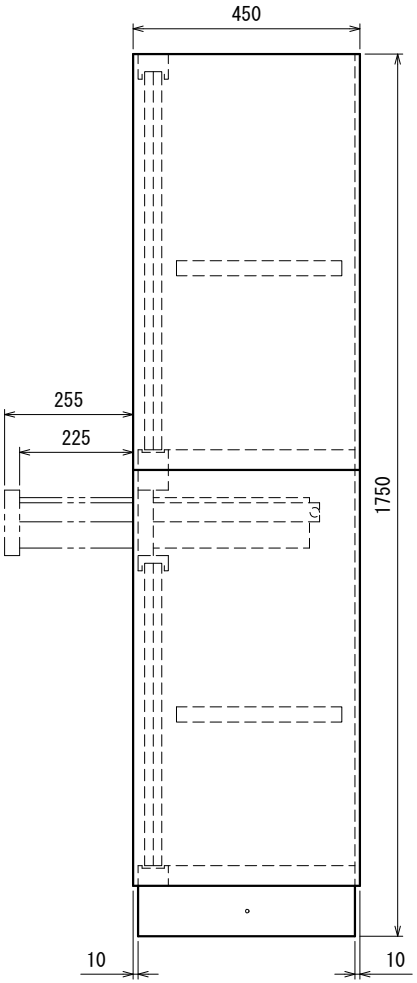

■仕様

①本体
SUS430 №4仕上 t1.0/t0.8

②引出
SUS430 №4仕上 t0.8
引出内有効 W300xD290xH100

③ステンレス戸
本体・・SUS430 №4仕上 t0.8
引手・・SUS304
鍵・・・シリンダー錠

④中棚
SUS430 №4仕上 t1.0
W1470(735+735)xD328xH30
左右二分割
30mm間隔で取付位置変更可

⑤ベース
SUS430 №4仕上 t1.2

SINKO	品名 保管庫・二段式	型式 VD-15045	縮尺 1:15
		寸法 1500×450×1750	

Ver. 2021