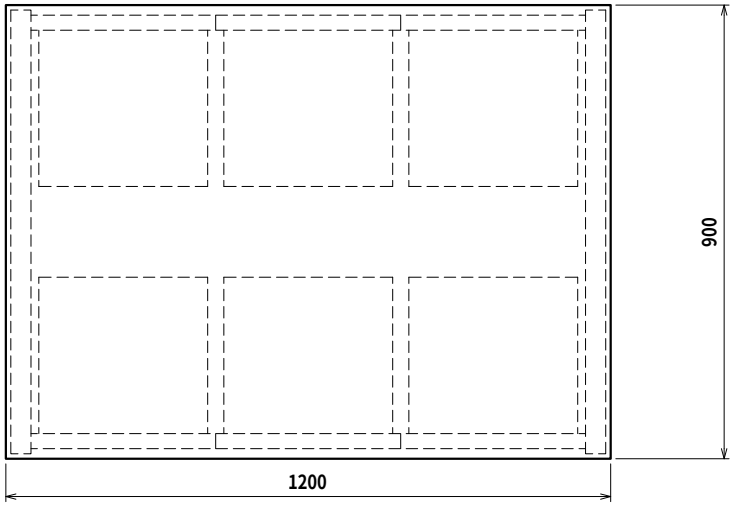

■仕様

① 天板・・・・・・SUS430 №4仕上 t1.2

② 本体・・・・・・SUS430 №4仕上 t1.0/t0.8

③ 引出・・・・・・SUS430 №4仕上 t0.8
引出内有効 W315xD290xH100

④ ステンレス戸
本体・・・・・SUS430 №4仕上 t0.8
引手・・・・・SUS304

⑤ キャスター・・・スチール金具/ストッパー付
ウレタン車　　φ100

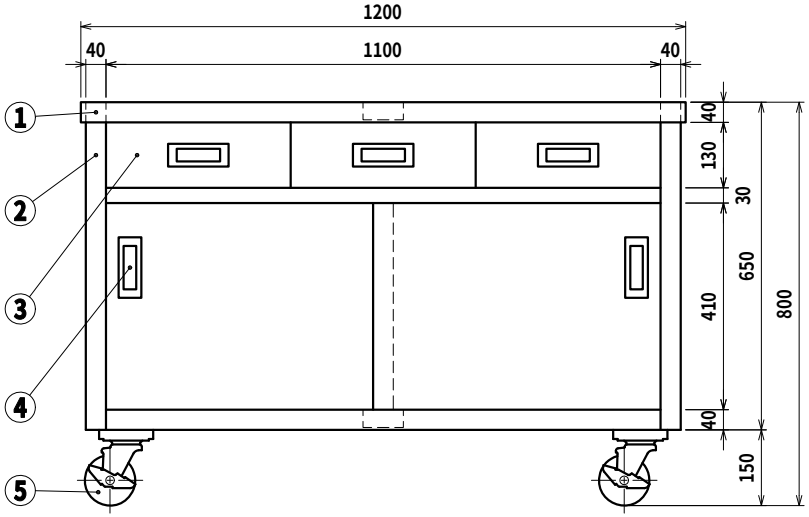

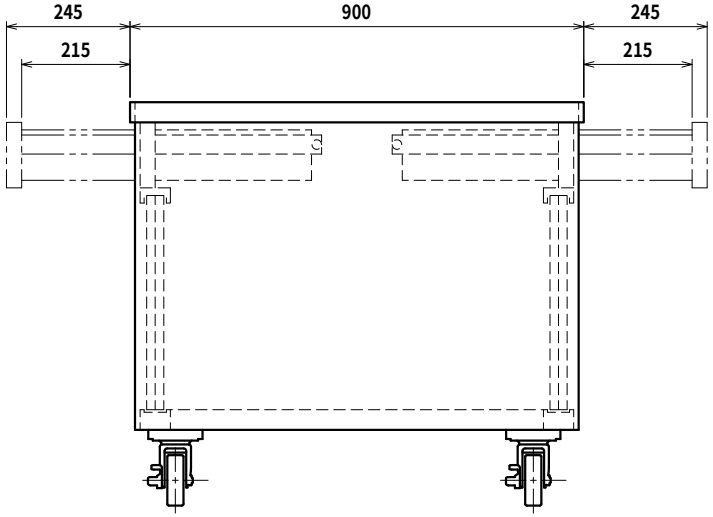

SINKO	品名 キャビネット作業台	型式 EDW-12090-PU100	縮尺 1:15
		寸法 1200×900×800	

Ver. 2021