SINKO

総合カタログ Vol.19

Stainless Equipments General Catalog

材質で選べる（SUS430シリーズ／SUS304シリーズ）

製品群で選べる（パイプ製品／収納製品／空間活用製品）

※記載の標準小売価格は「税抜価格」です。

SINCE1960

高品質にこだわり続けて、半世紀。

SINKO製品は、あらゆるユーザーにご満足いただけるよう常に“生産設備と生産技術の革新”につとめています。
高品質な製品をリーズナブルな価格でお届けするために徹底した合理化と、均一な品質の製品を安定的に供給するために、可能な限りの自動化を促進しています。
そして、国内生産ならではの迅速な納品体制も確立しています。

材質で選べる。

SUS430シリーズ

主要な構成パーツの材質がSUS430の製品です。SUS430は、一般に18クロムステンレスとも呼ばれ、鉄に18%のクロムを含有した、比較的経済性の高い汎用ステンレス鋼で、強い磁性があります。

SUS304シリーズ

主要な構成パーツの材質がSUS304の製品です。SUS304は、一般に18−8ステンレスとも呼ばれ、鉄に18%のクロムと8%のニッケルを含有した、より耐食性に優れた高級ステンレス鋼で、磁性がありません。

製品群で選べる。

パイプ製品

パイプ製品は、社内生産の高精度丸パイプを使用した製品です。丈夫なφ38㎜のパイプは「作業台(P5~28)」と「ラック(P37~40)」に採用されています。スマートなφ25㎜のパイプは「ワゴン(P29~36)」に採用されています。各パイプには溝が刻まれており、棚や枠などの取付位置を25㎜ピッチで調節することができます。また、機種によりアジャスト付・U-75キャスター付・U-100キャスター付など多彩なラインアップがあります。

収納製品

収納製品は、清潔で使いやすい収納をめざした製品です。ベース付・アジャスト付・ステンレス戸・ガラス戸・引出など8タイプのバリエーションから選べる「保管庫・一段式(P41~42)」。大容量で12タイプから選べる「保管庫・二段式(P43~46)」。両側から出し入れができる便利な両面式もある「戸棚(P47~48)」。収納だけでなく天板部分でしっかりと作業もできる「キャビネット作業台(P49~52)」などがあります。保管庫・二段式と戸棚は上下二分割構造です。

空間活用製品

空間活用製品は、壁面などに取り付け空間を有効活用できる製品です。「吊戸棚(P53~57)」には片面ステンレス戸・片面ガラス戸・両面ステンレス戸・両面ガラス戸などタイプやサイズなど豊富なバリエーションが用意されています。「吊下棚(P58)」は1段・2段、ベタ棚・パイプ棚の組み合わせが選べます。「平棚・パイプ棚(P59)」は組み立て方によって、上吊りにも下支えにもできます。作業台などの上に取り付ける「上棚(P60)」は高さ・段数で3タイプあります。

INDEX

■=SUS430製品　■=SUS304製品

作業台（アジャスト付）

■WB型　／■WBN型　（ベタ棚）……5
■WS型　／■WSN型　（スノコ棚）……5
■WH型　／■WHN型　（H枠）……5
■WT型　／■WTN型　（三方枠）……6
■WZ型　／■WZN型　（四方枠）……6
■WDB型　／■WDBN型　（片面引出･ベタ棚）……7
■WDS型　／■WDSN型　（片面引出･スノコ棚）……7
■WDH型　／■WDHN型　（片面引出･H枠）……7
■WDT型　／■WDTN型　（片面引出･三方枠）……8
■WDZ型　／■WDZN型　（片面引出･四方枠）……8
■WDWB型　／■WDWBN型（両面引出･ベタ棚）……9
■WDWS型　／■WDWSN型（両面引出･スノコ棚）……9
■WDWH型　／■WDWHN型（両面引出･H枠）……10
■WDWZ型　／■WDWZN型（両面引出･四方枠）……10

作業台（U-75キャスター付）

■WBC-U75型　／■WBNC-U75型　（ベタ棚）……11
■WSC-U75型　／■WSNC-U75型　（スノコ棚）……11
■WHC-U75型　／■WHNC-U75型　（H枠）……11
■WTC-U75型　／■WTNC-U75型　（三方枠）……12
■WZC-U75型　／■WZNC-U75型　（四方枠）……12
■WDBC-U75型　／■WDBNC-U75型　（片面引出･ベタ棚）……13
■WDSC-U75型　／■WDSNC-U75型　（片面引出･スノコ棚）……13
■WDHC-U75型　／■WDHNC-U75型　（片面引出･H枠）……13
■WDTC-U75型　／■WDTNC-U75型　（片面引出･三方枠）……14
■WDZC-U75型　／■WDZNC-U75型　（片面引出･四方枠）……14
■WDWBC-U75型／■WDWBNC-U75型（両面引出･ベタ棚）……15
■WDWSC-U75型／■WDWSNC-U75型（両面引出･スノコ棚）……15
■WDWHC-U75型／■WDWHNC-U75型（両面引出･H枠）……16
■WDWZC-U75型／■WDWZNC-U75型（両面引出･四方枠）……16

作業台（U-100キャスター付）

■WBC-U100型　／■WBNC-U100型　（ベタ棚）……17
■WSC-U100型　／■WSNC-U100型　（スノコ棚）……17
■WHC-U100型　／■WHNC-U100型　（H枠）……17
■WTC-U100型　／■WTNC-U100型　（三方枠）……18
■WZC-U100型　／■WZNC-U100型　（四方枠）……18
■WDBC-U100型　／■WDBNC-U100型　（片面引出･ベタ棚）……19
■WDSC-U100型　／■WDSNC-U100型　（片面引出･スノコ棚）……19
■WDHC-U100型　／■WDHNC-U100型　（片面引出･H枠）……19
■WDTC-U100型　／■WDTNC-U100型　（片面引出･三方枠）……20
■WDZC-U100型　／■WDZNC-U100型　（片面引出･四方枠）……20
■WDWBC-U100型／■WDWBNC-U100型（両面引出･ベタ棚）……21
■WDWSC-U100型／■WDWSNC-U100型（両面引出･スノコ棚）……21
■WDWHC-U100型／■WDWHNC-U100型（両面引出･H枠）……22
■WDWZC-U100型／■WDWZNC-U100型（両面引出･四方枠）……22

作業台（パンチング天板／アジャスト付）

■PWPB型　／■PWPBN型（パンチング棚）……23
■PWS型　／■PWSN型　（スノコ棚）……23
■PWH型　／■PWHN型　（H枠）……23
■PWT型　／■PWTN型　（三方枠）……24
■PWZ型　／■PWZN型　（四方枠）……24

作業台（パンチング天板／U-75キャスター付）

■PWPBC-U75型　／■PWPBNC-U75型（パンチング棚）……25
■PWSC-U75型　／■PWSNC-U75型　（スノコ棚）……25
■PWHC-U75型　／■PWHNC-U75型　（H枠）……25
■PWTC-U75型　／■PWTNC-U75型　（三方枠）……26
■PWZC-U75型　／■PWZNC-U75型　（四方枠）……26

作業台（パンチング天板／U-100キャスター付）

■PWPBC-U100型／■PWPBNC-U100型（パンチング棚）……27
■PWSC-U100型　／■PWSNC-U100型　（スノコ棚）……27
■PWHC-U100型　／■PWHNC-U100型　（H枠）……27
■PWTC-U100型　／■PWTNC-U100型　（三方枠）……28
■PWZC-U100型　／■PWZNC-U100型　（四方枠）……28

ワゴン（ベタ棚／U-75キャスター付）

■M02-U75型　／■MN02-U75型（ガードなし2段）……29
■M11-U75型　／■MN11-U75型（ガード付1段／ガードなし1段）…29
■M20-U75型　／■MN20-U75型（ガード付2段）……29
■M03-U75型　／■MN03-U75型（ガードなし3段）……30
■M12-U75型　／■MN12-U75型（ガード付1段／ガードなし2段）…30
■M21-U75型　／■MN21-U75型（ガード付2段／ガードなし1段）…30
■M30-U75型　／■MN30-U75型（ガード付3段）……30

ワゴン（ベタ棚／U-100キャスター付）

■M02-U100型／■MN02-U100型（ガードなし2段）……31
■M11-U100型／■MN11-U100型（ガード付1段／ガードなし1段）…31
■M20-U100型／■MN20-U100型（ガード付2段）……31
■M03-U100型／■MN03-U100型（ガードなし3段）……32
■M12-U100型／■MN12-U100型（ガード付1段／ガードなし2段）…32
■M21-U100型／■MN21-U100型（ガード付2段／ガードなし1段）…32
■M30-U100型／■MN30-U100型（ガード付3段）……32

ワゴン（パンチング棚／U-75キャスター付）

■PM02-U75型　／■PMN02-U75型（ガードなし2段）……33
■PM11-U75型　／■PMN11-U75型（ガード付1段／ガードなし1段）……33
■PM20-U75型　／■PMN20-U75型（ガード付2段）……33
■PM03-U75型　／■PMN03-U75型（ガードなし3段）……34
■PM12-U75型　／■PMN12-U75型（ガード付1段／ガードなし2段）……34
■PM21-U75型　／■PMN21-U75型（ガード付2段／ガードなし1段）……34
■PM30-U75型　／■PMN30-U75型（ガード付3段）……34

ワゴン（パンチング棚／U-100キャスター付）

■PM02-U100型／■PMN02-U100型（ガードなし2段）……35
■PM11-U100型／■PMN11-U100型（ガード付1段／ガードなし1段）…35
■PM20-U100型／■PMN20-U100型（ガード付2段）……35
■PM03-U100型／■PMN03-U100型（ガードなし3段）……36
■PM12-U100型／■PMN12-U100型（ガード付1段／ガードなし2段）…36
■PM21-U100型／■PMN21-U100型（ガード付2段／ガードなし1段）…36
■PM30-U100型／■PMN30-U100型（ガード付3段）……36

ラック（ベタ棚／アジャスト付）

■RB3型　／■RBN3型（ベタ棚3段）……37
■RB4型　／■RBN4型（ベタ棚4段）……37
■RB5型　／■RBN5型（ベタ棚5段）……38

ラック（スノコ棚／アジャスト付）

■RS3型　／■RSN3型（ベタ棚3段）……39
■RS4型　／■RSN4型（ベタ棚4段）……39
■RS5型　／■RSN5型（ベタ棚5段）……40

保管庫・一段式（ベース付）

■L型　（ステンレス戸）……41
■LD型　（引出／ステンレス戸）……41
■LG型　（ガラス戸）……41
■LDG型（引出／ガラス戸）……41

保管庫・一段式（アジャスト付）

■LA型　（ステンレス戸）……42
■LAD型　（引出／ステンレス戸）……42
■LAG型　（ガラス戸）……42
■LADG型（引出／ガラス戸）……42

保管庫・二段式（ベース付）

■V型　（上下ステンレス戸）……43
■VG型　（上ガラス戸・下ステンレス戸）……43
■VGG型　（上下ガラス戸）……43
■VD型　（引出／上下ステンレス戸）……44
■VDG型　（引出／上ガラス戸・下ステンレス戸）……44
■VDGG型（引出／上下ガラス戸）……44

保管庫・二段式（アジャスト付）

■VA型　（上下ステンレス戸）……45
■VAG型　（上ガラス戸・下ステンレス戸）……45
■VAGG型　（上下ガラス戸）……45
■VAD型　（引出／上下ステンレス戸）……46
■VADG型　（引出／上ガラス戸・下ステンレス戸）……46
■VADGG型（引出／上下ガラス戸）……46

戸棚（アジャスト付）

■C型　（片面／上下ステンレス戸）……47
■CG型　（片面／上ガラス戸・下ステンレス戸）……47
■CW型　（両面／上下ステンレス戸）……48
■CGW型（両面／上ガラス戸・下ステンレス戸）……48

キャビネット作業台（アジャスト付）

■E型　（片面ステンレス戸）……49
■EW型　（両面ステンレス戸）……49
■EL型　（片面ステンレス戸）ロータイプ……49
■ED型　（片面／引出・ステンレス戸）……50
■EDW型（両面／引出・ステンレス戸）……50

キャビネット作業台（PU-100キャスター付）

■E-PU100型　（片面ステンレス戸）……51
■EW-PU100型　（両面ステンレス戸）……51
■ED-PU100型　（片面／引出・ステンレス戸）……52
■EDW-PU100型（両面／引出・ステンレス戸）……52

吊戸棚（片面ステンレス戸）

■H45型（高さ450）……53
■H60型（高さ600）……53
■H75型（高さ750）……54
■H90型（高さ900）……54

吊戸棚（片面ガラス戸）

■HG45型（高さ450）……55
■HG60型（高さ600）……55
■HG75型（高さ750）……56
■HG90型（高さ900）……56

吊戸棚（両面ステンレス戸）

■HW60型（高さ600）……57
■HW75型（高さ750）……57
■HW90型（高さ900）……57

吊戸棚（両面ガラス戸）

■HGW60型（高さ600）……57
■HGW75型（高さ750）……57
■HGW90型（高さ900）……57

吊下棚

■JF型　（ベタ棚1段）……58
■JP型　（パイプ棚1段）……58
■JFW型（ベタ棚2段）……58
■JPW型（パイプ棚2段）……58
■JFP型（ベタ棚1段・パイプ棚1段）……58

平棚・パイプ棚

■F型（平棚）……59
■P型（パイプ棚）……59

上棚

■U1-500型　（高さ500・ベタ棚1段）……60
■U2-800型　（高さ800・ベタ棚2段）……60
■U2-1200型（高さ1200・ベタ棚2段）……60

オプション

作業台のオプション……61～63
ワゴンのオプション……64
ラックのオプション……65～66
保管庫のオプション……67
戸棚のオプション……67
キャビネット作業台のオプション……68
吊戸棚のオプション……69
吊下棚のオプション……70
平棚・パイプ棚のオプション……70
上棚のオプション……70

参考資料

キャスターについて……71
作業台の主要寸法……72
ワゴンの主要寸法……73
ラックの主要寸法……74
保管庫・一段式の主要寸法……75
保管庫・二段式の主要寸法……76
戸棚の主要寸法……77
キャビネット作業台（アジャスト付）の主要寸法……78
キャビネット作業台（PU-100キャスター付）の主要寸法……79
吊戸棚の主要寸法……80
吊下棚の主要寸法……81
平棚・パイプ棚の主要寸法……81
上棚の主要寸法……82

ベタ棚
WB-12060
WBN-12060

■ WB型〈ベタ棚〉　■ WBN型〈ベタ棚〉※受注生産品

SUS430			SUS304			寸　法(mm)		
型　式	税抜標準価格(円)	質量(kg)	型　式	税抜標準価格(円)	質量(kg)	間口	奥行	高さ
WB- 4545	27,200	11.0	WBN- 4545	38,700	11.3	450	450	800
WB- 6045	29,800	12.6	WBN- 6045	42,900	12.9	600		
WB- 7545	32,300	14.1	WBN- 7545	46,700	14.5	750		
WB- 9045	35,800	16.5	WBN- 9045	52,400	16.9	900		
WB-12045	41,800	20.3	WBN-12045	62,000	20.9	1200		
WB-15045	47,700	24.2	WBN-15045	71,200	24.8	1500		
WB-18045	53,300	28.0	WBN-18045	80,200	28.8	1800		
WB- 6060	33,700	14.5	WBN- 6060	47,700	14.8	600	600	
WB- 7560	36,700	16.3	WBN- 7560	52,200	16.8	750		
WB- 9060	41,100	19.3	WBN- 9060	59,100	19.8	900		
WB-12060	48,700	24.1	WBN-12060	70,600	24.8	1200		
WB-15060	56,800	30.6	WBN-15060	85,000	31.4	1500		
WB-18060	63,900	35.7	WBN-18060	96,200	36.7	1800		
WB- 9075	46,100	23.4	WBN- 9075	68,400	24.0	900	750	
WB-12075	55,000	29.6	WBN-12075	82,500	30.4	1200		
WB-15075	63,700	35.7	WBN-15075	96,300	36.7	1500		
WB-18075	71,800	41.9	WBN-18075	109,100	43.1	1800		
WB- 9090	50,900	26.4	WBN- 9090	75,800	27.2	900	900	
WB-12090	60,700	33.7	WBN-12090	91,400	34.6	1200		
WB-15090	70,500	40.9	WBN-15090	106,900	42.0	1500		
WB-18090	79,500	48.1	WBN-18090	121,200	49.4	1800		

スノコ棚
WS-12060
WSN-12060

■ WS型〈スノコ棚〉　■ WSN型〈スノコ棚〉※受注生産品

SUS430			SUS304			寸　法(mm)		
型　式	税抜標準価格(円)	質量(kg)	型　式	税抜標準価格(円)	質量(kg)	間口	奥行	高さ
WS- 4545	27,200	11.3	WSN- 4545	38,700	11.5	450	450	800
WS- 6045	29,800	13.1	WSN- 6045	42,900	13.4	600		
WS- 7545	32,300	14.6	WSN- 7545	46,700	15.0	750		
WS- 9045	35,800	16.8	WSN- 9045	52,400	17.3	900		
WS-12045	41,800	21.1	WSN-12045	62,000	20.9	1200		
WS-15045	47,700	25.0	WSN-15045	71,200	24.8	1500		
WS-18045	53,300	28.9	WSN-18045	80,200	28.8	1800		
WS- 6060	33,700	15.0	WSN- 6060	47,700	15.4	600	600	
WS- 7560	36,700	16.8	WSN- 7560	52,200	17.2	750		
WS- 9060	41,100	19.5	WSN- 9060	59,100	20.1	900		
WS-12060	48,700	24.6	WSN-12060	70,600	25.3	1200		
WS-15060	56,800	30.9	WSN-15060	85,000	31.8	1500		
WS-18060	63,900	35.9	WSN-18060	96,200	36.9	1800		
WS- 9075	46,100	23.5	WSN- 9075	68,400	24.1	900	750	
WS-12075	55,000	29.7	WSN-12075	82,500	30.6	1200		
WS-15075	63,700	35.6	WSN-15075	96,300	36.6	1500		
WS-18075	71,800	41.5	WSN-18075	109,100	42.6	1800		
WS- 9090	50,900	26.4	WSN- 9090	75,800	27.2	900	900	
WS-12090	60,700	33.5	WSN-12090	91,400	34.5	1200		
WS-15090	70,500	40.2	WSN-15090	106,900	41.4	1500		
WS-18090	79,500	47.0	WSN-18090	121,200	48.3	1800		

H枠
WH-12060
WHN-12060

■ WH型〈H枠〉　■ WHN型〈H枠〉※受注生産品

SUS430			SUS304			寸　法(mm)		
型　式	税抜標準価格(円)	質量(kg)	型　式	税抜標準価格(円)	質量(kg)	間口	奥行	高さ
WH- 4545	26,600	10.5	WHN- 4545	37,400	10.8	450	450	800
WH- 6045	28,400	11.8	WHN- 6045	40,400	12.1	600		
WH- 7545	30,400	13.1	WHN- 7545	43,500	13.4	750		
WH- 9045	33,000	14.7	WHN- 9045	47,700	15.1	900		
WH-12045	37,600	17.7	WHN-12045	55,100	18.1	1200		
WH-15045	42,100	20.6	WHN-15045	61,900	21.2	1500		
WH-18045	46,200	23.6	WHN-18045	68,600	24.2	1800		
WH- 6060	31,300	13.2	WHN- 6060	44,100	13.6	600	600	
WH- 7560	33,600	14.7	WHN- 7560	47,500	15.1	750		
WH- 9060	37,300	17.4	WHN- 9060	53,200	17.8	900		
WH-12060	42,800	20.8	WHN-12060	61,500	21.4	1200		
WH-15060	48,900	25.9	WHN-15060	72,700	26.6	1500		
WH-18060	54,000	29.6	WHN-18060	80,900	30.5	1800		
WH- 9075	41,700	21.1	WHN- 9075	61,200	21.6	900	750	
WH-12075	48,200	25.4	WHN-12075	71,200	26.1	1200		
WH-15075	54,400	29.7	WHN-15075	81,100	30.5	1500		
WH-18075	60,200	34.0	WHN-18075	90,200	35.0	1800		
WH- 9090	45,700	24.1	WHN- 9090	67,200	24.7	900	900	
WH-12090	52,500	28.9	WHN-12090	77,900	29.7	1200		
WH-15090	59,400	33.8	WHN-15090	88,800	34.8	1500		
WH-18090	65,700	38.7	WHN-18090	98,700	39.8	1800		

三方枠
WT-12060
WTN-12060

■ WT型〈三方枠〉　■ WTN型〈三方枠〉※受注生産品

SUS430			SUS304			寸　法(mm)		
型　式	税抜標準価格(円)	質量(kg)	型　式	税抜標準価格(円)	質量(kg)	間口	奥行	高さ
WT- 4545	26,600	10.1	WTN- 4545	37,400	10.3	450	450	800
WT- 6045	28,400	11.2	WTN- 6045	40,400	11.4	600		
WT- 7545	30,400	12.3	WTN- 7545	43,500	12.6	750		
WT- 9045	33,000	14.1	WTN- 9045	47,700	14.5	900		
WT-12045	37,600	17.0	WTN-12045	55,100	17.5	1200		
WT-15045	42,100	19.7	WTN-15045	61,900	20.3	1500		
WT-18045	46,200	22.4	WTN-18045	68,600	23.0	1800		
WT- 6060	31,300	12.6	WTN- 6060	44,100	12.9	600	600	
WT- 7560	33,600	13.9	WTN- 7560	47,500	14.2	750		
WT- 9060	37,300	16.3	WTN- 9060	53,200	16.8	900		
WT-12060	42,800	19.7	WTN-12060	61,500	20.3	1200		
WT-15060	48,900	24.6	WTN-15060	72,700	25.2	1500		
WT-18060	54,000	28.1	WTN-18060	80,900	28.8	1800		
WT- 9075	41,700	19.9	WTN- 9075	61,200	20.5	900	750	
WT-12075	48,200	24.2	WTN-12075	71,200	24.9	1200		
WT-15075	54,400	28.3	WTN-15075	81,100	29.1	1500		
WT-18075	60,200	32.3	WTN-18075	90,200	33.2	1800		
WT- 9090	45,700	22.1	WTN- 9090	67,200	22.7	900	900	
WT-12090	52,500	26.9	WTN-12090	77,900	27.7	1200		
WT-15090	59,400	31.6	WTN-15090	88,800	32.4	1500		
WT-18090	65,700	36.2	WTN-18090	98,700	37.2	1800		

四方枠
WZ-12060
WZN-12060

■ WZ型〈四方枠〉　■ WZN型〈四方枠〉※受注生産品

SUS430			SUS304			寸　法(mm)		
型　式	税抜標準価格(円)	質量(kg)	型　式	税抜標準価格(円)	質量(kg)	間口	奥行	高さ
WZ- 4545	26,600	10.4	WZN- 4545	37,400	10.7	450	450	800
WZ- 6045	28,400	11.7	WZN- 6045	40,400	12.0	600		
WZ- 7545	30,400	13.0	WZN- 7545	43,500	13.3	750		
WZ- 9045	33,000	14.7	WZN- 9045	47,700	15.0	900		
WZ-12045	37,600	18.2	WZN-12045	55,100	18.6	1200		
WZ-15045	42,100	21.3	WZN-15045	61,900	21.8	1500		
WZ-18045	46,200	24.4	WZN-18045	68,600	25.0	1800		
WZ- 6060	31,300	13.2	WZN- 6060	44,100	13.5	600	600	
WZ- 7560	33,600	14.6	WZN- 7560	47,500	15.0	750		
WZ- 9060	37,300	16.6	WZN- 9060	53,200	17.0	900		
WZ-12060	42,800	20.6	WZN-12060	61,500	21.1	1200		
WZ-15060	48,900	25.8	WZN-15060	72,700	26.5	1500		
WZ-18060	54,000	29.7	WZN-18060	80,900	30.5	1800		
WZ- 9075	41,700	19.8	WZN- 9075	61,200	20.3	900	750	
WZ-12075	48,200	24.7	WZN-12075	71,200	25.3	1200		
WZ-15075	54,400	29.1	WZN-15075	81,100	29.9	1500		
WZ-18075	60,200	33.6	WZN-18075	90,200	34.5	1800		
WZ- 9090	45,700	22.0	WZN- 9090	67,200	22.5	900	900	
WZ-12090	52,500	27.4	WZN-12090	77,900	28.1	1200		
WZ-15090	59,400	32.4	WZN-15090	88,800	33.3	1500		
WZ-18090	65,700	37.5	WZN-18090	98,700	38.5	1800		

製品の仕様

		SUS430	SUS304
天板		SUS430　No.4仕上　板厚1.0mm (4545/6045/7545/9045/12045/15045/18045/6060/7560/9060/12060)	SUS304　No.4仕上　板厚1.0mm (4545/6045/7545/9045/12045/15045/18045/6060/7560/9060/12060)
		SUS430　No.4仕上　板厚1.2mm (15060/18060/9075/12075/15075/18075/9090/12090/15090/18090)	SUS304　No.4仕上　板厚1.2mm (15060/18060/9075/12075/15075/18075/9090/12090/15090/18090)
ベタ棚	棚板	SUS430　No.4仕上　板厚1.0mm	SUS304　No.4仕上　板厚1.0mm
	コーナーブラケット	SUS304	SUS304
スノコ棚	枠	SUS430　No.4仕上	SUS304　No.4仕上
	チャンネル	SUS430　板厚0.8mm	SUS304　板厚0.8mm
	コーナーブラケット	SUS304	SUS304
H枠 三方枠 四方枠	枠	SUS430　No.4仕上	SUS304　No.4仕上
	コーナーブラケット	SUS304	SUS304
支柱	パイプ	SUS430　丸パイプ　φ38mm	SUS304　丸パイプ　φ38mm
	アジャスト脚	SUS304　アジャスト幅　+30mm	SUS304　アジャスト幅　+30mm
耐荷重(製品の質量も含みます)		ベタ棚・スノコ棚の製品……天板：250kg・棚：200kg (但し、総耐荷重400kg／台まで) H枠・三方枠・四方枠の製品……天板：150kg (総耐荷重150kg)	

※作業台〈アジャスト付〉は「天板」「各種棚・枠」「支柱(アジャスト付)」のパーツに分かれていて、組立が必要な製品です。

ベタ棚
WDB-12060
WDBN-12060

■ WDB型〈片面引出・ベタ棚〉　■ WDBN型〈片面引出・ベタ棚〉※受注生産品

SUS430			SUS304			寸法(mm)			引出数
型式	税抜標準価格(円)	質量(kg)	型式	税抜標準価格(円)	質量(kg)	間口	奥行	高さ	
WDB- 6045	47,600	19.9	WDBN- 6045	74,800	20.3	600	450	800	1
WDB- 7545	52,200	22.5	WDBN- 7545	82,700	23.0	750			1
WDB- 9045	64,400	28.1	WDBN- 9045	102,200	28.8	900			2
WDB-12045	76,300	35.1	WDBN-12045	122,800	36.0	1200			2
WDB-15045	95,400	43.1	WDBN-15045	150,900	44.2	1500			3
WDB-18045	112,100	51.7	WDBN-18045	176,100	53.1	1800			4
WDB- 6060	53,700	22.7	WDBN- 6060	84,000	23.3	600	600		1
WDB- 7560	59,200	25.8	WDBN- 7560	93,400	26.5	750			1
WDB- 9060	75,000	31.8	WDBN- 9060	116,400	32.6	900			2
WDB-12060	88,500	39.9	WDBN-12060	139,000	41.0	1200			2
WDB-15060	107,400	50.8	WDBN-15060	169,500	52.1	1500			3
WDB-18060	126,700	60.9	WDBN-18060	198,000	62.6	1800			4
WDB- 9075	80,000	35.9	WDBN- 9075	125,700	36.8	900	750		2
WDB-12075	94,800	45.3	WDBN-12075	150,900	46.5	1200			2
WDB-15075	114,300	55.9	WDBN-15075	180,800	57.4	1500			3
WDB-18075	134,600	67.1	WDBN-18075	210,900	68.9	1800			4
WDB- 9090	84,800	38.9	WDBN- 9090	133,100	39.9	900	900		2
WDB-12090	100,500	49.4	WDBN-12090	159,800	50.8	1200			2
WDB-15090	121,100	61.0	WDBN-15090	191,400	62.7	1500			3
WDB-18090	142,300	73.3	WDBN-18090	223,000	75.3	1800			4

スノコ棚
WDS-12060
WDSN-12060

■ WDS型〈片面引出・スノコ棚〉　■ WDSN型〈片面引出・スノコ棚〉※受注生産品

SUS430			SUS304			寸法(mm)			引出数
型式	税抜標準価格(円)	質量(kg)	型式	税抜標準価格(円)	質量(kg)	間口	奥行	高さ	
WDS- 6045	47,600	20.3	WDSN- 6045	74,800	20.8	600	450	800	1
WDS- 7545	52,200	22.9	WDSN- 7545	82,700	23.5	750			1
WDS- 9045	64,400	28.5	WDSN- 9045	102,200	29.2	900			2
WDS-12045	76,300	35.9	WDSN-12045	122,800	36.8	1200			2
WDS-15045	95,400	43.9	WDSN-15045	150,900	45.1	1500			3
WDS-18045	112,100	52.5	WDSN-18045	176,100	53.9	1800			4
WDS- 6060	53,700	23.2	WDSN- 6060	84,000	23.8	600	600		1
WDS- 7560	59,200	26.3	WDSN- 7560	93,400	27.0	750			1
WDS- 9060	75,000	32.0	WDSN- 9060	116,400	32.8	900			2
WDS-12060	88,500	40.4	WDSN-12060	139,000	41.5	1200			2
WDS-15060	107,400	51.1	WDSN-15060	169,500	52.5	1500			3
WDS-18060	126,700	61.1	WDSN-18060	198,000	62.8	1800			4
WDS- 9075	80,000	36.0	WDSN- 9075	125,700	36.9	900	750		2
WDS-12075	94,800	45.5	WDSN-12075	150,900	46.7	1200			2
WDS-15075	114,300	55.8	WDSN-15075	180,800	57.3	1500			3
WDS-18075	134,600	66.6	WDSN-18075	210,900	68.5	1800			4
WDS- 9090	84,800	38.9	WDSN- 9090	133,100	39.9	900	900		2
WDS-12090	100,500	49.3	WDSN-12090	159,800	50.6	1200			2
WDS-15090	121,100	60.4	WDSN-15090	191,400	62.1	1500			3
WDS-18090	142,300	72.1	WDSN-18090	223,000	74.1	1800			4

H枠
WDH-12060
WDHN-12060

■ WDH型〈片面引出・H枠〉　■ WDHN型〈片面引出・H枠〉※受注生産品

SUS430			SUS304			寸法(mm)			引出数
型式	税抜標準価格(円)	質量(kg)	型式	税抜標準価格(円)	質量(kg)	間口	奥行	高さ	
WDH- 6045	46,200	19.1	WDHN- 6045	72,300	19.5	600	450	800	1
WDH- 7545	50,300	21.4	WDHN- 7545	79,500	21.9	750			1
WDH- 9045	61,600	26.4	WDHN- 9045	97,500	27.1	900			2
WDH-12045	72,100	32.4	WDHN-12045	115,900	33.3	1200			2
WDH-15045	89,800	39.5	WDHN-15045	141,600	40.6	1500			3
WDH-18045	105,000	47.2	WDHN-18045	164,500	48.4	1800			4
WDH- 6060	51,300	21.5	WDHN- 6060	80,400	22.0	600	600		1
WDH- 7560	56,100	24.2	WDHN- 7560	88,700	24.8	750			1
WDH- 9060	71,200	29.9	WDHN- 9060	110,500	30.6	900			2
WDH-12060	82,600	36.6	WDHN-12060	129,900	37.6	1200			2
WDH-15060	99,500	46.0	WDHN-15060	157,200	47.3	1500			3
WDH-18060	116,800	54.8	WDHN-18060	182,700	56.3	1800			4
WDH- 9075	75,600	33.5	WDHN- 9075	118,500	34.4	900	750		2
WDH-12075	88,000	41.1	WDHN-12075	139,600	42.3	1200			2
WDH-15075	105,000	49.9	WDHN-15075	165,600	51.2	1500			3
WDH-18075	123,000	59.2	WDHN-18075	192,000	60.8	1800			4
WDH- 9090	79,600	36.5	WDHN- 9090	124,500	37.5	900	900		2
WDH-12090	92,300	44.7	WDHN-12090	146,300	45.9	1200			2
WDH-15090	110,000	54.0	WDHN-15090	173,300	55.5	1500			3
WDH-18090	128,500	63.9	WDHN-18090	200,500	65.6	1800			4

三方枠
WDT-12060
WDTN-12060

■ WDT型〈片面引出・三方枠〉　■ WDTN型〈片面引出・三方枠〉※受注生産品

SUS430			SUS304			寸法(mm)			引出数
型式	税抜標準価格(円)	質量(kg)	型式	税抜標準価格(円)	質量(kg)	間口	奥行	高さ	
WDT- 6045	46,200	18.5	WDTN- 6045	72,300	18.9	600	450	800	1
WDT- 7545	50,300	20.6	WDTN- 7545	79,500	21.1	750			1
WDT- 9045	61,600	25.8	WDTN- 9045	97,500	26.4	900			2
WDT-12045	72,100	31.8	WDTN-12045	115,900	32.6	1200			2
WDT-15045	89,800	38.6	WDTN-15045	141,600	39.7	1500			3
WDT-18045	105,000	46.1	WDTN-18045	164,500	47.3	1800			4
WDT- 6060	51,300	20.8	WDTN- 6060	80,400	21.4	600	600		1
WDT- 7560	56,100	23.4	WDTN- 7560	88,700	24.0	750			1
WDT- 9060	71,200	28.8	WDTN- 9060	110,500	29.5	900			2
WDT-12060	82,600	35.5	WDTN-12060	129,900	36.4	1200			2
WDT-15060	99,500	44.7	WDTN-15060	157,200	45.9	1500			3
WDT-18060	116,800	53.2	WDTN-18060	182,700	54.7	1800			4
WDT- 9075	75,600	32.4	WDTN- 9075	118,500	33.2	900	750		2
WDT-12075	88,000	40.0	WDTN-12075	139,600	41.0	1200			2
WDT-15075	105,000	48.4	WDTN-15075	165,600	49.7	1500			3
WDT-18075	123,000	57.5	WDTN-18075	192,000	59.1	1800			4
WDT- 9090	79,600	34.6	WDTN- 9090	124,500	35.4	900	900		2
WDT-12090	92,300	42.7	WDTN-12090	146,300	43.8	1200			2
WDT-15090	110,000	51.7	WDTN-15090	173,300	53.1	1500			3
WDT-18090	128,500	61.4	WDTN-18090	200,500	63.1	1800			4

四方枠
WDZ-12060
WDZN-12060

■ WDZ型〈片面引出・四方枠〉　■ WDZN型〈片面引出・四方枠〉※受注生産品

SUS430			SUS304			寸法(mm)			引出数
型式	税抜標準価格(円)	質量(kg)	型式	税抜標準価格(円)	質量(kg)	間口	奥行	高さ	
WDZ- 6045	46,200	19.0	WDZN- 6045	72,300	19.4	600	450	800	1
WDZ- 7545	50,300	21.3	WDZN- 7545	79,500	21.8	750			1
WDZ- 9045	61,600	26.4	WDZN- 9045	97,500	27.0	900			2
WDZ-12045	72,100	32.9	WDZN-12045	115,900	33.8	1200			2
WDZ-15045	89,800	40.2	WDZN-15045	141,600	41.2	1500			3
WDZ-18045	105,000	48.0	WDZN-18045	164,500	49.2	1800			4
WDZ- 6060	51,300	21.4	WDZN- 6060	80,400	21.9	600	600		1
WDZ- 7560	56,100	24.1	WDZN- 7560	88,700	24.7	750			1
WDZ- 9060	71,200	29.1	WDZN- 9060	110,500	29.8	900			2
WDZ-12060	82,600	36.4	WDZN-12060	129,900	37.3	1200			2
WDZ-15060	99,500	46.0	WDZN-15060	157,200	47.2	1500			3
WDZ-18060	116,800	54.9	WDZN-18060	182,700	56.4	1800			4
WDZ- 9075	75,600	32.3	WDZN- 9075	118,500	33.0	900	750		2
WDZ-12075	88,000	40.4	WDZN-12075	139,600	41.5	1200			2
WDZ-15075	105,000	49.3	WDZN-15075	165,600	50.6	1500			3
WDZ-18075	123,000	58.8	WDZN-18075	192,000	60.4	1800			4
WDZ- 9090	79,600	34.4	WDZN- 9090	124,500	35.3	900	900		2
WDZ-12090	92,300	43.1	WDZN-12090	146,300	44.3	1200			2
WDZ-15090	110,000	52.6	WDZN-15090	173,300	54.0	1500			3
WDZ-18090	128,500	62.7	WDZN-18090	200,500	64.4	1800			4

製品の仕様

		SUS430	SUS304
天板		SUS430　No.4仕上　板厚1.0mm (6045/7545/9045/12045/15045/18045/6060/7560/9060/12060)	SUS304　No.4仕上　板厚1.0mm (6045/7545/9045/12045/15045/18045/6060/7560/9060/12060)
		SUS430　No.4仕上　板厚1.2mm (15060/18060/9075/12075/15075/18075/9090/12090/15090/18090)	SUS304　No.4仕上　板厚1.2mm (15060/18060/9075/12075/15075/18075/9090/12090/15090/18090)
引出	本体	SUS430　No.4仕上　板厚0.8mm	SUS304　No.4仕上　板厚0.8mm
	引手	SUS304　プレス成型品	SUS304　プレス成型品
ベタ棚	棚板	SUS430　No.4仕上　板厚1.0mm	SUS304　No.4仕上　板厚1.0mm
	コーナーブラケット	SUS304	SUS304
スノコ棚	枠	SUS430　No.4仕上	SUS304　No.4仕上
	チャンネル	SUS430　板厚0.8mm	SUS304　板厚0.8mm
	コーナーブラケット	SUS304	SUS304
H枠 三方枠 四方枠	枠	SUS430　No.4仕上	SUS304　No.4仕上
	コーナーブラケット	SUS304	SUS304
支柱	パイプ	SUS430　丸パイプ　Φ38mm	SUS304　丸パイプ　Φ38mm
	アジャスト脚	SUS304　アジャスト幅　+30mm	SUS304　アジャスト幅　+30mm
耐荷重(製品の質量も含みます)		ベタ棚・スノコ棚の製品……天板：250kg・棚：200kg（但し、総耐荷重400kg／台まで） H枠・三方枠・四方枠の製品……天板：150kg（総耐荷重150kg）	

※作業台〈アジャスト付〉は「天板」「各種棚・枠」「支柱（アジャスト付）」のパーツに分かれていて、組立が必要な製品です。

ベタ棚
WDWB-12075
WDWBN-12075

■ WDWB型〈両面引出・ベタ棚〉　■ WDWBN型〈両面引出・ベタ棚〉※受注生産品

SUS430			SUS304			寸法(mm)			引出数
型式	税抜標準価格(円)	質量(kg)	型式	税抜標準価格(円)	質量(kg)	間口	奥行	高さ	
WDWB- 9075	102,100	45.4	WDWBN- 9075	164,800	46.5	900	750	800	4
WDWB-12075	121,600	57.3	WDWBN-12075	198,900	58.9	1200			4
WDWB-15075	149,700	71.3	WDWBN-15075	242,100	73.2	1500			6
WDWB-18075	179,200	86.4	WDWBN-18075	286,700	88.8	1800			8
WDWB- 9090	108,100	50.2	WDWBN- 9090	175,400	51.0	900	900		4
WDWB-12090	129,700	63.1	WDWBN-12090	213,000	64.9	1200			4
WDWB-15090	165,900	78.7	WDWBN-15090	266,300	80.8	1500			6
WDWB-18090	197,100	95.3	WDWBN-18090	313,000	97.9	1800			8

スノコ棚
WDWS-12075
WDWSN-12075

■ WDWS型〈両面引出・スノコ棚〉　■ WDWSN型〈両面引出・スノコ棚〉※受注生産品

SUS430			SUS304			寸法(mm)			引出数
型式	税抜標準価格(円)	質量(kg)	型式	税抜標準価格(円)	質量(kg)	間口	奥行	高さ	
WDWS- 9075	102,100	45.5	WDWSN- 9075	164,800	46.6	900	750	800	4
WDWS-12075	121,600	57.5	WDWSN-12075	198,900	59.0	1200			4
WDWS-15075	149,700	71.2	WDWSN-15075	242,100	73.1	1500			6
WDWS-18075	179,200	86.0	WDWSN-18075	286,700	88.3	1800			8
WDWS- 9090	108,100	49.8	WDWSN- 9090	175,400	51.6	900	900		4
WDWS-12090	129,700	63.0	WDWSN-12090	213,000	64.7	1200			4
WDWS-15090	165,900	78.0	WDWSN-15090	266,300	80.2	1500			6
WDWS-18090	197,100	94.2	WDWSN-18090	313,000	96.8	1800			8

作業台を、さらに便利に活用するために…。

●棚・枠の取付位置は25㎜ピッチで調節できます。

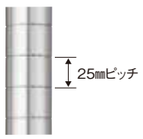

●上棚と組み合わせて、空間の有効活用ができます。

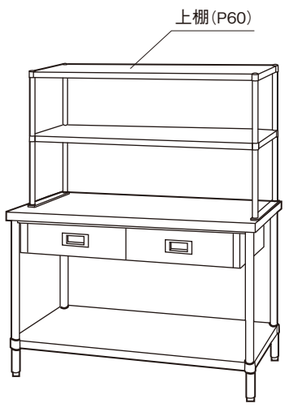

※上棚は「ベタ棚」「支柱」のパーツに分かれていて、
組立及び取付・施工が必要な製品です。

●オプションの棚・枠(P61～62)を追加して、
さまざまな用途にご使用いただける製品を
構成していただくことができます。

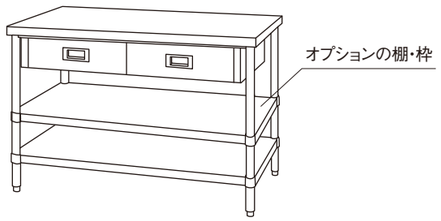

H枠
WDWH-12075
WDWHN-12075

■ WDWH型〈両面引出・H枠〉　■ WDWHN型〈両面引出・H枠〉※受注生産品

SUS430			SUS304			寸法(mm)			引出数
型式	税抜標準価格(円)	質量(kg)	型式	税抜標準価格(円)	質量(kg)	間口	奥行	高さ	
WDWH- 9075	97,700	43.1	WDWHN- 9075	157,600	44.1	900	750	800	4
WDWH-12075	114,800	53.1	WDWHN-12075	187,600	54.6	1200			4
WDWH-15075	140,400	65.3	WDWHN-15075	226,900	67.0	1500			6
WDWH-18075	167,600	78.5	WDWHN-18075	267,800	80.6	1800			8
WDWH- 9090	102,900	47.4	WDWHN- 9090	166,800	48.6	900	900		4
WDWH-12090	121,500	58.4	WDWHN-12090	199,500	60.0	1200			4
WDWH-15090	154,800	71.6	WDWHN-15090	248,200	73.6	1500			6
WDWH-18090	183,300	86.0	WDWHN-18090	290,500	88.3	1800			8

四方枠
WDWZ-12075
WDWZN-12075

■ WDWZ型〈両面引出・四方枠〉　■ WDWZN型〈両面引出・四方枠〉※受注生産品

SUS430			SUS304			寸法(mm)			引出数
型式	税抜標準価格(円)	質量(kg)	型式	税抜標準価格(円)	質量(kg)	間口	奥行	高さ	
WDWZ- 9075	97,700	41.8	WDWZN- 9075	157,600	42.8	900	750	800	4
WDWZ-12075	114,800	52.4	WDWZN-12075	187,600	53.8	1200			4
WDWZ-15075	140,400	64.7	WDWZN-15075	226,900	66.4	1500			6
WDWZ-18075	167,600	78.1	WDWZN-18075	267,800	80.2	1800			8
WDWZ- 9090	102,900	45.3	WDWZN- 9090	166,800	46.4	900	900		4
WDWZ-12090	121,500	56.9	WDWZN-12090	199,500	58.4	1200			4
WDWZ-15090	154,800	70.2	WDWZN-15090	248,200	72.1	1500			6
WDWZ-18090	183,300	84.7	WDWZN-18090	290,500	87.0	1800			8

製品の仕様

		SUS430	SUS304
天板		SUS430　No.4仕上　板厚1.2㎜	SUS304　No.4仕上　板厚1.2㎜
引出	本体	SUS430　No.4仕上　板厚0.8㎜	SUS304　No.4仕上　板厚0.8㎜
	引手	SUS304　プレス成型品	SUS304　プレス成型品
ベタ棚	棚板	SUS430　No.4仕上　板厚1.0㎜	SUS304　No.4仕上　板厚1.0㎜
	コーナーブラケット	SUS304	SUS304
スノコ棚	枠	SUS430　No.4仕上	SUS304　No.4仕上
	チャンネル	SUS430　板厚0.8㎜	SUS304　板厚0.8㎜
	コーナーブラケット	SUS304	SUS304
H枠四方枠	枠	SUS430　No.4仕上	SUS304　No.4仕上
	コーナーブラケット	SUS304	SUS304
支柱	パイプ	SUS430　丸パイプ　φ38㎜	SUS304　丸パイプ　φ38㎜
	アジャスト脚	SUS304　アジャスト幅　＋30㎜	SUS304　アジャスト幅　＋30㎜
耐荷重(製品の質量も含みます)		ベタ棚・スノコ棚の製品……天板：250kg・棚：200kg(但し、総耐荷重400kg／台まで) H枠・四方枠の製品……天板：150kg(総耐荷重150kg)	

※作業台〈アジャスト付〉は「天板」「各種棚・枠」「支柱(アジャスト付)」のパーツに分かれていて、組立が必要な製品です。

作業台
ワゴン
ラック
保管庫・一段式
保管庫・二段式
戸棚
キャビネット作業台
吊戸棚
吊下棚
平棚パイプ棚
上棚
オプション
キャスターについて
主要寸法

ベタ棚
WBC-12060-U75
WBNC-12060-U75

■ WBC-U75型〈ベタ棚〉　■ WBNC-U75型〈ベタ棚〉※受注生産品

SUS430			SUS304			寸　法(mm)		
型　式	税抜標準価格(円)	質量(kg)	型　式	税抜標準価格(円)	質量(kg)	間口	奥行	高さ
WBC- 4545-U75	31,200	12.0	WBNC- 4545-U75	42,700	12.3	450	450	800
WBC- 6045-U75	33,800	13.6	WBNC- 6045-U75	46,900	13.9	600		
WBC- 7545-U75	36,300	15.1	WBNC- 7545-U75	50,700	15.5	750		
WBC- 9045-U75	39,800	17.5	WBNC- 9045-U75	56,400	17.9	900		
WBC-12045-U75	45,800	21.3	WBNC-12045-U75	66,000	21.9	1200		
WBC-15045-U75	51,700	25.2	WBNC-15045-U75	75,200	25.8	1500		
WBC-18045-U75	57,300	29.0	WBNC-18045-U75	84,200	29.8	1800		
WBC- 6060-U75	37,700	15.5	WBNC- 6060-U75	51,700	15.8	600	600	
WBC- 7560-U75	40,700	17.3	WBNC- 7560-U75	56,200	17.8	750		
WBC- 9060-U75	45,100	20.3	WBNC- 9060-U75	63,100	20.8	900		
WBC-12060-U75	52,700	25.1	WBNC-12060-U75	74,600	25.8	1200		
WBC-15060-U75	60,800	31.6	WBNC-15060-U75	89,000	32.4	1500		
WBC-18060-U75	67,900	36.7	WBNC-18060-U75	100,200	37.7	1800		
WBC- 9075-U75	50,100	24.4	WBNC- 9075-U75	72,400	25.0	900	750	
WBC-12075-U75	59,000	30.6	WBNC-12075-U75	86,500	31.4	1200		
WBC-15075-U75	67,700	36.7	WBNC-15075-U75	100,300	37.7	1500		
WBC-18075-U75	75,800	42.9	WBNC-18075-U75	113,100	44.1	1800		
WBC- 9090-U75	54,900	27.4	WBNC- 9090-U75	79,800	28.2	900	900	
WBC-12090-U75	64,700	34.7	WBNC-12090-U75	95,400	35.6	1200		
WBC-15090-U75	74,500	41.9	WBNC-15090-U75	110,900	43.0	1500		
WBC-18090-U75	83,500	49.1	WBNC-18090-U75	125,200	50.4	1800		

スノコ棚
WSC-12060-U75
WSNC-12060-U75

■ WSC-U75型〈スノコ棚〉　■ WSNC-U75型〈スノコ棚〉※受注生産品

SUS430			SUS304			寸　法(mm)		
型　式	税抜標準価格(円)	質量(kg)	型　式	税抜標準価格(円)	質量(kg)	間口	奥行	高さ
WSC- 4545-U75	31,200	12.3	WSNC- 4545-U75	42,700	12.5	450	450	800
WSC- 6045-U75	33,800	14.1	WSNC- 6045-U75	46,900	14.4	600		
WSC- 7545-U75	36,300	15.6	WSNC- 7545-U75	50,700	16.0	750		
WSC- 9045-U75	39,800	17.8	WSNC- 9045-U75	56,400	18.3	900		
WSC-12045-U75	45,800	22.1	WSNC-12045-U75	66,000	21.9	1200		
WSC-15045-U75	51,700	26.0	WSNC-15045-U75	75,200	25.8	1500		
WSC-18045-U75	57,300	29.9	WSNC-18045-U75	84,200	29.8	1800		
WSC- 6060-U75	37,700	16.0	WSNC- 6060-U75	51,700	16.4	600	600	
WSC- 7560-U75	40,700	17.8	WSNC- 7560-U75	56,200	18.2	750		
WSC- 9060-U75	45,100	20.5	WSNC- 9060-U75	63,100	21.1	900		
WSC-12060-U75	52,700	25.6	WSNC-12060-U75	74,600	26.3	1200		
WSC-15060-U75	60,800	31.9	WSNC-15060-U75	89,000	32.8	1500		
WSC-18060-U75	67,900	36.9	WSNC-18060-U75	100,200	37.9	1800		
WSC- 9075-U75	50,100	24.5	WSNC- 9075-U75	72,400	25.1	900	750	
WSC-12075-U75	59,000	30.7	WSNC-12075-U75	86,500	31.6	1200		
WSC-15075-U75	67,700	36.6	WSNC-15075-U75	100,300	37.6	1500		
WSC-18075-U75	75,800	42.5	WSNC-18075-U75	113,100	43.6	1800		
WSC- 9090-U75	54,900	27.4	WSNC- 9090-U75	79,800	28.2	900	900	
WSC-12090-U75	64,700	34.5	WSNC-12090-U75	95,400	35.5	1200		
WSC-15090-U75	74,500	41.2	WSNC-15090-U75	110,900	42.4	1500		
WSC-18090-U75	83,500	48.0	WSNC-18090-U75	125,200	49.3	1800		

H枠
WHC-12060-U75
WHNC-12060-U75

■ WHC-U75型〈H枠〉　■ WHNC-U75型〈H枠〉※受注生産品

SUS430			SUS304			寸　法(mm)		
型　式	税抜標準価格(円)	質量(kg)	型　式	税抜標準価格(円)	質量(kg)	間口	奥行	高さ
WHC- 4545-U75	30,600	11.5	WHNC- 4545-U75	41,400	11.8	450	450	800
WHC- 6045-U75	32,400	12.8	WHNC- 6045-U75	44,400	13.1	600		
WHC- 7545-U75	34,400	14.1	WHNC- 7545-U75	47,500	14.4	750		
WHC- 9045-U75	37,000	15.7	WHNC- 9045-U75	51,700	16.1	900		
WHC-12045-U75	41,600	18.7	WHNC-12045-U75	59,100	19.1	1200		
WHC-15045-U75	46,100	21.6	WHNC-15045-U75	65,900	22.2	1500		
WHC-18045-U75	50,200	24.6	WHNC-18045-U75	72,600	25.2	1800		
WHC- 6060-U75	35,300	14.2	WHNC- 6060-U75	48,100	14.6	600	600	
WHC- 7560-U75	37,600	15.7	WHNC- 7560-U75	51,500	16.1	750		
WHC- 9060-U75	41,300	18.4	WHNC- 9060-U75	57,200	18.8	900		
WHC-12060-U75	46,800	21.8	WHNC-12060-U75	65,500	22.4	1200		
WHC-15060-U75	52,900	26.9	WHNC-15060-U75	76,700	27.6	1500		
WHC-18060-U75	58,000	30.6	WHNC-18060-U75	84,900	31.5	1800		
WHC- 9075-U75	45,700	22.1	WHNC- 9075-U75	65,200	22.6	900	750	
WHC-12075-U75	52,200	26.4	WHNC-12075-U75	75,200	27.1	1200		
WHC-15075-U75	58,400	30.7	WHNC-15075-U75	85,100	31.5	1500		
WHC-18075-U75	64,200	35.0	WHNC-18075-U75	94,200	36.0	1800		
WHC- 9090-U75	49,700	25.1	WHNC- 9090-U75	71,200	25.7	900	900	
WHC-12090-U75	56,500	29.9	WHNC-12090-U75	81,900	30.7	1200		
WHC-15090-U75	63,400	34.8	WHNC-15090-U75	92,800	35.8	1500		
WHC-18090-U75	69,700	39.7	WHNC-18090-U75	102,700	40.8	1800		

三方枠
WTC-12060-U75
WTNC-12060-U75

■ WTC-U75型〈三方枠〉　■ WTNC-U75型〈三方枠〉※受注生産品

SUS430			SUS304			寸　法(mm)		
型　式	税抜標準価格(円)	質量(kg)	型　式	税抜標準価格(円)	質量(kg)	間口	奥行	高さ
WTC- 4545-U75	30,600	11.1	WTNC- 4545-U75	41,400	11.3	450	450	800
WTC- 6045-U75	32,400	12.2	WTNC- 6045-U75	44,400	12.4	600		
WTC- 7545-U75	34,400	13.3	WTNC- 7545-U75	47,500	13.6	750		
WTC- 9045-U75	37,000	15.1	WTNC- 9045-U75	51,700	15.5	900		
WTC-12045-U75	41,600	18.0	WTNC-12045-U75	59,100	18.5	1200		
WTC-15045-U75	46,100	20.7	WTNC-15045-U75	65,900	21.3	1500		
WTC-18045-U75	50,200	23.4	WTNC-18045-U75	72,600	24.0	1800		
WTC- 6060-U75	35,300	13.6	WTNC- 6060-U75	48,100	13.9	600	600	
WTC- 7560-U75	37,600	14.9	WTNC- 7560-U75	51,500	15.2	750		
WTC- 9060-U75	41,300	17.3	WTNC- 9060-U75	57,200	17.8	900		
WTC-12060-U75	46,800	20.7	WTNC-12060-U75	65,500	21.3	1200		
WTC-15060-U75	52,900	25.6	WTNC-15060-U75	76,700	26.2	1500		
WTC-18060-U75	58,000	29.1	WTNC-18060-U75	84,900	29.8	1800		
WTC- 9075-U75	45,700	20.9	WTNC- 9075-U75	65,200	21.5	900	750	
WTC-12075-U75	52,200	25.2	WTNC-12075-U75	75,200	25.9	1200		
WTC-15075-U75	58,400	29.3	WTNC-15075-U75	85,100	30.1	1500		
WTC-18075-U75	64,200	33.3	WTNC-18075-U75	94,200	34.2	1800		
WTC- 9090-U75	49,700	23.1	WTNC- 9090-U75	71,200	23.7	900	900	
WTC-12090-U75	56,500	27.9	WTNC-12090-U75	81,900	28.7	1200		
WTC-15090-U75	63,400	32.6	WTNC-15090-U75	92,800	33.4	1500		
WTC-18090-U75	69,700	37.2	WTNC-18090-U75	102,700	38.2	1800		

四方枠
WZC-12060-U75
WZNC-12060-U75

■ WZC-U75型〈四方枠〉　■ WZNC-U75型〈四方枠〉※受注生産品

SUS430			SUS304			寸　法(mm)		
型　式	税抜標準価格(円)	質量(kg)	型　式	税抜標準価格(円)	質量(kg)	間口	奥行	高さ
WZC- 4545-U75	30,600	11.4	WZNC- 4545-U75	41,400	11.7	450	450	800
WZC- 6045-U75	32,400	12.7	WZNC- 6045-U75	44,400	13.0	600		
WZC- 7545-U75	34,400	14.0	WZNC- 7545-U75	47,500	14.3	750		
WZC- 9045-U75	37,000	15.7	WZNC- 9045-U75	51,700	16.0	900		
WZC-12045-U75	41,600	19.2	WZNC-12045-U75	59,100	19.6	1200		
WZC-15045-U75	46,100	22.3	WZNC-15045-U75	65,900	22.8	1500		
WZC-18045-U75	50,200	25.4	WZNC-18045-U75	72,600	26.0	1800		
WZC- 6060-U75	35,300	14.2	WZNC- 6060-U75	48,100	14.5	600	600	
WZC- 7560-U75	37,600	15.6	WZNC- 7560-U75	51,500	16.0	750		
WZC- 9060-U75	41,300	17.6	WZNC- 9060-U75	57,200	18.0	900		
WZC-12060-U75	46,800	21.6	WZNC-12060-U75	65,500	22.1	1200		
WZC-15060-U75	52,900	26.8	WZNC-15060-U75	76,700	27.5	1500		
WZC-18060-U75	58,000	30.7	WZNC-18060-U75	84,900	31.5	1800		
WZC- 9075-U75	45,700	20.8	WZNC- 9075-U75	65,200	21.3	900	750	
WZC-12075-U75	52,200	25.7	WZNC-12075-U75	75,200	26.3	1200		
WZC-15075-U75	58,400	30.1	WZNC-15075-U75	85,100	30.9	1500		
WZC-18075-U75	64,200	34.6	WZNC-18075-U75	94,200	35.5	1800		
WZC- 9090-U75	49,700	23.0	WZNC- 9090-U75	71,200	23.5	900	900	
WZC-12090-U75	56,500	28.4	WZNC-12090-U75	81,900	29.1	1200		
WZC-15090-U75	63,400	33.4	WZNC-15090-U75	92,800	34.3	1500		
WZC-18090-U75	69,700	38.5	WZNC-18090-U75	102,700	39.5	1800		

製品の仕様

		SUS430	SUS304
天板		SUS430　No.4仕上　板厚1.0mm (4545/6045/7545/9045/12045/15045/18045/6060/7560/9060/12060)	SUS304　No.4仕上　板厚1.0mm (4545/6045/7545/9045/12045/15045/18045/6060/7560/9060/12060)
		SUS430　No.4仕上　板厚1.2mm (15060/18060/9075/12075/15075/18075/9090/12090/15090/18090)	SUS304　No.4仕上　板厚1.2mm (15060/18060/9075/12075/15075/18075/9090/12090/15090/18090)
ベタ棚	棚板	SUS430　No.4仕上　板厚1.0mm	SUS304　No.4仕上　板厚1.0mm
	コーナーブラケット	SUS304	SUS304
スノコ棚	枠	SUS430　No.4仕上	SUS304　No.4仕上
	チャンネル	SUS430　板厚0.8mm	SUS304　板厚0.8mm
	コーナーブラケット	SUS304	SUS304
H枠 三方枠 四方枠	枠	SUS430　No.4仕上	SUS304　No.4仕上
	コーナーブラケット	SUS304	SUS304
支柱	パイプ	SUS430　丸パイプ　φ38mm	SUS304　丸パイプ　φ38mm
	キャスター	スチール　ウレタン車　ストッパー付　φ75mm	スチール　ウレタン車　ストッパー付　φ75mm
耐荷重(製品の質量も含みます)		ベタ棚・スノコ棚の製品……天板：150kg・棚：100kg（但し、総耐荷重200kg／台まで） H枠・三方枠・四方枠の製品……天板：150kg（総耐荷重150kg）	

※作業台(U-75キャスター付)は「天板」「各種棚・枠」「支柱(U-75キャスター付)」のパーツに分かれていて、組立が必要な製品です。

ベタ棚
WDBC-12060-U75
WDBNC-12060-U75

■ WDBC-U75型〈片面引出・ベタ棚〉　■ WDBNC-U75型〈片面引出・ベタ棚〉※受注生産品

SUS430			SUS304			寸法(mm)			引出数
型式	税抜標準価格(円)	質量(kg)	型式	税抜標準価格(円)	質量(kg)	間口	奥行	高さ	
WDBC- 6045-U75	51,600	20.9	WDBNC- 6045-U75	78,800	21.3	600	450	800	1
WDBC- 7545-U75	56,200	23.5	WDBNC- 7545-U75	86,700	24.0	750			1
WDBC- 9045-U75	68,400	29.1	WDBNC- 9045-U75	106,200	29.8	900			2
WDBC-12045-U75	80,300	36.1	WDBNC-12045-U75	126,800	37.0	1200			2
WDBC-15045-U75	99,400	44.1	WDBNC-15045-U75	154,900	45.2	1500			3
WDBC-18045-U75	116,100	52.7	WDBNC-18045-U75	180,100	54.1	1800			4
WDBC- 6060-U75	57,700	23.7	WDBNC- 6060-U75	88,000	24.3	600	600		1
WDBC- 7560-U75	63,200	26.8	WDBNC- 7560-U75	97,400	27.5	750			1
WDBC- 9060-U75	79,000	32.8	WDBNC- 9060-U75	120,400	33.6	900			2
WDBC-12060-U75	92,500	40.9	WDBNC-12060-U75	143,000	42.0	1200			2
WDBC-15060-U75	111,400	51.8	WDBNC-15060-U75	173,500	53.1	1500			3
WDBC-18060-U75	130,700	61.9	WDBNC-18060-U75	202,000	63.6	1800			4
WDBC- 9075-U75	84,000	36.9	WDBNC- 9075-U75	129,700	37.8	900	750		2
WDBC-12075-U75	98,800	46.3	WDBNC-12075-U75	154,900	47.5	1200			2
WDBC-15075-U75	118,300	56.9	WDBNC-15075-U75	184,800	58.4	1500			3
WDBC-18075-U75	138,600	68.1	WDBNC-18075-U75	214,900	69.9	1800			4
WDBC- 9090-U75	88,800	39.9	WDBNC- 9090-U75	137,100	40.9	900	900		2
WDBC-12090-U75	104,500	50.4	WDBNC-12090-U75	163,800	51.8	1200			2
WDBC-15090-U75	125,100	62.0	WDBNC-15090-U75	195,400	63.7	1500			3
WDBC-18090-U75	146,300	74.3	WDBNC-18090-U75	227,000	76.3	1800			4

スノコ棚
WDSC-12060-U75
WDSNC-12060-U75

■ WDSC-U75型〈片面引出・スノコ棚〉　■ WDSNC-U75型〈片面引出・スノコ棚〉※受注生産品

SUS430			SUS304			寸法(mm)			引出数
型式	税抜標準価格(円)	質量(kg)	型式	税抜標準価格(円)	質量(kg)	間口	奥行	高さ	
WDSC- 6045-U75	51,600	21.3	WDSNC- 6045-U75	78,800	21.8	600	450	800	1
WDSC- 7545-U75	56,200	23.9	WDSNC- 7545-U75	86,700	24.5	750			1
WDSC- 9045-U75	68,400	29.5	WDSNC- 9045-U75	106,200	30.2	900			2
WDSC-12045-U75	80,300	36.9	WDSNC-12045-U75	126,800	37.8	1200			2
WDSC-15045-U75	99,400	44.9	WDSNC-15045-U75	154,900	46.1	1500			3
WDSC-18045-U75	116,100	53.5	WDSNC-18045-U75	180,100	54.9	1800			4
WDSC- 6060-U75	57,700	24.2	WDSNC- 6060-U75	88,000	24.8	600	600		1
WDSC- 7560-U75	63,200	27.3	WDSNC- 7560-U75	97,400	28.0	750			1
WDSC- 9060-U75	79,000	33.0	WDSNC- 9060-U75	120,400	33.8	900			2
WDSC-12060-U75	92,500	41.4	WDSNC-12060-U75	143,000	42.5	1200			2
WDSC-15060-U75	111,400	52.1	WDSNC-15060-U75	173,500	53.5	1500			3
WDSC-18060-U75	130,700	62.1	WDSNC-18060-U75	202,000	63.8	1800			4
WDSC- 9075-U75	84,000	37.0	WDSNC- 9075-U75	129,700	37.9	900	750		2
WDSC-12075-U75	98,800	46.5	WDSNC-12075-U75	154,900	47.7	1200			2
WDSC-15075-U75	118,300	56.8	WDSNC-15075-U75	184,800	58.3	1500			3
WDSC-18075-U75	138,600	67.6	WDSNC-18075-U75	214,900	69.5	1800			4
WDSC- 9090-U75	88,800	39.9	WDSNC- 9090-U75	137,100	40.9	900	900		2
WDSC-12090-U75	104,500	50.3	WDSNC-12090-U75	163,800	51.6	1200			2
WDSC-15090-U75	125,100	61.4	WDSNC-15090-U75	195,400	63.1	1500			3
WDSC-18090-U75	146,300	73.1	WDSNC-18090-U75	227,000	75.1	1800			4

H枠
WDHC-12060-U75
WDHNC-12060-U75

■ WDHC-U75型〈片面引出・H枠〉　■ WDHNC-U75型〈片面引出・H枠〉※受注生産品

SUS430			SUS304			寸法(mm)			引出数
型式	税抜標準価格(円)	質量(kg)	型式	税抜標準価格(円)	質量(kg)	間口	奥行	高さ	
WDHC- 6045-U75	50,200	20.1	WDHNC- 6045-U75	76,300	20.5	600	450	800	1
WDHC- 7545-U75	54,300	22.4	WDHNC- 7545-U75	83,500	22.9	750			1
WDHC- 9045-U75	65,600	27.4	WDHNC- 9045-U75	101,500	28.1	900			2
WDHC-12045-U75	76,100	33.4	WDHNC-12045-U75	119,900	34.3	1200			2
WDHC-15045-U75	93,800	40.5	WDHNC-15045-U75	145,600	41.6	1500			3
WDHC-18045-U75	109,000	48.2	WDHNC-18045-U75	168,500	49.4	1800			4
WDHC- 6060-U75	55,300	22.5	WDHNC- 6060-U75	84,400	23.0	600	600		1
WDHC- 7560-U75	60,100	25.2	WDHNC- 7560-U75	92,700	25.8	750			1
WDHC- 9060-U75	75,200	30.9	WDHNC- 9060-U75	114,500	31.6	900			2
WDHC-12060-U75	86,600	37.6	WDHNC-12060-U75	133,900	38.6	1200			2
WDHC-15060-U75	103,500	47.0	WDHNC-15060-U75	161,200	48.3	1500			3
WDHC-18060-U75	120,800	55.8	WDHNC-18060-U75	186,700	57.3	1800			4
WDHC- 9075-U75	79,600	34.5	WDHNC- 9075-U75	122,500	35.4	900	750		2
WDHC-12075-U75	92,000	42.1	WDHNC-12075-U75	143,600	43.3	1200			2
WDHC-15075-U75	109,000	50.9	WDHNC-15075-U75	169,600	52.2	1500			3
WDHC-18075-U75	127,000	60.2	WDHNC-18075-U75	196,000	61.8	1800			4
WDHC- 9090-U75	83,600	37.5	WDHNC- 9090-U75	128,500	38.5	900	900		2
WDHC-12090-U75	96,300	45.7	WDHNC-12090-U75	150,300	46.9	1200			2
WDHC-15090-U75	114,000	55.0	WDHNC-15090-U75	177,300	56.5	1500			3
WDHC-18090-U75	132,500	64.9	WDHNC-18090-U75	204,500	66.6	1800			4

三方枠
WDTC-12060-U75
WDTNC-12060-U75

■ WDTC-U75型〈片面引出・三方枠〉　■ WDTNC-U75型〈片面引出・三方枠〉※受注生産品

SUS430			SUS304			寸法(mm)			引出数
型式	税抜標準価格(円)	質量(kg)	型式	税抜標準価格(円)	質量(kg)	間口	奥行	高さ	
WDTC- 6045-U75	50,200	19.5	WDTNC- 6045-U75	76,300	19.9	600	450	800	1
WDTC- 7545-U75	54,300	21.6	WDTNC- 7545-U75	83,500	22.1	750			1
WDTC- 9045-U75	65,600	26.8	WDTNC- 9045-U75	101,500	27.4	900			2
WDTC-12045-U75	76,100	32.8	WDTNC-12045-U75	119,900	33.6	1200			2
WDTC-15045-U75	93,800	39.6	WDTNC-15045-U75	145,600	40.7	1500			3
WDTC-18045-U75	109,000	47.1	WDTNC-18045-U75	168,500	48.3	1800			4
WDTC- 6060-U75	55,300	21.8	WDTNC- 6060-U75	84,400	22.4	600	600		1
WDTC- 7560-U75	60,100	24.4	WDTNC- 7560-U75	92,700	25.0	750			1
WDTC- 9060-U75	75,200	29.8	WDTNC- 9060-U75	114,500	30.5	900			2
WDTC-12060-U75	86,600	36.5	WDTNC-12060-U75	133,900	37.4	1200			2
WDTC-15060-U75	103,500	45.7	WDTNC-15060-U75	161,200	46.9	1500			3
WDTC-18060-U75	120,800	54.2	WDTNC-18060-U75	186,700	55.7	1800			4
WDTC- 9075-U75	79,600	33.4	WDTNC- 9075-U75	122,500	34.2	900	750		2
WDTC-12075-U75	92,000	41.0	WDTNC-12075-U75	143,600	42.0	1200			2
WDTC-15075-U75	109,000	49.4	WDTNC-15075-U75	169,600	50.7	1500			3
WDTC-18075-U75	127,000	58.5	WDTNC-18075-U75	196,000	60.1	1800			4
WDTC- 9090-U75	83,600	35.6	WDTNC- 9090-U75	128,500	36.4	900	900		2
WDTC-12090-U75	96,300	43.7	WDTNC-12090-U75	150,300	44.8	1200			2
WDTC-15090-U75	114,000	52.7	WDTNC-15090-U75	177,300	54.1	1500			3
WDTC-18090-U75	132,500	62.4	WDTNC-18090-U75	204,500	64.1	1800			4

四方枠
WDZC-12060-U75
WDZNC-12060-U75

■ WDZC-U75型〈片面引出・四方枠〉　■ WDZNC-U75型〈片面引出・四方枠〉※受注生産品

SUS430			SUS304			寸法(mm)			引出数
型式	税抜標準価格(円)	質量(kg)	型式	税抜標準価格(円)	質量(kg)	間口	奥行	高さ	
WDZC- 6045-U75	50,200	20.0	WDZNC- 6045-U75	76,300	20.4	600	450	800	1
WDZC- 7545-U75	54,300	22.3	WDZNC- 7545-U75	83,500	22.8	750			1
WDZC- 9045-U75	65,600	27.4	WDZNC- 9045-U75	101,500	28.0	900			2
WDZC-12045-U75	76,100	33.9	WDZNC-12045-U75	119,900	34.8	1200			2
WDZC-15045-U75	93,800	41.2	WDZNC-15045-U75	145,600	42.2	1500			3
WDZC-18045-U75	109,000	49.0	WDZNC-18045-U75	168,500	50.2	1800			4
WDZC- 6060-U75	55,300	22.4	WDZNC- 6060-U75	84,400	22.9	600	600		1
WDZC- 7560-U75	60,100	25.1	WDZNC- 7560-U75	92,700	25.7	750			1
WDZC- 9060-U75	75,200	30.1	WDZNC- 9060-U75	114,500	30.8	900			2
WDZC-12060-U75	86,600	37.4	WDZNC-12060-U75	133,900	38.3	1200			2
WDZC-15060-U75	103,500	47.0	WDZNC-15060-U75	161,200	48.2	1500			3
WDZC-18060-U75	120,800	55.9	WDZNC-18060-U75	186,700	57.4	1800			4
WDZC- 9075-U75	79,600	33.3	WDZNC- 9075-U75	122,500	34.0	900	750		2
WDZC-12075-U75	92,000	41.4	WDZNC-12075-U75	143,600	42.5	1200			2
WDZC-15075-U75	109,000	50.3	WDZNC-15075-U75	169,600	51.6	1500			3
WDZC-18075-U75	127,000	59.8	WDZNC-18075-U75	196,000	61.4	1800			4
WDZC- 9090-U75	83,600	35.4	WDZNC- 9090-U75	128,500	36.3	900	900		2
WDZC-12090-U75	96,300	44.1	WDZNC-12090-U75	150,300	45.3	1200			2
WDZC-15090-U75	114,000	53.6	WDZNC-15090-U75	177,300	55.0	1500			3
WDZC-18090-U75	132,500	63.7	WDZNC-18090-U75	204,500	65.4	1800			4

製品の仕様

		SUS430	SUS304
天板		SUS430　No.4仕上　板厚1.0mm (6045/7545/9045/12045/15045/18045/6060/7560/9060/12060)	SUS304　No.4仕上　板厚1.0mm (6045/7545/9045/12045/15045/18045/6060/7560/9060/12060)
		SUS430　No.4仕上　板厚1.2mm (15060/18060/9075/12075/15075/18075/9090/12090/15090/18090)	SUS304　No.4仕上　板厚1.2mm (15060/18060/9075/12075/15075/18075/9090/12090/15090/18090)
引出	本体	SUS430　No.4仕上　板厚0.8mm	SUS304　No.4仕上　板厚0.8mm
	引手	SUS304　プレス成型品	SUS304　プレス成型品
ベタ棚	棚板	SUS430　No.4仕上　板厚1.0mm	SUS304　No.4仕上　板厚1.0mm
	コーナーブラケット	SUS304	SUS304
スノコ棚	枠	SUS430　No.4仕上	SUS304　No.4仕上
	チャンネル	SUS430　板厚0.8mm	SUS304　板厚0.8mm
	コーナーブラケット	SUS304	SUS304
H枠 三方枠 四方枠	枠	SUS430　No.4仕上	SUS304　No.4仕上
	コーナーブラケット	SUS304	SUS304
支柱	パイプ	SUS430　丸パイプ　φ38mm	SUS304　丸パイプ　φ38mm
	キャスター	スチール　ウレタン車　ストッパー付　φ75mm	スチール　ウレタン車　ストッパー付　φ75mm
耐荷重(製品の質量も含みます)		ベタ棚・スノコ棚の製品……天板：150kg・棚：100kg（但し、総耐荷重200kg／台まで） H枠・三方枠・四方枠の製品……天板：150kg（総耐荷重150kg）	

※作業台〈U-75キャスター付〉は「天板」「各種棚・枠」「支柱（U-75キャスター付）」のパーツに分かれていて、組立が必要な製品です。

ベタ棚
WDWBC-12075-U75
WDWBNC-12075-U75

■ WDWBC-U75型〈両面引出・ベタ棚〉　■ WDWBNC-U75型〈両面引出・ベタ棚〉※受注生産品

SUS430			SUS304			寸法(mm)			引出数
型式	税抜標準価格(円)	質量(kg)	型式	税抜標準価格(円)	質量(kg)	間口	奥行	高さ	
WDWBC- 9075-U75	106,100	46.4	WDWBNC- 9075-U75	168,800	47.5	900	750	800	4
WDWBC-12075-U75	125,600	58.3	WDWBNC-12075-U75	202,900	59.9	1200			4
WDWBC-15075-U75	153,700	72.3	WDWBNC-15075-U75	246,100	74.2	1500			6
WDWBC-18075-U75	183,200	87.4	WDWBNC-18075-U75	290,700	89.8	1800			8
WDWBC- 9090-U75	112,100	51.2	WDWBNC- 9090-U75	179,400	52.0	900	900		4
WDWBC-12090-U75	133,700	64.1	WDWBNC-12090-U75	217,000	65.9	1200			4
WDWBC-15090-U75	169,900	79.7	WDWBNC-15090-U75	270,300	81.8	1500			6
WDWBC-18090-U75	201,100	96.3	WDWBNC-18090-U75	317,000	98.9	1800			8

スノコ棚
WDWSC-12075-U75
WDWSNC-12075-U75

■ WDWSC-U75型〈両面引出・スノコ棚〉　■ WDWSNC-U75型〈両面引出・スノコ棚〉※受注生産品

SUS430			SUS304			寸法(mm)			引出数
型式	税抜標準価格(円)	質量(kg)	型式	税抜標準価格(円)	質量(kg)	間口	奥行	高さ	
WDWSC- 9075-U75	106,100	46.5	WDWSNC- 9075-U75	168,800	47.6	900	750	800	4
WDWSC-12075-U75	125,600	58.5	WDWSNC-12075-U75	202,900	60.0	1200			4
WDWSC-15075-U75	153,700	72.2	WDWSNC-15075-U75	246,100	74.1	1500			6
WDWSC-18075-U75	183,200	87.0	WDWSNC-18075-U75	290,700	89.3	1800			8
WDWSC- 9090-U75	112,100	50.8	WDWSNC- 9090-U75	179,400	52.6	900	900		4
WDWSC-12090-U75	133,700	64.0	WDWSNC-12090-U75	217,000	65.7	1200			4
WDWSC-15090-U75	169,900	79.0	WDWSNC-15090-U75	270,300	81.2	1500			6
WDWSC-18090-U75	201,100	95.2	WDWSNC-18090-U75	317,000	97.8	1800			8

作業台を、さらに便利に活用するために…。

●棚・枠の取付位置は25㎜ピッチで調節できます。

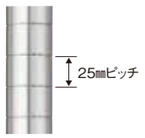

●上棚と組み合わせて、空間の有効活用ができます。

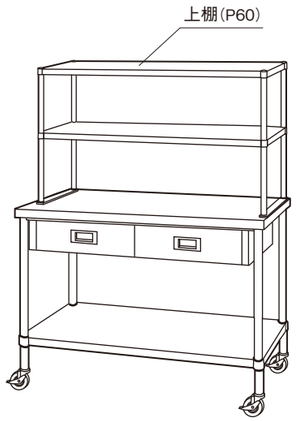

※上棚は「ベタ棚」「支柱」のパーツに分かれていて、
組立及び取付・施工が必要な製品です。

●オプションの棚・枠(P61～62)を追加して、
さまざまな用途にご使用いただける製品を
構成していただくことができます。

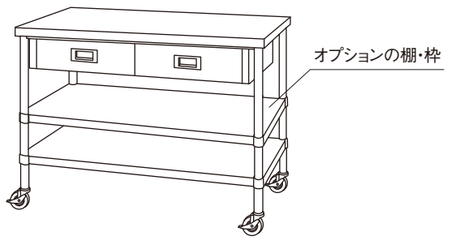

H枠
WDWHC-12075-U75
WDWHNC-12075-U75

■ WDWHC-U75型〈両面引出・H枠〉　■ WDWHNC-U75型〈両面引出・H枠〉※受注生産品

SUS430			SUS304			寸法(mm)			引出数
型式	税抜標準価格(円)	質量(kg)	型式	税抜標準価格(円)	質量(kg)	間口	奥行	高さ	
WDWHC- 9075-U75	101,700	44.1	WDWHNC- 9075-U75	161,600	45.1	900	750	800	4
WDWHC-12075-U75	118,800	54.1	WDWHNC-12075-U75	191,600	55.6	1200			4
WDWHC-15075-U75	144,400	66.3	WDWHNC-15075-U75	230,900	68.0	1500			6
WDWHC-18075-U75	171,600	79.5	WDWHNC-18075-U75	271,800	81.6	1800			8
WDWHC- 9090-U75	106,900	48.4	WDWHNC- 9090-U75	170,800	49.6	900	900		4
WDWHC-12090-U75	125,500	59.4	WDWHNC-12090-U75	203,500	61.0	1200			4
WDWHC-15090-U75	158,800	72.6	WDWHNC-15090-U75	252,200	74.6	1500			6
WDWHC-18090-U75	187,300	87.0	WDWHNC-18090-U75	294,500	89.3	1800			8

四方枠
WDWZC-12075-U75
WDWZNC-12075-U75

■ WDWZC-U75型〈両面引出・四方枠〉　■ WDWZNC-U75型〈両面引出・四方枠〉※受注生産品

SUS430			SUS304			寸法(mm)			引出数
型式	税抜標準価格(円)	質量(kg)	型式	税抜標準価格(円)	質量(kg)	間口	奥行	高さ	
WDWZC- 9075-U75	101,700	42.8	WDWZNC- 9075-U75	161,600	43.8	900	750	800	4
WDWZC-12075-U75	118,800	53.4	WDWZNC-12075-U75	191,600	54.8	1200			4
WDWZC-15075-U75	144,400	65.7	WDWZNC-15075-U75	230,900	67.4	1500			6
WDWZC-18075-U75	171,600	79.1	WDWZNC-18075-U75	271,800	81.2	1800			8
WDWZC- 9090-U75	106,900	46.3	WDWZNC- 9090-U75	170,800	47.4	900	900		4
WDWZC-12090-U75	125,500	57.9	WDWZNC-12090-U75	203,500	59.4	1200			4
WDWZC-15090-U75	158,800	71.2	WDWZNC-15090-U75	252,200	73.1	1500			6
WDWZC-18090-U75	187,300	85.7	WDWZNC-18090-U75	294,500	88.0	1800			8

製品の仕様

		SUS430	SUS304
天板		SUS430　No.4仕上　板厚1.2㎜	SUS304　No.4仕上　板厚1.2㎜
引出	本体	SUS430　No.4仕上　板厚0.8㎜	SUS304　No.4仕上　板厚0.8㎜
	引手	SUS304　プレス成型品	SUS304　プレス成型品
ベタ棚	棚板	SUS430　No.4仕上　板厚1.0㎜	SUS304　No.4仕上　板厚1.0㎜
	コーナーブラケット	SUS304	SUS304
スノコ棚	枠	SUS430　No.4仕上	SUS304　No.4仕上
	チャンネル	SUS430　板厚0.8㎜	SUS304　板厚0.8㎜
	コーナーブラケット	SUS304	SUS304
H枠 四方枠	枠	SUS430　No.4仕上	SUS304　No.4仕上
	コーナーブラケット	SUS304	SUS304
支柱	パイプ	SUS430　丸パイプ　φ38㎜	SUS304　丸パイプ　φ38㎜
	キャスター	スチール　ウレタン車　ストッパー付　φ75㎜	スチール　ウレタン車　ストッパー付　φ75㎜
耐荷重(製品の質量も含みます)		ベタ棚・スノコ棚の製品……天板：150kg・棚：100kg（但し、総耐荷重200kg／台まで） H枠・四方枠の製品……天板：150kg（総耐荷重150kg）	

※作業台〈U-75キャスター付〉は「天板」「各種棚・枠」「支柱(U-75キャスター付)」のパーツに分かれていて、組立が必要な製品です。

作業台
ワゴン
ラック
保管庫・一段式
保管庫・二段式
戸棚
キャビネット作業台
吊戸棚
吊下棚
平棚パイプ棚
上棚
オプション
キャスターについて
主要寸法

ベタ棚
WBC-12060-U100
WBNC-12060-U100

■ WBC-U100型〈ベタ棚〉　■ WBNC-U100型〈ベタ棚〉※受注生産品

SUS430			SUS304			寸　法(mm)		
型　式	税抜標準価格(円)	質量(kg)	型　式	税抜標準価格(円)	質量(kg)	間口	奥行	高さ
WBC- 4545-U100	38,000	13.8	WBNC- 4545-U100	49,500	14.1	450	450	800
WBC- 6045-U100	40,600	15.4	WBNC- 6045-U100	53,700	15.7	600		
WBC- 7545-U100	43,100	16.9	WBNC- 7545-U100	57,500	17.3	750		
WBC- 9045-U100	46,600	19.3	WBNC- 9045-U100	63,200	19.7	900		
WBC-12045-U100	52,600	23.1	WBNC-12045-U100	72,800	23.7	1200		
WBC-15045-U100	58,500	27.0	WBNC-15045-U100	82,000	27.6	1500		
WBC-18045-U100	64,100	30.8	WBNC-18045-U100	91,000	31.6	1800		
WBC- 6060-U100	44,500	17.3	WBNC- 6060-U100	58,500	17.6	600	600	
WBC- 7560-U100	47,500	19.1	WBNC- 7560-U100	63,000	19.6	750		
WBC- 9060-U100	51,900	22.1	WBNC- 9060-U100	69,900	22.6	900		
WBC-12060-U100	59,500	26.9	WBNC-12060-U100	81,400	27.6	1200		
WBC-15060-U100	67,600	33.4	WBNC-15060-U100	95,800	34.2	1500		
WBC-18060-U100	74,700	38.5	WBNC-18060-U100	107,000	39.5	1800		
WBC- 9075-U100	56,900	26.2	WBNC- 9075-U100	79,200	26.8	900	750	
WBC-12075-U100	65,800	32.4	WBNC-12075-U100	93,300	33.2	1200		
WBC-15075-U100	74,500	38.5	WBNC-15075-U100	107,100	39.5	1500		
WBC-18075-U100	82,600	44.7	WBNC-18075-U100	119,900	45.9	1800		
WBC- 9090-U100	61,700	29.2	WBNC- 9090-U100	86,600	30.0	900	900	
WBC-12090-U100	71,500	36.5	WBNC-12090-U100	102,200	37.4	1200		
WBC-15090-U100	81,300	43.7	WBNC-15090-U100	117,700	44.8	1500		
WBC-18090-U100	90,300	50.9	WBNC-18090-U100	132,000	52.2	1800		

スノコ棚
WSC-12060-U100
WSNC-12060-U100

■ WSC-U100型〈スノコ棚〉　■ WSNC-U100型〈スノコ棚〉※受注生産品

SUS430			SUS304			寸　法(mm)		
型　式	税抜標準価格(円)	質量(kg)	型　式	税抜標準価格(円)	質量(kg)	間口	奥行	高さ
WSC- 4545-U100	38,000	14.1	WSNC- 4545-U100	49,500	14.3	450	450	800
WSC- 6045-U100	40,600	15.9	WSNC- 6045-U100	53,700	16.2	600		
WSC- 7545-U100	43,100	17.4	WSNC- 7545-U100	57,500	17.8	750		
WSC- 9045-U100	46,600	19.6	WSNC- 9045-U100	63,200	20.1	900		
WSC-12045-U100	52,600	23.9	WSNC-12045-U100	72,800	23.7	1200		
WSC-15045-U100	58,500	27.8	WSNC-15045-U100	82,000	27.6	1500		
WSC-18045-U100	64,100	31.7	WSNC-18045-U100	91,000	31.6	1800		
WSC- 6060-U100	44,500	17.8	WSNC- 6060-U100	58,500	18.2	600	600	
WSC- 7560-U100	47,500	19.6	WSNC- 7560-U100	63,000	20.0	750		
WSC- 9060-U100	51,900	22.3	WSNC- 9060-U100	69,900	22.9	900		
WSC-12060-U100	59,500	27.4	WSNC-12060-U100	81,400	28.1	1200		
WSC-15060-U100	67,600	33.7	WSNC-15060-U100	95,800	34.6	1500		
WSC-18060-U100	74,700	38.7	WSNC-18060-U100	107,000	39.7	1800		
WSC- 9075-U100	56,900	26.3	WSNC- 9075-U100	79,200	26.9	900	750	
WSC-12075-U100	65,800	32.5	WSNC-12075-U100	93,300	33.4	1200		
WSC-15075-U100	74,500	38.4	WSNC-15075-U100	107,100	39.4	1500		
WSC-18075-U100	82,600	44.3	WSNC-18075-U100	119,900	45.4	1800		
WSC- 9090-U100	61,700	29.2	WSNC- 9090-U100	86,600	30.0	900	900	
WSC-12090-U100	71,500	36.3	WSNC-12090-U100	102,200	37.3	1200		
WSC-15090-U100	81,300	43.0	WSNC-15090-U100	117,700	44.2	1500		
WSC-18090-U100	90,300	49.8	WSNC-18090-U100	132,000	51.1	1800		

H枠
WHC-12060-U100
WHNC-12060-U100

■ WHC-U100型〈H枠〉　■ WHNC-U100型〈H枠〉※受注生産品

SUS430			SUS304			寸　法(mm)		
型　式	税抜標準価格(円)	質量(kg)	型　式	税抜標準価格(円)	質量(kg)	間口	奥行	高さ
WHC- 4545-U100	37,400	13.3	WHNC- 4545-U100	48,200	13.6	450	450	800
WHC- 6045-U100	39,200	14.6	WHNC- 6045-U100	51,200	14.9	600		
WHC- 7545-U100	41,200	15.9	WHNC- 7545-U100	54,300	16.2	750		
WHC- 9045-U100	43,800	17.5	WHNC- 9045-U100	58,500	17.9	900		
WHC-12045-U100	48,400	20.5	WHNC-12045-U100	65,900	20.9	1200		
WHC-15045-U100	52,900	23.4	WHNC-15045-U100	72,700	24.0	1500		
WHC-18045-U100	57,000	26.4	WHNC-18045-U100	79,400	27.0	1800		
WHC- 6060-U100	42,100	16.0	WHNC- 6060-U100	54,900	16.4	600	600	
WHC- 7560-U100	44,400	17.5	WHNC- 7560-U100	58,300	17.9	750		
WHC- 9060-U100	48,100	20.2	WHNC- 9060-U100	64,000	20.6	900		
WHC-12060-U100	53,600	23.6	WHNC-12060-U100	72,300	24.2	1200		
WHC-15060-U100	59,700	28.7	WHNC-15060-U100	83,500	29.4	1500		
WHC-18060-U100	64,800	32.4	WHNC-18060-U100	91,700	33.3	1800		
WHC- 9075-U100	52,500	23.9	WHNC- 9075-U100	72,000	24.4	900	750	
WHC-12075-U100	59,000	28.2	WHNC-12075-U100	82,000	28.9	1200		
WHC-15075-U100	65,200	32.5	WHNC-15075-U100	91,900	33.3	1500		
WHC-18075-U100	71,000	36.8	WHNC-18075-U100	101,000	37.8	1800		
WHC- 9090-U100	56,500	26.9	WHNC- 9090-U100	78,000	27.5	900	900	
WHC-12090-U100	63,300	31.7	WHNC-12090-U100	88,700	32.5	1200		
WHC-15090-U100	70,200	36.6	WHNC-15090-U100	99,600	37.6	1500		
WHC-18090-U100	76,500	41.5	WHNC-18090-U100	109,500	42.6	1800		

三方枠
WTC-12060-U100
WTNC-12060-U100

■ WTC-U100型〈三方枠〉　■ WTNC-U100型〈三方枠〉※受注生産品

SUS430			SUS304			寸　法(mm)		
型　式	税抜標準価格(円)	質量(kg)	型　式	税抜標準価格(円)	質量(kg)	間口	奥行	高さ
WTC- 4545-U100	37,400	12.9	WTNC- 4545-U100	48,200	13.1	450	450	800
WTC- 6045-U100	39,200	14.0	WTNC- 6045-U100	51,200	14.2	600		
WTC- 7545-U100	41,200	15.1	WTNC- 7545-U100	54,300	15.4	750		
WTC- 9045-U100	43,800	16.9	WTNC- 9045-U100	58,500	17.3	900		
WTC-12045-U100	48,400	19.8	WTNC-12045-U100	65,900	20.3	1200		
WTC-15045-U100	52,900	22.5	WTNC-15045-U100	72,700	23.1	1500		
WTC-18045-U100	57,000	25.2	WTNC-18045-U100	79,400	25.8	1800		
WTC- 6060-U100	42,100	15.4	WTNC- 6060-U100	54,900	15.7	600	600	
WTC- 7560-U100	44,400	16.7	WTNC- 7560-U100	58,300	17.0	750		
WTC- 9060-U100	48,100	19.1	WTNC- 9060-U100	64,000	19.6	900		
WTC-12060-U100	53,600	22.5	WTNC-12060-U100	72,300	23.1	1200		
WTC-15060-U100	59,700	27.4	WTNC-15060-U100	83,500	28.0	1500		
WTC-18060-U100	64,800	30.9	WTNC-18060-U100	91,700	31.6	1800		
WTC- 9075-U100	52,500	22.7	WTNC- 9075-U100	72,000	23.3	900	750	
WTC-12075-U100	59,000	27.0	WTNC-12075-U100	82,000	27.7	1200		
WTC-15075-U100	65,200	31.1	WTNC-15075-U100	91,900	31.9	1500		
WTC-18075-U100	71,000	35.1	WTNC-18075-U100	101,000	36.0	1800		
WTC- 9090-U100	56,500	24.9	WTNC- 9090-U100	78,000	25.5	900	900	
WTC-12090-U100	63,300	29.7	WTNC-12090-U100	88,700	30.5	1200		
WTC-15090-U100	70,200	34.4	WTNC-15090-U100	99,600	35.2	1500		
WTC-18090-U100	76,500	39.0	WTNC-18090-U100	109,500	40.0	1800		

四方枠
WZC-12060-U100
WZNC-12060-U100

■ WZC-U100型〈四方枠〉　■ WZNC-U100型〈四方枠〉※受注生産品

SUS430			SUS304			寸　法(mm)		
型　式	税抜標準価格(円)	質量(kg)	型　式	税抜標準価格(円)	質量(kg)	間口	奥行	高さ
WZC- 4545-U100	37,400	13.2	WZNC- 4545-U100	48,200	13.5	450	450	800
WZC- 6045-U100	39,200	14.5	WZNC- 6045-U100	51,200	14.8	600		
WZC- 7545-U100	41,200	15.8	WZNC- 7545-U100	54,300	16.1	750		
WZC- 9045-U100	43,800	17.5	WZNC- 9045-U100	58,500	17.8	900		
WZC-12045-U100	48,400	21.0	WZNC-12045-U100	65,900	21.4	1200		
WZC-15045-U100	52,900	24.1	WZNC-15045-U100	72,700	24.6	1500		
WZC-18045-U100	57,000	27.2	WZNC-18045-U100	79,400	27.8	1800		
WZC- 6060-U100	42,100	16.0	WZNC- 6060-U100	54,900	16.3	600	600	
WZC- 7560-U100	44,400	17.4	WZNC- 7560-U100	58,300	17.8	750		
WZC- 9060-U100	48,100	19.4	WZNC- 9060-U100	64,000	19.8	900		
WZC-12060-U100	53,600	23.4	WZNC-12060-U100	72,300	23.9	1200		
WZC-15060-U100	59,700	28.6	WZNC-15060-U100	83,500	29.3	1500		
WZC-18060-U100	64,800	32.5	WZNC-18060-U100	91,700	33.3	1800		
WZC- 9075-U100	52,500	22.6	WZNC- 9075-U100	72,000	23.1	900	750	
WZC-12075-U100	59,000	27.5	WZNC-12075-U100	82,000	28.1	1200		
WZC-15075-U100	65,200	31.9	WZNC-15075-U100	91,900	32.7	1500		
WZC-18075-U100	71,000	36.4	WZNC-18075-U100	101,000	37.3	1800		
WZC- 9090-U100	56,500	24.8	WZNC- 9090-U100	78,000	25.3	900	900	
WZC-12090-U100	63,300	30.2	WZNC-12090-U100	88,700	30.9	1200		
WZC-15090-U100	70,200	35.2	WZNC-15090-U100	99,600	36.1	1500		
WZC-18090-U100	76,500	40.3	WZNC-18090-U100	109,500	41.3	1800		

製品の仕様

		SUS430	SUS304
天板		SUS430　No.4仕上　板厚1.0mm (4545/6045/7545/9045/12045/15045/18045/6060/7560/9060/12060)	SUS304　No.4仕上　板厚1.0mm (4545/6045/7545/9045/12045/15045/18045/6060/7560/9060/12060)
		SUS430　No.4仕上　板厚1.2mm (15060/18060/9075/12075/15075/18075/9090/12090/15090/18090)	SUS304　No.4仕上　板厚1.2mm (15060/18060/9075/12075/15075/18075/9090/12090/15090/18090)
ベタ棚	棚板	SUS430　No.4仕上　板厚1.0mm	SUS304　No.4仕上　板厚1.0mm
	コーナーブラケット	SUS304	SUS304
スノコ棚	枠	SUS430　No.4仕上	SUS304　No.4仕上
	チャンネル	SUS430　板厚0.8mm	SUS304　板厚0.8mm
	コーナーブラケット	SUS304	SUS304
H枠 三方枠 四方枠	枠	SUS430　No.4仕上	SUS304　No.4仕上
	コーナーブラケット	SUS304	SUS304
支柱	パイプ	SUS430　丸パイプ　φ38mm	SUS304　丸パイプ　φ38mm
	キャスター	スチール　ウレタン車　ストッパー付　φ100mm	スチール　ウレタン車　ストッパー付　φ100mm
耐荷重(製品の質量も含みます)		ベタ棚・スノコ棚の製品……天板：150kg・棚：100kg（但し、総耐荷重200kg／台まで） H枠・三方枠・四方枠の製品……天板：150kg（総耐荷重150kg）	

※作業台(U-100キャスター付)は「天板」「各種棚・枠」「支柱(U-100キャスター付)」のパーツに分かれていて、組立が必要な製品です。

ベタ棚
WDBC-12060-U100
WDBNC-12060-U100

■ WDBC-U100型〈片面引出・ベタ棚〉　■ WDBNC-U100型〈片面引出・ベタ棚〉※受注生産品

SUS430			SUS304			寸法(mm)			引出数
型式	税抜標準価格(円)	質量(kg)	型式	税抜標準価格(円)	質量(kg)	間口	奥行	高さ	
WDBC- 6045-U100	58,400	22.7	WDBNC- 6045-U100	85,600	23.1	600	450	800	1
WDBC- 7545-U100	63,000	25.3	WDBNC- 7545-U100	93,500	25.8	750			1
WDBC- 9045-U100	75,200	30.9	WDBNC- 9045-U100	113,000	31.6	900			2
WDBC-12045-U100	87,100	37.9	WDBNC-12045-U100	133,600	38.8	1200			2
WDBC-15045-U100	106,200	45.9	WDBNC-15045-U100	161,700	47.0	1500			3
WDBC-18045-U100	122,900	54.5	WDBNC-18045-U100	186,900	55.9	1800			4
WDBC- 6060-U100	64,500	25.5	WDBNC- 6060-U100	94,800	26.1	600	600		1
WDBC- 7560-U100	70,000	28.6	WDBNC- 7560-U100	104,200	29.3	750			1
WDBC- 9060-U100	85,800	34.6	WDBNC- 9060-U100	127,200	35.4	900			2
WDBC-12060-U100	99,300	42.7	WDBNC-12060-U100	149,800	43.8	1200			2
WDBC-15060-U100	118,200	53.6	WDBNC-15060-U100	180,300	54.9	1500			3
WDBC-18060-U100	137,500	63.7	WDBNC-18060-U100	208,800	65.4	1800			4
WDBC- 9075-U100	90,800	38.7	WDBNC- 9075-U100	136,500	39.6	900	750		2
WDBC-12075-U100	105,600	48.1	WDBNC-12075-U100	161,700	49.3	1200			2
WDBC-15075-U100	125,100	58.7	WDBNC-15075-U100	191,600	60.2	1500			3
WDBC-18075-U100	145,400	69.9	WDBNC-18075-U100	221,700	71.7	1800			4
WDBC- 9090-U100	95,600	41.7	WDBNC- 9090-U100	143,900	42.7	900	900		2
WDBC-12090-U100	111,300	52.2	WDBNC-12090-U100	170,600	53.6	1200			2
WDBC-15090-U100	131,900	63.8	WDBNC-15090-U100	202,200	65.5	1500			3
WDBC-18090-U100	153,100	76.1	WDBNC-18090-U100	233,800	78.1	1800			4

スノコ棚
WDSC-12060-U100
WDSNC-12060-U100

■ WDSC-U100型〈片面引出・スノコ棚〉　■ WDSNC-U100型〈片面引出・スノコ棚〉※受注生産品

SUS430			SUS304			寸法(mm)			引出数
型式	税抜標準価格(円)	質量(kg)	型式	税抜標準価格(円)	質量(kg)	間口	奥行	高さ	
WDSC- 6045-U100	58,400	23.1	WDSNC- 6045-U100	85,600	23.6	600	450	800	1
WDSC- 7545-U100	63,000	25.7	WDSNC- 7545-U100	93,500	26.3	750			1
WDSC- 9045-U100	75,200	31.3	WDSNC- 9045-U100	113,000	32.0	900			2
WDSC-12045-U100	87,100	38.7	WDSNC-12045-U100	133,600	39.6	1200			2
WDSC-15045-U100	106,200	46.7	WDSNC-15045-U100	161,700	47.9	1500			3
WDSC-18045-U100	122,900	55.3	WDSNC-18045-U100	186,900	56.7	1800			4
WDSC- 6060-U100	64,500	26.0	WDSNC- 6060-U100	94,800	26.6	600	600		1
WDSC- 7560-U100	70,000	29.1	WDSNC- 7560-U100	104,200	29.8	750			1
WDSC- 9060-U100	85,800	34.8	WDSNC- 9060-U100	127,200	35.6	900			2
WDSC-12060-U100	99,300	43.2	WDSNC-12060-U100	149,800	44.3	1200			2
WDSC-15060-U100	118,200	53.9	WDSNC-15060-U100	180,300	55.3	1500			3
WDSC-18060-U100	137,500	63.9	WDSNC-18060-U100	208,800	65.6	1800			4
WDSC- 9075-U100	90,800	38.8	WDSNC- 9075-U100	136,500	39.7	900	750		2
WDSC-12075-U100	105,600	48.3	WDSNC-12075-U100	161,700	49.5	1200			2
WDSC-15075-U100	125,100	58.6	WDSNC-15075-U100	191,600	60.1	1500			3
WDSC-18075-U100	145,400	69.4	WDSNC-18075-U100	221,700	71.3	1800			4
WDSC- 9090-U100	95,600	41.7	WDSNC- 9090-U100	143,900	42.7	900	900		2
WDSC-12090-U100	111,300	52.1	WDSNC-12090-U100	170,600	53.4	1200			2
WDSC-15090-U100	131,900	63.2	WDSNC-15090-U100	202,200	64.9	1500			3
WDSC-18090-U100	153,100	74.9	WDSNC-18090-U100	233,800	76.9	1800			4

H枠
WDHC-12060-U100
WDHNC-12060-U100

■ WDHC-U100型〈片面引出・H枠〉　■ WDHNC-U100型〈片面引出・H枠〉※受注生産品

SUS430			SUS304			寸法(mm)			引出数
型式	税抜標準価格(円)	質量(kg)	型式	税抜標準価格(円)	質量(kg)	間口	奥行	高さ	
WDHC- 6045-U100	57,000	21.9	WDHNC- 6045-U100	83,100	22.3	600	450	800	1
WDHC- 7545-U100	61,100	24.2	WDHNC- 7545-U100	90,300	24.7	750			1
WDHC- 9045-U100	72,400	29.2	WDHNC- 9045-U100	108,300	29.9	900			2
WDHC-12045-U100	82,900	35.2	WDHNC-12045-U100	126,700	36.1	1200			2
WDHC-15045-U100	100,600	42.3	WDHNC-15045-U100	152,400	43.4	1500			3
WDHC-18045-U100	115,800	50.0	WDHNC-18045-U100	175,300	51.2	1800			4
WDHC- 6060-U100	62,100	24.3	WDHNC- 6060-U100	91,200	24.8	600	600		1
WDHC- 7560-U100	66,900	27.0	WDHNC- 7560-U100	99,500	27.6	750			1
WDHC- 9060-U100	82,000	32.7	WDHNC- 9060-U100	121,300	33.4	900			2
WDHC-12060-U100	93,400	39.4	WDHNC-12060-U100	140,700	40.4	1200			2
WDHC-15060-U100	110,300	48.8	WDHNC-15060-U100	168,000	50.1	1500			3
WDHC-18060-U100	127,600	57.6	WDHNC-18060-U100	193,500	59.1	1800			4
WDHC- 9075-U100	86,400	36.3	WDHNC- 9075-U100	129,300	37.2	900	750		2
WDHC-12075-U100	98,800	43.9	WDHNC-12075-U100	150,400	45.1	1200			2
WDHC-15075-U100	115,800	52.7	WDHNC-15075-U100	176,400	54.0	1500			3
WDHC-18075-U100	133,800	62.0	WDHNC-18075-U100	202,800	63.6	1800			4
WDHC- 9090-U100	90,400	39.3	WDHNC- 9090-U100	135,300	40.3	900	900		2
WDHC-12090-U100	103,100	47.5	WDHNC-12090-U100	157,100	48.7	1200			2
WDHC-15090-U100	120,800	56.8	WDHNC-15090-U100	184,100	58.3	1500			3
WDHC-18090-U100	139,300	66.7	WDHNC-18090-U100	211,300	68.4	1800			4

三方枠
WDTC-12060-U100
WDTNC-12060-U100

■ WDTC-U100型〈片面引出・三方枠〉　■ WDTNC-U100型〈片面引出・三方枠〉※受注生産品

SUS430			SUS304			寸法(mm)			引出数
型式	税抜標準価格(円)	質量(kg)	型式	税抜標準価格(円)	質量(kg)	間口	奥行	高さ	
WDTC- 6045-U100	57,000	21.3	WDTNC- 6045-U100	83,100	21.7	600	450	800	1
WDTC- 7545-U100	61,100	23.4	WDTNC- 7545-U100	90,300	23.9	750			1
WDTC- 9045-U100	72,400	28.6	WDTNC- 9045-U100	108,300	29.2	900			2
WDTC-12045-U100	82,900	34.6	WDTNC-12045-U100	126,700	35.4	1200			2
WDTC-15045-U100	100,600	41.4	WDTNC-15045-U100	152,400	42.5	1500			3
WDTC-18045-U100	115,800	48.9	WDTNC-18045-U100	175,300	50.1	1800			4
WDTC- 6060-U100	62,100	23.6	WDTNC- 6060-U100	91,200	24.2	600	600		1
WDTC- 7560-U100	66,900	26.2	WDTNC- 7560-U100	99,500	26.8	750			1
WDTC- 9060-U100	82,000	31.6	WDTNC- 9060-U100	121,300	32.3	900			2
WDTC-12060-U100	93,400	38.3	WDTNC-12060-U100	140,700	39.2	1200			2
WDTC-15060-U100	110,300	47.5	WDTNC-15060-U100	168,000	48.7	1500			3
WDTC-18060-U100	127,600	56.0	WDTNC-18060-U100	193,500	57.5	1800			4
WDTC- 9075-U100	86,400	35.2	WDTNC- 9075-U100	129,300	36.0	900	750		2
WDTC-12075-U100	98,800	42.8	WDTNC-12075-U100	150,400	43.8	1200			2
WDTC-15075-U100	115,800	51.2	WDTNC-15075-U100	176,400	52.5	1500			3
WDTC-18075-U100	133,800	60.3	WDTNC-18075-U100	202,800	61.9	1800			4
WDTC- 9090-U100	90,400	37.4	WDTNC- 9090-U100	135,300	38.2	900	900		2
WDTC-12090-U100	103,100	45.5	WDTNC-12090-U100	157,100	46.6	1200			2
WDTC-15090-U100	120,800	54.5	WDTNC-15090-U100	184,100	55.9	1500			3
WDTC-18090-U100	139,300	64.2	WDTNC-18090-U100	211,300	65.9	1800			4

四方枠
WDZC-12060-U100
WDZNC-12060-U100

■ WDZC-U100型〈片面引出・四方枠〉　■ WDZNC-U100型〈片面引出・四方枠〉※受注生産品

SUS430			SUS304			寸法(mm)			引出数
型式	税抜標準価格(円)	質量(kg)	型式	税抜標準価格(円)	質量(kg)	間口	奥行	高さ	
WDZC- 6045-U100	57,000	21.8	WDZNC- 6045-U100	83,100	22.2	600	450	800	1
WDZC- 7545-U100	61,100	24.1	WDZNC- 7545-U100	90,300	24.6	750			1
WDZC- 9045-U100	72,400	29.2	WDZNC- 9045-U100	108,300	29.8	900			2
WDZC-12045-U100	82,900	35.7	WDZNC-12045-U100	126,700	36.6	1200			2
WDZC-15045-U100	100,600	43.0	WDZNC-15045-U100	152,400	44.0	1500			3
WDZC-18045-U100	115,800	50.8	WDZNC-18045-U100	175,300	52.0	1800			4
WDZC- 6060-U100	62,100	24.2	WDZNC- 6060-U100	91,200	24.7	600	600		1
WDZC- 7560-U100	66,900	26.9	WDZNC- 7560-U100	99,500	27.5	750			1
WDZC- 9060-U100	82,000	31.9	WDZNC- 9060-U100	121,300	32.6	900			2
WDZC-12060-U100	93,400	39.2	WDZNC-12060-U100	140,700	40.1	1200			2
WDZC-15060-U100	110,300	48.8	WDZNC-15060-U100	168,000	50.0	1500			3
WDZC-18060-U100	127,600	57.7	WDZNC-18060-U100	193,500	59.2	1800			4
WDZC- 9075-U100	86,400	35.1	WDZNC- 9075-U100	129,300	35.8	900	750		2
WDZC-12075-U100	98,800	43.2	WDZNC-12075-U100	150,400	44.3	1200			2
WDZC-15075-U100	115,800	52.1	WDZNC-15075-U100	176,400	53.4	1500			3
WDZC-18075-U100	133,800	61.6	WDZNC-18075-U100	202,800	63.2	1800			4
WDZC- 9090-U100	90,400	37.2	WDZNC- 9090-U100	135,300	38.1	900	900		2
WDZC-12090-U100	103,100	45.9	WDZNC-12090-U100	157,100	47.1	1200			2
WDZC-15090-U100	120,800	55.4	WDZNC-15090-U100	184,100	56.8	1500			3
WDZC-18090-U100	139,300	65.5	WDZNC-18090-U100	211,300	67.2	1800			4

製品の仕様

		SUS430	SUS304
天板		SUS430　No.4仕上　板厚1.0mm (6045/7545/9045/12045/15045/18045/6060/7560/9060/12060)	SUS304　No.4仕上　板厚1.0mm (6045/7545/9045/12045/15045/18045/6060/7560/9060/12060)
		SUS430　No.4仕上　板厚1.2mm (15060/18060/9075/12075/15075/18075/9090/12090/15090/18090)	SUS304　No.4仕上　板厚1.2mm (15060/18060/9075/12075/15075/18075/9090/12090/15090/18090)
引出	本体	SUS430　No.4仕上　板厚0.8mm	SUS304　No.4仕上　板厚0.8mm
	引手	SUS304　プレス成型品	SUS304　プレス成型品
ベタ棚	棚板	SUS430　No.4仕上　板厚1.0mm	SUS304　No.4仕上　板厚1.0mm
	コーナーブラケット	SUS304	SUS304
スノコ棚	枠	SUS430　No.4仕上	SUS304　No.4仕上
	チャンネル	SUS430　板厚0.8mm	SUS304　板厚0.8mm
	コーナーブラケット	SUS304	SUS304
H枠 三方枠 四方枠	枠	SUS430　No.4仕上	SUS304　No.4仕上
	コーナーブラケット	SUS304	SUS304
支柱	パイプ	SUS430　丸パイプ　φ38mm	SUS304　丸パイプ　φ38mm
	キャスター	スチール　ウレタン車　ストッパー付　φ100mm	スチール　ウレタン車　ストッパー付　φ100mm
耐荷重(製品の質量も含みます)		ベタ棚・スノコ棚の製品……天板：150kg・棚：100kg（但し、総耐荷重200kg／台まで） H枠・三方枠・四方枠の製品……天板：150kg（総耐荷重150kg）	

※作業台（U-100キャスター付）は「天板」「各種棚・枠」「支柱（U-100キャスター付）」のパーツに分かれていて、組立が必要な製品です。

作業台
ワゴン
ラック
保管庫・一段式
保管庫・二段式
戸棚
キャビネット作業台
吊戸棚
吊下棚
平棚パイプ棚
上棚
オプション
キャスターについて
主要寸法

ベタ棚
WDWBC-12075-U100
WDWBNC-12075-U100

■ WDWBC-U100型〈両面引出・ベタ棚〉　■ WDWBNC-U100型〈両面引出・ベタ棚〉※受注生産品

SUS430			SUS304			寸法(mm)			引出数
型式	税抜標準価格(円)	質量(kg)	型式	税抜標準価格(円)	質量(kg)	間口	奥行	高さ	
WDWBC- 9075-U100	112,900	48.2	WDWBNC- 9075-U100	175,600	49.3	900	750	800	4
WDWBC-12075-U100	132,400	60.1	WDWBNC-12075-U100	209,700	61.7	1200			4
WDWBC-15075-U100	160,500	74.1	WDWBNC-15075-U100	252,900	76.0	1500			6
WDWBC-18075-U100	190,000	89.2	WDWBNC-18075-U100	297,500	91.6	1800			8
WDWBC- 9090-U100	118,900	53.0	WDWBNC- 9090-U100	186,200	53.8	900	900		4
WDWBC-12090-U100	140,500	65.9	WDWBNC-12090-U100	223,800	67.7	1200			4
WDWBC-15090-U100	176,700	81.5	WDWBNC-15090-U100	277,100	83.6	1500			6
WDWBC-18090-U100	207,900	98.1	WDWBNC-18090-U100	323,800	100.7	1800			8

スノコ棚
WDWSC-12075-U100
WDWSNC-12075-U100

■ WDWSC-U100型〈両面引出・スノコ棚〉　■ WDWSNC-U100型〈両面引出・スノコ棚〉※受注生産品

SUS430			SUS304			寸法(mm)			引出数
型式	税抜標準価格(円)	質量(kg)	型式	税抜標準価格(円)	質量(kg)	間口	奥行	高さ	
WDWSC- 9075-U100	112,900	48.3	WDWSNC- 9075-U100	175,600	49.4	900	750	800	4
WDWSC-12075-U100	132,400	60.3	WDWSNC-12075-U100	209,700	61.8	1200			4
WDWSC-15075-U100	160,500	74.0	WDWSNC-15075-U100	252,900	75.9	1500			6
WDWSC-18075-U100	190,000	88.8	WDWSNC-18075-U100	297,500	91.1	1800			8
WDWSC- 9090-U100	118,900	52.6	WDWSNC- 9090-U100	186,200	54.4	900	900		4
WDWSC-12090-U100	140,500	65.8	WDWSNC-12090-U100	223,800	67.5	1200			4
WDWSC-15090-U100	176,700	80.8	WDWSNC-15090-U100	277,100	83.0	1500			6
WDWSC-18090-U100	207,900	97.0	WDWSNC-18090-U100	323,800	99.6	1800			8

作業台を、さらに便利に活用するために…。

●棚・枠の取付位置は25㎜ピッチで調節できます。

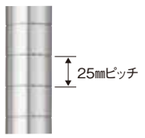

●上棚と組み合わせて、空間の有効活用ができます。

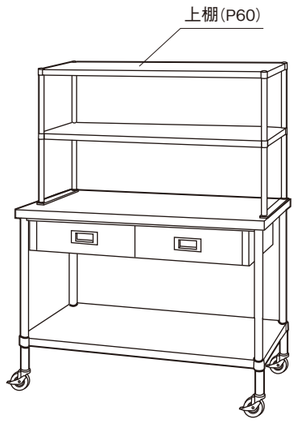

※上棚は「ベタ棚」「支柱」のパーツに分かれていて、
組立及び取付・施工が必要な製品です。

●オプションの棚・枠(P61～62)を追加して、
さまざまな用途にご使用いただける製品を
構成していただくことができます。

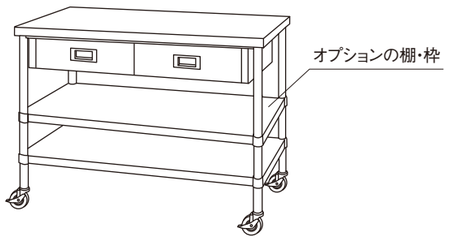

H枠
WDWHC-12075-U100
WDWHNC-12075-U100

■ WDWHC-U100型〈両面引出・H枠〉　■ WDWHNC-U100型〈両面引出・H枠〉※受注生産品

SUS430			SUS304			寸法(mm)			引出数
型式	税抜標準価格(円)	質量(kg)	型式	税抜標準価格(円)	質量(kg)	間口	奥行	高さ	
WDWHC- 9075-U100	108,500	45.9	WDWHNC- 9075-U100	168,400	46.9	900	750	800	4
WDWHC-12075-U100	125,600	55.9	WDWHNC-12075-U100	198,400	57.4	1200			4
WDWHC-15075-U100	151,200	68.1	WDWHNC-15075-U100	237,700	69.8	1500			6
WDWHC-18075-U100	178,400	81.3	WDWHNC-18075-U100	278,600	83.4	1800			8
WDWHC- 9090-U100	113,700	50.2	WDWHNC- 9090-U100	177,600	51.4	900	900		4
WDWHC-12090-U100	132,300	61.2	WDWHNC-12090-U100	210,300	62.8	1200			4
WDWHC-15090-U100	165,600	74.4	WDWHNC-15090-U100	259,000	76.4	1500			6
WDWHC-18090-U100	194,100	88.8	WDWHNC-18090-U100	301,300	91.1	1800			8

四方枠
WDWZC-12075-U100
WDWZNC-12075-U100

■ WDWZC-U100型〈両面引出・四方枠〉　■ WDWZNC-U100型〈両面引出・四方枠〉※受注生産品

SUS430			SUS304			寸法(mm)			引出数
型式	税抜標準価格(円)	質量(kg)	型式	税抜標準価格(円)	質量(kg)	間口	奥行	高さ	
WDWZC- 9075-U100	108,500	44.6	WDWZNC- 9075-U100	168,400	45.6	900	750	800	4
WDWZC-12075-U100	125,600	55.2	WDWZNC-12075-U100	198,400	56.6	1200			4
WDWZC-15075-U100	151,200	67.5	WDWZNC-15075-U100	237,700	69.2	1500			6
WDWZC-18075-U100	178,400	80.9	WDWZNC-18075-U100	278,600	83.0	1800			8
WDWZC- 9090-U100	113,700	48.1	WDWZNC- 9090-U100	177,600	49.2	900	900		4
WDWZC-12090-U100	132,300	59.7	WDWZNC-12090-U100	210,300	61.2	1200			4
WDWZC-15090-U100	165,600	73.0	WDWZNC-15090-U100	259,000	74.9	1500			6
WDWZC-18090-U100	194,100	87.5	WDWZNC-18090-U100	301,300	89.8	1800			8

製品の仕様

		SUS430	SUS304
天板		SUS430　No.4仕上　板厚1.2㎜	SUS304　No.4仕上　板厚1.2㎜
引出	本体	SUS430　No.4仕上　板厚0.8㎜	SUS304　No.4仕上　板厚0.8㎜
	引手	SUS304　プレス成型品	SUS304　プレス成型品
ベタ棚	棚板	SUS430　No.4仕上　板厚1.0㎜	SUS304　No.4仕上　板厚1.0㎜
	コーナーブラケット	SUS304	SUS304
スノコ棚	枠	SUS430　No.4仕上	SUS304　No.4仕上
	チャンネル	SUS430　板厚0.8㎜	SUS304　板厚0.8㎜
	コーナーブラケット	SUS304	SUS304
H枠 四方枠	枠	SUS430　No.4仕上	SUS304　No.4仕上
	コーナーブラケット	SUS304	SUS304
支柱	パイプ	SUS430　丸パイプ　Φ38㎜	SUS304　丸パイプ　Φ38㎜
	キャスター	スチール　ウレタン車　ストッパー付　Φ100㎜	スチール　ウレタン車　ストッパー付　Φ100㎜
耐荷重(製品の質量も含みます)		ベタ棚・スノコ棚の製品……天板：150kg・棚：100kg（但し、総耐荷重200kg／台まで） H枠・四方枠の製品……天板：150kg（総耐荷重150kg）	

※作業台(U-100キャスター付)は「天板」「各種棚・枠」「支柱(U-100キャスター付)」のパーツに分かれていて、組立が必要な製品です。

パンチング棚
PWPB-12060
PWPBN-12060

■ PWPB型〈パンチング棚〉※受注生産品　■ PWPBN型〈パンチング棚〉※受注生産品

SUS430			SUS304			寸　法(mm)		
型　式	税抜標準価格(円)	質量(kg)	型　式	税抜標準価格(円)	質量(kg)	間口	奥行	高さ
PWPB- 9060	73,500	17.9	PWPBN- 9060	102,300	18.2	900	600	800
PWPB-12060	91,900	22.1	PWPBN-12060	128,200	22.8	1200		
PWPB-15060	110,800	26.4	PWPBN-15060	157,000	27.1	1500		
PWPB- 9075	86,600	20.2	PWPBN- 9075	122,400	20.7	900	750	
PWPB-12075	109,000	25.3	PWPBN-12075	154,500	26.0	1200		
PWPB-15075	131,250	30.3	PWPBN-15075	186,300	31.2	1500		

スノコ棚
PWS-12060
PWSN-12060

■ PWS型〈スノコ棚〉※受注生産品　■ PWSN型〈スノコ棚〉※受注生産品

SUS430			SUS304			寸　法(mm)		
型　式	税抜標準価格(円)	質量(kg)	型　式	税抜標準価格(円)	質量(kg)	間口	奥行	高さ
PWS- 9060	57,300	18.8	PWSN- 9060	80,700	19.3	900	600	800
PWS-12060	70,300	23.6	PWSN-12060	99,400	24.3	1200		
PWS-15060	83,800	28.0	PWSN-15060	121,000	28.8	1500		
PWS- 9075	66,350	21.3	PWSN- 9075	95,400	21.8	900	750	
PWS-12075	82,000	26.7	PWSN-12075	118,500	27.8	1200		
PWS-15075	97,500	31.9	PWSN-15075	141,300	32.8	1500		

H枠
PWH-12060
PWHN-12060

■ PWH型〈H枠〉※受注生産品　■ PWHN型〈H枠〉※受注生産品

SUS430			SUS304			寸　法(mm)		
型　式	税抜標準価格(円)	質量(kg)	型　式	税抜標準価格(円)	質量(kg)	間口	奥行	高さ
PWH- 9060	53,500	16.7	PWHN- 9060	74,800	17.0	900	600	800
PWH-12060	64,400	19.8	PWHN-12060	90,300	20.4	1200		
PWH-15060	75,900	23.0	PWHN-15060	108,700	23.6	1500		
PWH- 9075	61,950	18.9	PWHN- 9075	88,200	19.3	900	750	
PWH-12075	75,200	22.4	PWHN-12075	107,200	23.1	1200		
PWH-15075	88,200	26.0	PWHN-15075	126,100	26.2	1500		

パンチング天板

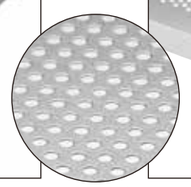

パンチング穴
φ6mm−11mmピッチ
千鳥配列

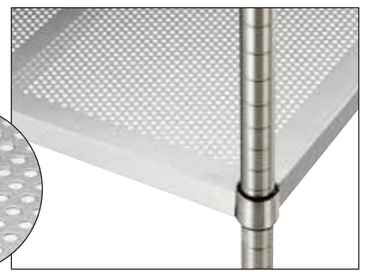

パンチング棚

三方枠
PWT-12060
PWTN-12060

■ PWT型〈三方枠〉※受注生産品　■ PWTN型〈三方枠〉※受注生産品

SUS430			SUS304			寸　法(mm)		
型　式	税抜標準価格(円)	質量(kg)	型　式	税抜標準価格(円)	質量(kg)	間口	奥行	高さ
PWT- 9060	53,500	15.6	PWTN- 9060	74,800	16.0	900	600	800
PWT-12060	64,400	18.7	PWTN-12060	90,300	19.3	1200		
PWT-15060	75,900	21.7	PWTN-15060	108,700	22.2	1500		
PWT- 9075	61,950	17.7	PWTN- 9075	88,200	18.2	900	750	
PWT-12075	75,200	21.2	PWTN-12075	107,200	21.9	1200		
PWT-15075	88,200	24.6	PWTN-15075	126,100	25.3	1500		

四方枠
PWZ-12060
PWZN-12060

■ PWZ型〈四方枠〉※受注生産品　■ PWZN型〈四方枠〉※受注生産品

SUS430			SUS304			寸　法(mm)		
型　式	税抜標準価格(円)	質量(kg)	型　式	税抜標準価格(円)	質量(kg)	間口	奥行	高さ
PWZ- 9060	53,500	15.8	PWZN- 9060	74,800	16.3	900	600	800
PWZ-12060	64,400	19.9	PWZN-12060	90,300	20.2	1200		
PWZ-15060	75,900	22.9	PWZN-15060	108,700	23.5	1500		
PWZ- 9075	61,950	17.6	PWZN- 9075	88,200	18.4	900	750	
PWZ-12075	75,200	21.7	PWZN-12075	107,200	22.4	1200		
PWZ-15075	88,200	25.5	PWZN-15075	126,100	26.2	1500		

製品の仕様

		SUS430	SUS304
パンチング天板		SUS430　No.4仕上　板厚1.0mm　φ6mm−11mmピッチ(千鳥配列)	SUS304　No.4仕上　板厚1.0mm　φ6mm−11mmピッチ(千鳥配列)
パンチング棚	棚板	SUS430　No.4仕上　板厚1.0mm　φ6mm−11mmピッチ(千鳥配列)	SUS304　No.4仕上　板厚1.0mm　φ6mm−11mmピッチ(千鳥配列)
	コーナーブラケット	SUS304	SUS304
スノコ棚	枠	SUS430　No.4仕上	SUS304　No.4仕上
	チャンネル	SUS430　板厚0.8mm	SUS304　板厚0.8mm
	コーナーブラケット	SUS304	SUS304
H枠 三方枠 四方枠	枠	SUS430　No.4仕上	SUS304　No.4仕上
	コーナーブラケット	SUS304	SUS304
支柱	パイプ	SUS430　丸パイプ　φ38mm	SUS304　丸パイプ　φ38mm
	アジャスト脚	SUS304　アジャスト幅　+30mm	SUS304　アジャスト幅　+30mm
耐荷重(製品の質量も含みます)		パンチング棚・スノコ棚の製品……天板：200kg・棚：150kg（但し、総耐荷重300kg／台まで） H枠・三方枠・四方枠の製品……天板：120kg（総耐荷重120kg）	

※作業台〈パンチング天板／アジャスト付〉は「パンチング天板」「各種棚・枠」「支柱(アジャスト付)」のパーツに分かれていて、組立が必要な製品です。

パンチング棚
PWPBC-12060-U75
PWPBNC-12060-U75

■ PWPBC-U75型〈パンチング棚〉※受注生産品　■ PWPBNC-U75型〈パンチング棚〉※受注生産品

SUS430			SUS304			寸　法(mm)		
型　式	税抜標準価格(円)	質量(kg)	型　式	税抜標準価格(円)	質量(kg)	間口	奥行	高さ
PWPBC- 9060-U75	77,500	18.9	PWPBNC- 9060-U75	106,300	19.2	900	600	800
PWPBC-12060-U75	95,900	23.1	PWPBNC-12060-U75	132,200	23.8	1200		
PWPBC-15060-U75	114,800	27.4	PWPBNC-15060-U75	161,000	28.1	1500		
PWPBC- 9075-U75	90,600	21.2	PWPBNC- 9075-U75	126,400	21.7	900	750	
PWPBC-12075-U75	113,000	26.3	PWPBNC-12075-U75	158,500	27.0	1200		
PWPBC-15075-U75	135,250	31.3	PWPBNC-15075-U75	190,300	32.2	1500		

スノコ棚
PWSC-12060-U75
PWSNC-12060-U75

■ PWSC-U75型〈スノコ棚〉※受注生産品　■ PWSNC-U75型〈スノコ棚〉※受注生産品

SUS430			SUS304			寸　法(mm)		
型　式	税抜標準価格(円)	質量(kg)	型　式	税抜標準価格(円)	質量(kg)	間口	奥行	高さ
PWSC- 9060-U75	61,300	19.8	PWSNC- 9060-U75	84,700	20.3	900	600	800
PWSC-12060-U75	74,300	24.6	PWSNC-12060-U75	103,400	25.3	1200		
PWSC-15060-U75	87,800	29.0	PWSNC-15060-U75	125,000	29.8	1500		
PWSC- 9075-U75	70,350	22.3	PWSNC- 9075-U75	99,400	22.8	900	750	
PWSC-12075-U75	86,000	27.7	PWSNC-12075-U75	122,500	28.8	1200		
PWSC-15075-U75	101,500	32.9	PWSNC-15075-U75	145,300	33.8	1500		

H枠
PWHC-12060-U75
PWHNC-12060-U75

■ PWHC-U75型〈H枠〉※受注生産品　■ PWHNC-U75型〈H枠〉※受注生産品

SUS430			SUS304			寸　法(mm)		
型　式	税抜標準価格(円)	質量(kg)	型　式	税抜標準価格(円)	質量(kg)	間口	奥行	高さ
PWHC- 9060-U75	57,500	17.7	PWHNC- 9060-U75	78,800	18.0	900	600	800
PWHC-12060-U75	68,400	20.8	PWHNC-12060-U75	94,300	21.4	1200		
PWHC-15060-U75	79,900	24.0	PWHNC-15060-U75	112,700	24.6	1500		
PWHC- 9075-U75	65,950	19.9	PWHNC- 9075-U75	92,200	20.3	900	750	
PWHC-12075-U75	79,200	23.4	PWHNC-12075-U75	111,200	24.1	1200		
PWHC-15075-U75	92,200	27.0	PWHNC-15075-U75	130,100	27.2	1500		

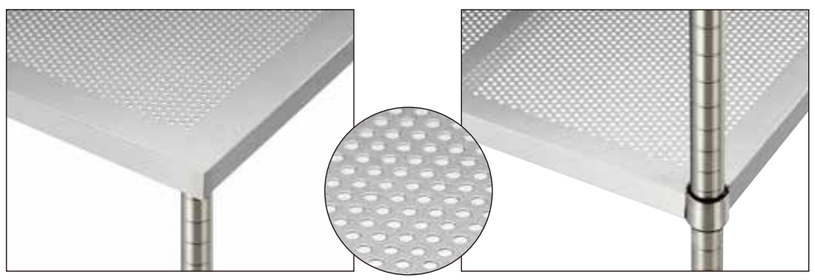

バンチング天板　　バンチング穴 Φ6mm−11mmピッチ 千鳥配列　　バンチング棚

三方枠
PWTC-12060-U75
PWTNC-12060-U75

■ PWTC-U75型〈三方枠〉※受注生産品　■ PWTNC-U75型〈三方枠〉※受注生産品

SUS430			SUS304			寸　法(mm)		
型　式	税抜標準価格(円)	質量(kg)	型　式	税抜標準価格(円)	質量(kg)	間口	奥行	高さ
PWTC- 9060-U75	57,500	16.6	PWTNC- 9060-U75	78,800	17.0	900	600	800
PWTC-12060-U75	68,400	19.7	PWTNC-12060-U75	94,300	20.3	1200		
PWTC-15060-U75	79,900	22.7	PWTNC-15060-U75	112,700	23.2	1500		
PWTC- 9075-U75	65,950	18.7	PWTNC- 9075-U75	92,200	19.2	900	750	
PWTC-12075-U75	79,200	22.2	PWTNC-12075-U75	111,200	22.9	1200		
PWTC-15075-U75	92,200	25.6	PWTNC-15075-U75	130,100	26.3	1500		

四方枠
PWZC-12060-U75
PWZNC-12060-U75

■ PWZC-U75型〈四方枠〉※受注生産品　■ PWZNC-U75型〈四方枠〉※受注生産品

SUS430			SUS304			寸　法(mm)		
型　式	税抜標準価格(円)	質量(kg)	型　式	税抜標準価格(円)	質量(kg)	間口	奥行	高さ
PWZC- 9060-U75	57,500	16.8	PWZNC- 9060-U75	78,800	17.3	900	600	800
PWZC-12060-U75	68,400	20.9	PWZNC-12060-U75	94,300	21.2	1200		
PWZC-15060-U75	79,900	23.9	PWZNC-15060-U75	112,700	24.5	1500		
PWZC- 9075-U75	65,950	18.6	PWZNC- 9075-U75	92,200	19.4	900	750	
PWZC-12075-U75	79,200	22.7	PWZNC-12075-U75	111,200	23.4	1200		
PWZC-15075-U75	92,200	26.5	PWZNC-15075-U75	130,100	27.2	1500		

製品の仕様

		SUS430	SUS304
バンチング天板		SUS430　No.4仕上　板厚1.0mm　Φ6mm−11mmピッチ(千鳥配列)	SUS304　No.4仕上　板厚1.0mm　Φ6mm−11mmピッチ(千鳥配列)
バンチング棚	棚板	SUS430　No.4仕上　板厚1.0mm　Φ6mm−11mmピッチ(千鳥配列)	SUS304　No.4仕上　板厚1.0mm　Φ6mm−11mmピッチ(千鳥配列)
	コーナーブラケット	SUS304	SUS304
スノコ棚	枠	SUS430　No.4仕上	SUS304　No.4仕上
	チャンネル	SUS430　板厚0.8mm	SUS304　板厚0.8mm
	コーナーブラケット	SUS304	SUS304
H枠 三方枠 四方枠	枠	SUS430　No.4仕上	SUS304　No.4仕上
	コーナーブラケット	SUS304	SUS304
支柱	パイプ	SUS430　丸パイプ　Φ38mm	SUS304　丸パイプ　Φ38mm
	キャスター	スチール　ウレタン車　ストッパー付　Φ75mm	スチール　ウレタン車　ストッパー付　Φ75mm
耐荷重(製品の質量も含みます)		バンチング棚・スノコ棚の製品……天板：120kg・棚：80kg（但し、総耐荷重150kg／台まで） H枠・三方枠・四方枠の製品……天板：120kg（総耐荷重120kg）	

※作業台〈バンチング天板／U-75キャスター付〉は「バンチング天板」「各種棚・枠」「支柱（U-75キャスター付）」のパーツに分かれていて、組立が必要な製品です。

パンチング棚
PWPBC-12060-U100
PWPBNC-12060-U100

■ PWPBC-U100型〈パンチング棚〉※受注生産品　■ PWPBNC-U100型〈パンチング棚〉※受注生産品

SUS430			SUS304			寸　法(mm)		
型　式	税抜標準価格(円)	質量(kg)	型　式	税抜標準価格(円)	質量(kg)	間口	奥行	高さ
PWPBC- 9060-U100	84,300	20.7	PWPBNC- 9060-U100	113,100	21.0	900	600	800
PWPBC-12060-U100	102,700	24.9	PWPBNC-12060-U100	139,000	25.6	1200		
PWPBC-15060-U100	121,600	29.2	PWPBNC-15060-U100	167,800	29.9	1500		
PWPBC- 9075-U100	97,400	23.0	PWPBNC- 9075-U100	133,200	23.5	900	750	
PWPBC-12075-U100	119,800	28.1	PWPBNC-12075-U100	165,300	28.8	1200		
PWPBC-15075-U100	142,050	33.1	PWPBNC-15075-U100	197,100	34.0	1500		

スノコ棚
PWSC-12060-U100
PWSNC-12060-U100

■ PWSC-U100型〈スノコ棚〉※受注生産品　■ PWSNC-U100型〈スノコ棚〉※受注生産品

SUS430			SUS304			寸　法(mm)		
型　式	税抜標準価格(円)	質量(kg)	型　式	税抜標準価格(円)	質量(kg)	間口	奥行	高さ
PWSC- 9060-U100	68,100	21.6	PWSNC- 9060-U100	91,500	22.1	900	600	800
PWSC-12060-U100	81,100	26.4	PWSNC-12060-U100	110,200	27.1	1200		
PWSC-15060-U100	94,600	30.8	PWSNC-15060-U100	131,800	31.6	1500		
PWSC- 9075-U100	77,150	24.1	PWSNC- 9075-U100	106,200	24.6	900	750	
PWSC-12075-U100	92,800	29.5	PWSNC-12075-U100	129,300	30.6	1200		
PWSC-15075-U100	108,300	34.7	PWSNC-15075-U100	152,100	35.6	1500		

H枠
PWHC-12060-U100
PWHNC-12060-U100

■ PWHC-U100型〈H枠〉※受注生産品　■ PWHNC-U100型〈H枠〉※受注生産品

SUS430			SUS304			寸　法(mm)		
型　式	税抜標準価格(円)	質量(kg)	型　式	税抜標準価格(円)	質量(kg)	間口	奥行	高さ
PWHC- 9060-U100	64,300	19.5	PWHNC- 9060-U100	85,600	19.8	900	600	800
PWHC-12060-U100	75,200	22.6	PWHNC-12060-U100	101,100	23.2	1200		
PWHC-15060-U100	86,700	25.8	PWHNC-15060-U100	119,500	26.4	1500		
PWHC- 9075-U100	72,750	21.7	PWHNC- 9075-U100	99,000	22.1	900	750	
PWHC-12075-U100	86,000	25.2	PWHNC-12075-U100	118,000	25.9	1200		
PWHC-15075-U100	99,000	28.8	PWHNC-15075-U100	136,900	29.0	1500		

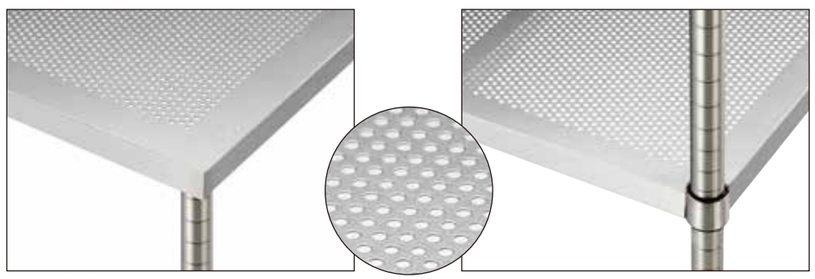

パンチング天板　　パンチング穴 φ6mm−11mmピッチ 千鳥配列　　パンチング棚

三方枠
PWTC-12060-U100
PWTNC-12060-U100

■ PWTC-U100型〈三方枠〉※受注生産品　■ PWTNC-U100型〈三方枠〉※受注生産品

SUS430			SUS304			寸　法(mm)		
型　式	税抜標準価格(円)	質量(kg)	型　式	税抜標準価格(円)	質量(kg)	間口	奥行	高さ
PWTC- 9060-U100	64,300	18.4	PWTNC- 9060-U100	85,600	18.8	900	600	800
PWTC-12060-U100	75,200	21.5	PWTNC-12060-U100	101,100	22.1	1200		
PWTC-15060-U100	86,700	24.5	PWTNC-15060-U100	119,500	25.0	1500		
PWTC- 9075-U100	72,750	20.5	PWTNC- 9075-U100	99,000	21.0	900	750	
PWTC-12075-U100	86,000	24.0	PWTNC-12075-U100	118,000	24.7	1200		
PWTC-15075-U100	99,000	27.4	PWTNC-15075-U100	136,900	28.1	1500		

四方枠
PWZC-12060-U100
PWZNC-12060-U100

■ PWZC-U100型〈四方枠〉※受注生産品　■ PWZNC-U100型〈四方枠〉※受注生産品

SUS430			SUS304			寸　法(mm)		
型　式	税抜標準価格(円)	質量(kg)	型　式	税抜標準価格(円)	質量(kg)	間口	奥行	高さ
PWZC- 9060-U100	64,300	18.6	PWZNC- 9060-U100	85,600	19.1	900	600	800
PWZC-12060-U100	75,200	22.7	PWZNC-12060-U100	101,100	23.0	1200		
PWZC-15060-U100	86,700	25.7	PWZNC-15060-U100	119,500	26.3	1500		
PWZC- 9075-U100	72,750	20.4	PWZNC- 9075-U100	99,000	21.2	900	750	
PWZC-12075-U100	86,000	24.5	PWZNC-12075-U100	118,000	25.2	1200		
PWZC-15075-U100	99,000	28.3	PWZNC-15075-U100	136,900	29.0	1500		

製品の仕様

		SUS430	SUS304
パンチング天板		SUS430　No.4仕上　板厚1.0mm　φ6mm−11mmピッチ(千鳥配列)	SUS304　No.4仕上　板厚1.0mm　φ6mm−11mmピッチ(千鳥配列)
パンチング棚	棚板	SUS430　No.4仕上　板厚1.0mm　φ6mm−11mmピッチ(千鳥配列)	SUS304　No.4仕上　板厚1.0mm　φ6mm−11mmピッチ(千鳥配列)
	コーナーブラケット	SUS304	SUS304
スノコ棚	枠	SUS430　No.4仕上	SUS304　No.4仕上
	チャンネル	SUS430　板厚0.8mm	SUS304　板厚0.8mm
	コーナーブラケット	SUS304	SUS304
H枠 三方枠 四方枠	枠	SUS430　No.4仕上	SUS304　No.4仕上
	コーナーブラケット	SUS304	SUS304
支柱	パイプ	SUS430　丸パイプ　φ38mm	SUS304　丸パイプ　φ38mm
	キャスター	スチール　ウレタン車　ストッパー付　φ100mm	スチール　ウレタン車　ストッパー付　φ100mm
耐荷重(製品の質量も含みます)		パンチング棚・スノコ棚の製品……天板：120kg・棚：80kg（但し、総耐荷重150kg／台まで） H枠・三方枠・四方枠の製品……天板：120kg（総耐荷重120kg）	

※作業台〈パンチング天板／U-100キャスター付〉は「パンチング天板」「各種棚・枠」「支柱(U-100キャスター付)」のパーツに分かれていて、組立が必要な製品です。

ガードなし2段
M02-9060-U75
MN02-9060-U75

■ M02-U75型〈ガードなし2段〉　■ MN02-U75型〈ガードなし2段〉※受注生産品

SUS430			SUS304			寸　法(mm)		
型　式	税抜標準価格(円)	質量(kg)	型　式	税抜標準価格(円)	質量(kg)	間口	奥行	高さ
M02-6045-U75	35,200	10.5	MN02-6045-U75	44,700	10.8	600	450	800〈867〉
M02-7545-U75	37,400	11.7	MN02-7545-U75	48,300	12.0	750		
M02-9045-U75	39,600	12.9	MN02-9045-U75	51,700	13.2	900		
M02-7560-U75	42,600	14.4	MN02-7560-U75	56,400	14.8	750	600	
M02-9060-U75	45,600	16.1	MN02-9060-U75	61,400	16.5	900		

※〈 〉内はハンドルを含む

ガード付1段／ガードなし1段
M11-9060-U75
MN11-9060-U75

■ M11-U75型〈ガード付1段／ガードなし1段〉　■ MN11-U75型〈ガード付1段／ガードなし1段〉※受注生産品

SUS430			SUS304			寸　法(mm)		
型　式	税抜標準価格(円)	質量(kg)	型　式	税抜標準価格(円)	質量(kg)	間口	奥行	高さ
M11-6045-U75	41,500	11.2	MN11-6045-U75	50,500	11.4	600	450	800〈867〉
M11-7545-U75	45,600	12.6	MN11-7545-U75	55,600	12.8	750		
M11-9045-U75	48,300	13.9	MN11-9045-U75	59,500	14.1	900		
M11-7560-U75	51,300	15.4	MN11-7560-U75	64,300	15.7	750	600	
M11-9060-U75	54,900	17.2	MN11-9060-U75	69,800	17.5	900		

※〈 〉内はハンドルを含む

ガード付2段
M20-9060-U75
MN20-9060-U75

■ M20-U75型〈ガード付2段〉　■ MN20-U75型〈ガード付2段〉※受注生産品

SUS430			SUS304			寸　法(mm)		
型　式	税抜標準価格(円)	質量(kg)	型　式	税抜標準価格(円)	質量(kg)	間口	奥行	高さ
M20-6045-U75	47,800	12.0	MN20-6045-U75	56,300	12.2	600	450	800〈867〉
M20-7545-U75	53,800	13.5	MN20-7545-U75	62,900	13.8	750		
M20-9045-U75	57,000	14.8	MN20-9045-U75	67,300	15.1	900		
M20-7560-U75	60,000	16.4	MN20-7560-U75	72,200	16.7	750	600	
M20-9060-U75	64,200	18.2	MN20-9060-U75	78,200	18.6	900		

※〈 〉内はハンドルを含む

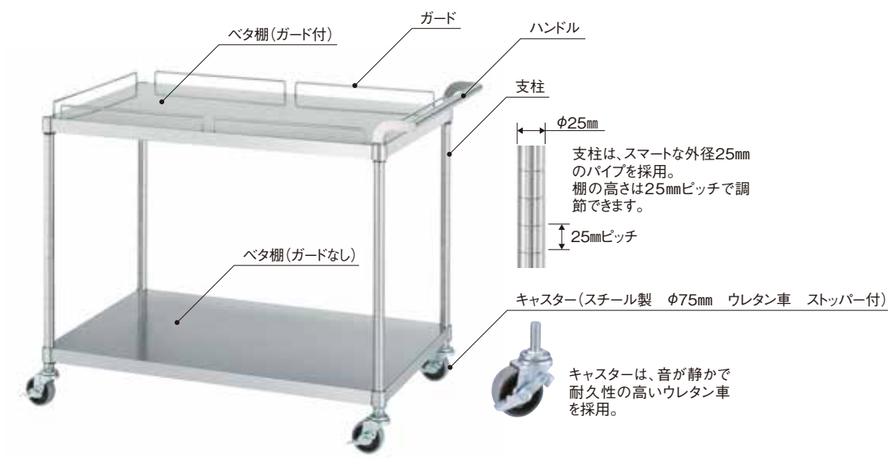

ガードなし3段
M03-9060-U75
MN03-9060-U75

■ M03-U75型〈ガードなし3段〉　■ MN03-U75型〈ガードなし3段〉※受注生産品

SUS430			SUS304			寸　法(mm)		
型　式	税抜標準価格(円)	質量(kg)	型　式	税抜標準価格(円)	質量(kg)	間口	奥行	高さ
M03-6045-U75	44,600	13.6	MN03-6045-U75	58,300	13.9	600	450	800〈867〉
M03-7545-U75	47,900	15.4	MN03-7545-U75	63,700	15.7	750		
M03-9045-U75	51,200	17.2	MN03-9045-U75	68,800	17.6	900		
M03-7560-U75	55,600	19.4	MN03-7560-U75	75,700	19.9	750	600	
M03-9060-U75	60,100	21.9	MN03-9060-U75	83,200	22.5	900		

※〈 〉内はハンドルを含む

ガード付1段／ガードなし2段
M12-9060-U75
MN12-9060-U75

■ M12-U75型〈ガード付1段／ガードなし2段〉　■ MN12-U75型〈ガード付1段／ガードなし2段〉※受注生産品

SUS430			SUS304			寸　法(mm)		
型　式	税抜標準価格(円)	質量(kg)	型　式	税抜標準価格(円)	質量(kg)	間口	奥行	高さ
M12-6045-U75	50,900	14.3	MN12-6045-U75	64,100	14.6	600	450	800〈867〉
M12-7545-U75	56,100	16.3	MN12-7545-U75	71,000	16.6	750		
M12-9045-U75	59,900	18.1	MN12-9045-U75	76,600	18.5	900		
M12-7560-U75	64,300	20.4	MN12-7560-U75	83,600	20.9	750	600	
M12-9060-U75	69,400	23.0	MN12-9060-U75	91,600	23.5	900		

※〈 〉内はハンドルを含む

ガード付2段／ガードなし1段
M21-9060-U75
MN21-9060-U75

■ M21-U75型〈ガード付2段／ガードなし1段〉　■ MN21-U75型〈ガード付2段／ガードなし1段〉※受注生産品

SUS430			SUS304			寸　法(mm)		
型　式	税抜標準価格(円)	質量(kg)	型　式	税抜標準価格(円)	質量(kg)	間口	奥行	高さ
M21-6045-U75	57,200	15.0	MN21-6045-U75	69,900	15.3	600	450	800〈867〉
M21-7545-U75	64,300	17.2	MN21-7545-U75	78,300	17.5	750		
M21-9045-U75	68,600	19.1	MN21-9045-U75	84,400	19.5	900		
M21-7560-U75	73,000	21.3	MN21-7560-U75	91,500	21.8	750	600	
M21-9060-U75	78,700	24.0	MN21-9060-U75	100,000	24.6	900		

※〈 〉内はハンドルを含む

ガード付3段
M30-9060-U75
MN30-9060-U75

■ M30-U75型〈ガード付3段〉　■ MN30-U75型〈ガード付3段〉※受注生産品

SUS430			SUS304			寸　法(mm)		
型　式	税抜標準価格(円)	質量(kg)	型　式	税抜標準価格(円)	質量(kg)	間口	奥行	高さ
M30-6045-U75	63,500	15.7	MN30-6045-U75	75,700	16.0	600	450	800〈867〉
M30-7545-U75	72,500	18.1	MN30-7545-U75	85,600	18.4	750		
M30-9045-U75	77,300	20.1	MN30-9045-U75	92,200	20.5	900		
M30-7560-U75	81,700	22.3	MN30-7560-U75	99,400	22.8	750	600	
M30-9060-U75	88,000	25.0	MN30-9060-U75	108,400	25.6	900		

※〈 〉内はハンドルを含む

製品の仕様

		SUS430	SUS304
ベタ棚	棚板	SUS430　No.4仕上　板厚0.8mm	SUS304　No.4仕上　板厚0.8mm
	ガード	SUS304　丸棒　φ6mm	SUS304　丸棒　φ6mm
	コーナーブラケット	SUS304	SUS304
ハンドル		SUS430　丸パイプ　φ25mm	SUS304　丸パイプ　φ25mm
支柱	パイプ	SUS430　丸パイプ　φ25mm	SUS304　丸パイプ　φ25mm
	キャスター	スチール　ウレタン車　ストッパー付　φ75mm	スチール　ウレタン車　ストッパー付　φ75mm
耐荷重(製品の質量も含みます)		棚／1段：50kg（但し、総耐荷重80kg／台まで）	

※ワゴン〈ベタ棚／U-75キャスター付〉は「ベタ棚」「ハンドル」「支柱（U-75キャスター付）」のパーツに分かれていて、組立が必要な製品です。

作業台
ワゴン
ラック
保管庫・一段式
保管庫・二段式
戸棚
キャビネット作業台
吊戸棚
吊下棚
平棚パイプ棚
上棚
オプション
キャスターについて
主要寸法

ガードなし2段
M02-9060-U100
MN02-9060-U100

■ M02-U100型〈ガードなし2段〉　■ MN02-U100型〈ガードなし2段〉※受注生産品

SUS430			SUS304			寸　法(mm)		
型　式	税抜標準価格(円)	質量(kg)	型　式	税抜標準価格(円)	質量(kg)	間口	奥行	高さ
M02-6045-U100	37,600	10.8	MN02-6045-U100	47,100	11.1	600	450	800〈867〉
M02-7545-U100	39,800	12.0	MN02-7545-U100	50,700	12.3	750		
M02-9045-U100	42,000	13.2	MN02-9045-U100	54,100	13.5	900		
M02-7560-U100	45,000	14.7	MN02-7560-U100	58,800	15.1	750	600	
M02-9060-U100	48,000	16.4	MN02-9060-U100	63,800	16.8	900		

※〈 〉内はハンドルを含む

ガード付1段／ガードなし1段
M11-9060-U100
MN11-9060-U100

■ M11-U100型〈ガード付1段／ガードなし1段〉　■ MN11-U100型〈ガード付1段／ガードなし1段〉※受注生産品

SUS430			SUS304			寸　法(mm)		
型　式	税抜標準価格(円)	質量(kg)	型　式	税抜標準価格(円)	質量(kg)	間口	奥行	高さ
M11-6045-U100	43,900	11.5	MN11-6045-U100	52,900	11.7	600	450	800〈867〉
M11-7545-U100	48,000	12.9	MN11-7545-U100	58,000	13.1	750		
M11-9045-U100	50,700	14.2	MN11-9045-U100	61,900	14.4	900		
M11-7560-U100	53,700	15.7	MN11-7560-U100	66,700	16.0	750	600	
M11-9060-U100	57,300	17.5	MN11-9060-U100	72,200	17.8	900		

※〈 〉内はハンドルを含む

ガード付2段
M20-9060-U100
MN20-9060-U100

■ M20-U100型〈ガード付2段〉　■ MN20-U100型〈ガード付2段〉※受注生産品

SUS430			SUS304			寸　法(mm)		
型　式	税抜標準価格(円)	質量(kg)	型　式	税抜標準価格(円)	質量(kg)	間口	奥行	高さ
M20-6045-U100	50,200	12.3	MN20-6045-U100	58,700	12.5	600	450	800〈867〉
M20-7545-U100	56,200	13.8	MN20-7545-U100	65,300	14.1	750		
M20-9045-U100	59,400	15.1	MN20-9045-U100	69,700	15.4	900		
M20-7560-U100	62,400	16.7	MN20-7560-U100	74,600	17.0	750	600	
M20-9060-U100	66,600	18.5	MN20-9060-U100	80,600	18.9	900		

※〈 〉内はハンドルを含む

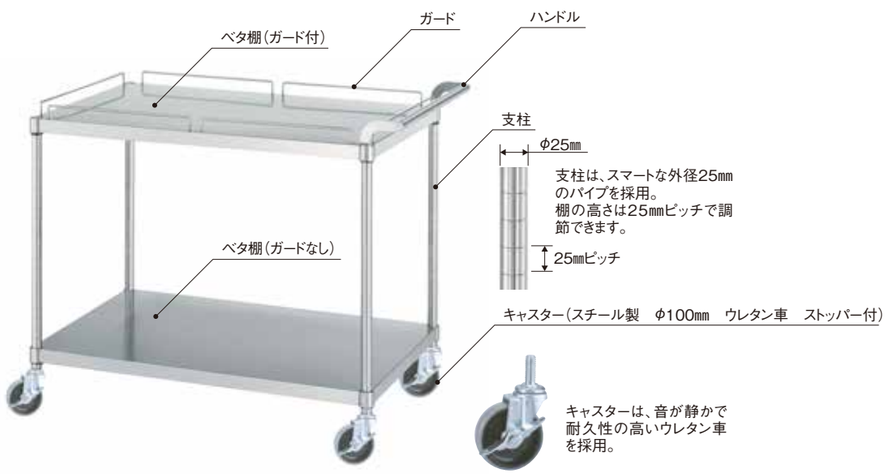

ガードなし3段
M03-9060-U100
MN03-9060-U100

■ M03-U100型〈ガードなし3段〉　■ MN03-U100型〈ガードなし3段〉※受注生産品

SUS430			SUS304			寸　法(mm)		
型　式	税抜標準価格(円)	質量(kg)	型　式	税抜標準価格(円)	質量(kg)	間口	奥行	高さ
M03-6045-U100	47,000	13.9	MN03-6045-U100	60,700	14.2	600	450	800〈867〉
M03-7545-U100	50,300	15.7	MN03-7545-U100	66,100	16.0	750		
M03-9045-U100	53,600	17.5	MN03-9045-U100	71,200	17.9	900		
M03-7560-U100	58,000	19.7	MN03-7560-U100	78,100	20.2	750	600	
M03-9060-U100	62,500	22.2	MN03-9060-U100	85,600	22.8	900		

※〈 〉内はハンドルを含む

ガード付1段／ガードなし2段
M12-9060-U100
MN12-9060-U100

■ M12-U100型〈ガード付1段／ガードなし2段〉　■ MN12-U100型〈ガード付1段／ガードなし2段〉※受注生産品

SUS430			SUS304			寸　法(mm)		
型　式	税抜標準価格(円)	質量(kg)	型　式	税抜標準価格(円)	質量(kg)	間口	奥行	高さ
M12-6045-U100	53,300	14.6	MN12-6045-U100	66,500	14.9	600	450	800〈867〉
M12-7545-U100	58,500	16.6	MN12-7545-U100	73,400	16.9	750		
M12-9045-U100	62,300	18.4	MN12-9045-U100	79,000	18.8	900		
M12-7560-U100	66,700	20.7	MN12-7560-U100	86,000	21.2	750	600	
M12-9060-U100	71,800	23.3	MN12-9060-U100	94,000	23.8	900		

※〈 〉内はハンドルを含む

ガード付2段／ガードなし1段
M21-9060-U100
MN21-9060-U100

■ M21-U100型〈ガード付2段／ガードなし1段〉　■ MN21-U100型〈ガード付2段／ガードなし1段〉※受注生産品

SUS430			SUS304			寸　法(mm)		
型　式	税抜標準価格(円)	質量(kg)	型　式	税抜標準価格(円)	質量(kg)	間口	奥行	高さ
M21-6045-U100	59,600	15.3	MN21-6045-U100	72,300	15.6	600	450	800〈867〉
M21-7545-U100	66,700	17.5	MN21-7545-U100	80,700	17.8	750		
M21-9045-U100	71,000	19.4	MN21-9045-U100	86,800	19.8	900		
M21-7560-U100	75,400	21.6	MN21-7560-U100	93,900	22.1	750	600	
M21-9060-U100	81,100	24.3	MN21-9060-U100	102,400	24.9	900		

※〈 〉内はハンドルを含む

ガード付3段
M30-9060-U100
MN30-9060-U100

■ M30-U100型〈ガード付3段〉　■ MN30-U100型〈ガード付3段〉※受注生産品

SUS430			SUS304			寸　法(mm)		
型　式	税抜標準価格(円)	質量(kg)	型　式	税抜標準価格(円)	質量(kg)	間口	奥行	高さ
M30-6045-U100	65,900	16.0	MN30-6045-U100	78,100	16.3	600	450	800〈867〉
M30-7545-U100	74,900	18.4	MN30-7545-U100	88,000	18.7	750		
M30-9045-U100	79,700	20.4	MN30-9045-U100	94,600	20.8	900		
M30-7560-U100	84,100	22.6	MN30-7560-U100	101,800	23.1	750	600	
M30-9060-U100	90,400	25,3	MN30-9060-U100	110,800	25.9	900		

※〈 〉内はハンドルを含む

製品の仕様

		SUS430	SUS304
ベタ棚	棚板	SUS430　No.4仕上　板厚0.8mm	SUS304　No.4仕上　板厚0.8mm
	ガード	SUS304　丸棒　φ6mm	SUS304　丸棒　φ6mm
	コーナーブラケット	SUS304	SUS304
ハンドル		SUS430　丸パイプ　φ25mm	SUS304　丸パイプ　φ25mm
支柱	パイプ	SUS430　丸パイプ　φ25mm	SUS304　丸パイプ　φ25mm
	キャスター	スチール　ウレタン車　ストッパー付　φ100mm	スチール　ウレタン車　ストッパー付　φ100mm
耐荷重(製品の質量も含みます)		棚／1段：50kg（但し、総耐荷重80kg／台まで）	

※ワゴン〈ベタ棚／U-100キャスター付〉は「ベタ棚」「ハンドル」「支柱（U-100キャスター付）」のパーツに分かれていて、組立が必要な製品です。

ガードなし2段
PM02-9060-U75
PMN02-9060-U75

■ PM02-U75型〈ガードなし2段〉
※受注生産品

■ PMN02-U75型〈ガードなし2段〉
※受注生産品

SUS430			SUS304			寸　法(mm)		
型　式	税抜標準価格(円)	質量(kg)	型　式	税抜標準価格(円)	質量(kg)	間口	奥行	高さ
PM02-6045-U75	51,400	9.9	PMN02-6045-U75	66,300	10.2	600	450	800〈867〉
PM02-7545-U75	57,700	10.9	PMN02-7545-U75	75,300	11.2	750		
PM02-9045-U75	63,900	11.9	PMN02-9045-U75	84,100	12.2	900		
PM02-7560-U75	69,600	13.4	PMN02-7560-U75	92,400	13.6	750	600	
PM02-9060-U75	78,000	14.7	PMN02-9060-U75	104,600	15.1	900		

※〈 〉内はハンドルを含む

ガード付1段／ガードなし1段
PM11-9060-U75
PMN11-9060-U75

■ PM11-U75型〈ガード付1段／ガードなし1段〉
※受注生産品

■ PMN11-U75型〈ガード付1段／ガードなし1段〉
※受注生産品

SUS430			SUS304			寸　法(mm)		
型　式	税抜標準価格(円)	質量(kg)	型　式	税抜標準価格(円)	質量(kg)	間口	奥行	高さ
PM11-6045-U75	57,700	10.6	PMN11-6045-U75	72,100	10.8	600	450	800〈867〉
PM11-7545-U75	65,900	11.8	PMN11-7545-U75	82,600	12.0	750		
PM11-9045-U75	72,600	12.9	PMN11-9045-U75	91,900	13.1	900		
PM11-7560-U75	78,300	14.4	PMN11-7560-U75	100,300	14.5	750	600	
PM11-9060-U75	87,300	15.8	PMN11-9060-U75	113,000	16.1	900		

※〈 〉内はハンドルを含む

ガード付2段
PM20-9060-U75
PMN20-9060-U75

■ PM20-U75型〈ガード付2段〉
※受注生産品

■ PMN20-U75型〈ガード付2段〉
※受注生産品

SUS430			SUS304			寸　法(mm)		
型　式	税抜標準価格(円)	質量(kg)	型　式	税抜標準価格(円)	質量(kg)	間口	奥行	高さ
PM20-6045-U75	64,000	11.4	PMN20-6045-U75	77,900	11.6	600	450	800〈867〉
PM20-7545-U75	74,100	12.7	PMN20-7545-U75	89,900	13.0	750		
PM20-9045-U75	81,300	13.8	PMN20-9045-U75	99,700	14.1	900		
PM20-7560-U75	87,000	15.4	PMN20-7560-U75	108,200	15.5	750	600	
PM20-9060-U75	96,600	16.8	PMN20-9060-U75	121,400	17.2	900		

※〈 〉内はハンドルを含む

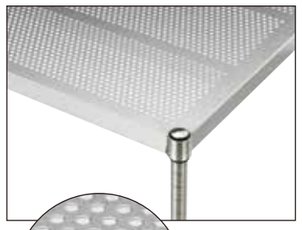

パンチング棚

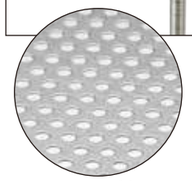

パンチング穴
φ6mm－11mmピッチ
千鳥配列

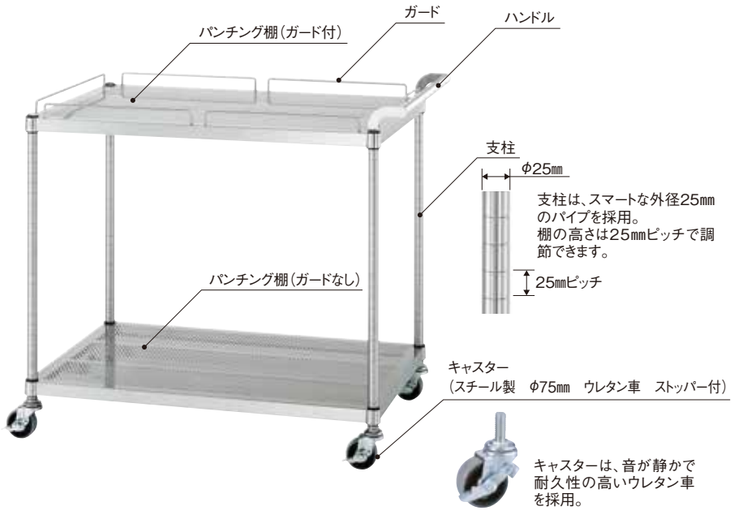

ガードなし3段
PM03-9060-U75
PMN03-9060-U75

■ PM03-U75型〈ガードなし3段〉
※受注生産品

■ PMN03-U75型〈ガードなし3段〉
※受注生産品

SUS430			SUS304			寸　法(mm)		
型　式	税抜標準価格(円)	質量(kg)	型　式	税抜標準価格(円)	質量(kg)	間口	奥行	高さ
PM03-6045-U75	68,900	12.7	PMN03-6045-U75	90,700	13.0	600	450	800〈867〉
PM03-7545-U75	78,350	14.2	PMN03-7545-U75	104,200	14.5	750		
PM03-9045-U75	87,650	15.7	PMN03-9045-U75	117,400	16.1	900		
PM03-7560-U75	96,100	17.9	PMN03-7560-U75	129,700	18.1	750	600	
PM03-9060-U75	108,700	19.8	PMN03-9060-U75	148,000	20.4	900		

※〈 〉内はハンドルを含む

ガード付1段／ガードなし2段
PM12-9060-U75
PMN12-9060-U75

■ PM12-U75型〈ガード付1段／ガードなし2段〉
※受注生産品

■ PMN12-U75型〈ガード付1段／ガードなし2段〉
※受注生産品

SUS430			SUS304			寸　法(mm)		
型　式	税抜標準価格(円)	質量(kg)	型　式	税抜標準価格(円)	質量(kg)	間口	奥行	高さ
PM12-6045-U75	75,200	13.4	PMN12-6045-U75	96,500	13.7	600	450	800〈867〉
PM12-7545-U75	86,550	15.1	PMN12-7545-U75	111,500	15.4	750		
PM12-9045-U75	96,350	16.6	PMN12-9045-U75	125,200	17.0	900		
PM12-7560-U75	104,800	18.9	PMN12-7560-U75	137,600	19.1	750	600	
PM12-9060-U75	118,000	20.9	PMN12-9060-U75	156,400	21.4	900		

※〈 〉内はハンドルを含む

ガード付2段／ガードなし1段
PM21-9060-U75
PMN21-9060-U75

■ PM21-U75型〈ガード付2段／ガードなし1段〉
※受注生産品

■ PMN21-U75型〈ガード付2段／ガードなし1段〉
※受注生産品

SUS430			SUS304			寸　法(mm)		
型　式	税抜標準価格(円)	質量(kg)	型　式	税抜標準価格(円)	質量(kg)	間口	奥行	高さ
PM21-6045-U75	81,500	14.1	PMN21-6045-U75	102,300	14.4	600	450	800〈867〉
PM21-7545-U75	94,750	16.0	PMN21-7545-U75	118,800	16.3	750		
PM21-9045-U75	105,050	17.6	PMN21-9045-U75	133,000	18.0	900		
PM21-7560-U75	113,500	19.8	PMN21-7560-U75	145,500	20.0	750	600	
PM21-9060-U75	127,300	21.9	PMN21-9060-U75	164,800	22.5	900		

※〈 〉内はハンドルを含む

ガード付3段
PM30-9060-U75
PMN30-9060-U75

■ PM30-U75型〈ガード付3段〉
※受注生産品

■ PMN30-U75型〈ガード付3段〉
※受注生産品

SUS430			SUS304			寸　法(mm)		
型　式	税抜標準価格(円)	質量(kg)	型　式	税抜標準価格(円)	質量(kg)	間口	奥行	高さ
PM30-6045-U75	87,800	14.8	PMN30-6045-U75	108,100	15.1	600	450	800〈867〉
PM30-7545-U75	102,950	16.9	PMN30-7545-U75	126,100	17.2	750		
PM30-9045-U75	113,750	18.6	PMN30-9045-U75	140,800	19.0	900		
PM30-7560-U75	122,200	20.8	PMN30-7560-U75	153,400	21.0	750	600	
PM30-9060-U75	136,600	22.9	PMN30-9060-U75	173,200	23.5	900		

※〈 〉内はハンドルを含む

製品の仕様

		SUS430	SUS304
パンチング棚	棚板	SUS430　No.4仕上　板厚0.8mm　φ6mm－11mmピッチ（千鳥配列）	SUS304　No.4仕上　板厚0.8mm　φ6mm－11mmピッチ（千鳥配列）
	ガード	SUS304　丸棒　φ6mm	SUS304　丸棒　φ6mm
	コーナーブラケット	SUS304	SUS304
ハンドル		SUS430　丸パイプ　φ25mm	SUS304　丸パイプ　φ25mm
支柱	パイプ	SUS430　丸パイプ　φ25mm	SUS304　丸パイプ　φ25mm
	キャスター	スチール　ウレタン車　ストッパー付　φ75mm	スチール　ウレタン車　ストッパー付　φ75mm
耐荷重（製品の質量も含みます）		棚／1段：40kg（但し、総耐荷重60kg／台まで）	

※ワゴン（パンチング棚／U-75キャスター付）は「パンチング棚」「ハンドル」「支柱（U-75キャスター付）」のパーツに分かれていて、組立が必要な製品です。

作業台
ワゴン
ラック
保管庫・一段式
保管庫・二段式
戸棚
キャビネット作業台
吊戸棚
吊下棚
平棚パイプ棚
上棚
オプション
キャスターについて
主要寸法

ガード付2段
PM02-9060-U100
PMN02-9060-U100

■ PM02-U100型〈ガードなし2段〉
※受注生産品

■ PMN02-U100型〈ガードなし2段〉
※受注生産品

SUS430			SUS304			寸　法(mm)		
型　式	税抜標準価格(円)	質量(kg)	型　式	税抜標準価格(円)	質量(kg)	間口	奥行	高さ
PM02-6045-U100	53,800	10.2	PMN02-6045-U100	68,700	10.5	600	450	800〈867〉
PM02-7545-U100	60,100	11.2	PMN02-7545-U100	77,700	11.5	750		
PM02-9045-U100	66,300	12.2	PMN02-9045-U100	86,500	12.5	900		
PM02-7560-U100	72,000	13.7	PMN02-7560-U100	94,800	13.9	750	600	
PM02-9060-U100	80,400	15.0	PMN02-9060-U100	107,000	15.4	900		

※〈 〉内はハンドルを含む

ガード付1段／ガードなし1段
PM11-9060-U100
PMN11-9060-U100

■ PM11-U100型〈ガード付1段／ガードなし1段〉
※受注生産品

■ PMN11-U100型〈ガード付1段／ガードなし1段〉
※受注生産品

SUS430			SUS304			寸　法(mm)		
型　式	税抜標準価格(円)	質量(kg)	型　式	税抜標準価格(円)	質量(kg)	間口	奥行	高さ
PM11-6045-U100	60,100	10.9	PMN11-6045-U100	74,500	11.1	600	450	800〈867〉
PM11-7545-U100	68,300	12.1	PMN11-7545-U100	85,000	12.3	750		
PM11-9045-U100	75,000	13.2	PMN11-9045-U100	94,300	13.4	900		
PM11-7560-U100	80,700	14.7	PMN11-7560-U100	102,700	14.8	750	600	
PM11-9060-U100	89,700	16.1	PMN11-9060-U100	115,400	16.4	900		

※〈 〉内はハンドルを含む

ガード付2段
PM20-9060-U100
PMN20-9060-U100

■ PM20-U100型〈ガード付2段〉
※受注生産品

■ PMN20-U100型〈ガード付2段〉
※受注生産品

SUS430			SUS304			寸　法(mm)		
型　式	税抜標準価格(円)	質量(kg)	型　式	税抜標準価格(円)	質量(kg)	間口	奥行	高さ
PM20-6045-U100	66,400	11.7	PMN20-6045-U100	80,300	11.9	600	450	800〈867〉
PM20-7545-U100	76,500	13.0	PMN20-7545-U100	92,300	13.3	750		
PM20-9045-U100	83,700	14.1	PMN20-9045-U100	102,100	14.4	900		
PM20-7560-U100	89,400	15.7	PMN20-7560-U100	110,600	15.8	750	600	
PM20-9060-U100	99,000	17.1	PMN20-9060-U100	123,800	17.5	900		

※〈 〉内はハンドルを含む

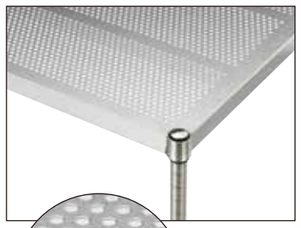

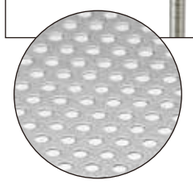

パンチング棚

パンチング穴
φ6mm−11mmピッチ
千鳥配列

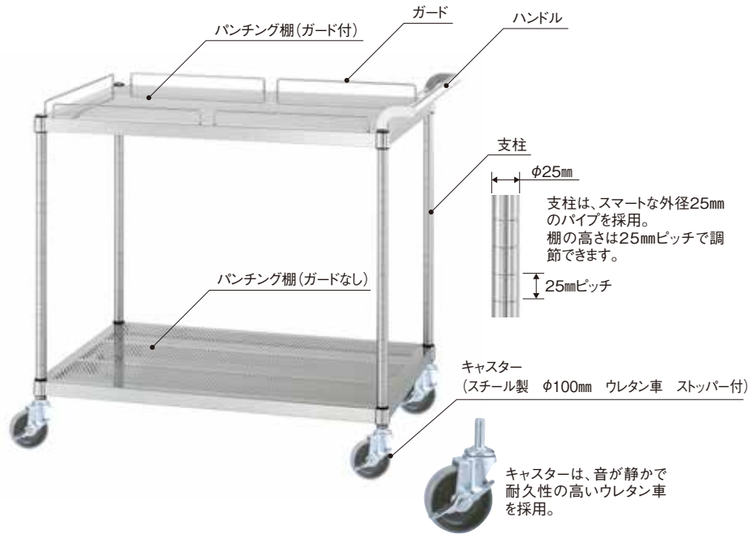

ガードなし3段
PM03-9060-U100
PMN03-9060-U100

■ PM03-U100型〈ガードなし3段〉
※受注生産品

■ PMN03-U100型〈ガードなし3段〉
※受注生産品

SUS430			SUS304			寸　法(mm)		
型　式	税抜標準価格(円)	質量(kg)	型　式	税抜標準価格(円)	質量(kg)	間口	奥行	高さ
PM03-6045-U100	71,300	13.0	PMN03-6045-U100	93,100	13.3	600	450	800〈867〉
PM03-7545-U100	80,750	14.5	PMN03-7545-U100	106,600	14.8	750		
PM03-9045-U100	90,050	16.0	PMN03-9045-U100	119,800	16.4	900		
PM03-7560-U100	98,500	18.2	PMN03-7560-U100	132,100	18.4	750	600	
PM03-9060-U100	111,100	20.1	PMN03-9060-U100	150,400	20.7	900		

※〈 〉内はハンドルを含む

ガード付1段／ガードなし2段
PM12-9060-U100
PMN12-9060-U100

■ PM12-U100型〈ガード付1段／ガードなし2段〉
※受注生産品

■ PMN12-U100型〈ガード付1段／ガードなし2段〉
※受注生産品

SUS430			SUS304			寸　法(mm)		
型　式	税抜標準価格(円)	質量(kg)	型　式	税抜標準価格(円)	質量(kg)	間口	奥行	高さ
PM12-6045-U100	77,600	13.7	PMN12-6045-U100	98,900	14.0	600	450	800〈867〉
PM12-7545-U100	88,950	15.4	PMN12-7545-U100	113,900	15.7	750		
PM12-9045-U100	98,750	16.9	PMN12-9045-U100	127,600	17.3	900		
PM12-7560-U100	107,200	19.2	PMN12-7560-U100	140,000	19.4	750	600	
PM12-9060-U100	120,400	21.2	PMN12-9060-U100	158,800	21.7	900		

※〈 〉内はハンドルを含む

ガード付2段／ガードなし1段
PM21-9060-U100
PMN21-9060-U100

■ PM21-U100型〈ガード付2段／ガードなし1段〉
※受注生産品

■ PMN21-U100型〈ガード付2段／ガードなし1段〉
※受注生産品

SUS430			SUS304			寸　法(mm)		
型　式	税抜標準価格(円)	質量(kg)	型　式	税抜標準価格(円)	質量(kg)	間口	奥行	高さ
PM21-6045-U100	83,900	14.4	PMN21-6045-U100	104,700	14.7	600	450	800〈867〉
PM21-7545-U100	97,150	16.3	PMN21-7545-U100	121,200	16.6	750		
PM21-9045-U100	107,450	17.9	PMN21-9045-U100	135,400	18.3	900		
PM21-7560-U100	115,900	20.1	PMN21-7560-U100	147,900	20.3	750	600	
PM21-9060-U100	129,700	22.2	PMN21-9060-U100	167,200	22.8	900		

※〈 〉内はハンドルを含む

ガード付3段
PM30-9060-U100
PMN30-9060-U100

■ PM30-U100型〈ガード付3段〉
※受注生産品

■ PMN30-U100型〈ガード付3段〉
※受注生産品

SUS430			SUS304			寸　法(mm)		
型　式	税抜標準価格(円)	質量(kg)	型　式	税抜標準価格(円)	質量(kg)	間口	奥行	高さ
PM30-6045-U100	90,200	15.1	PMN30-6045-U100	110,500	15.4	600	450	800〈867〉
PM30-7545-U100	105,350	17.2	PMN30-7545-U100	128,500	17.5	750		
PM30-9045-U100	116,150	18.9	PMN30-9045-U100	143,200	19.3	900		
PM30-7560-U100	124,600	21.1	PMN30-7560-U100	155,800	21.3	750	600	
PM30-9060-U100	139,000	23.2	PMN30-9060-U100	175,600	23.8	900		

※〈 〉内はハンドルを含む

製品の仕様

		SUS430	SUS304
パンチング棚	棚板	SUS430　No.4仕上　板厚0.8mm　φ6mm−11mmピッチ(千鳥配列)	SUS304　No.4仕上　板厚0.8mm　φ6mm−11mmピッチ(千鳥配列)
	ガード	SUS304　丸棒　φ6mm	SUS304　丸棒　φ6mm
	コーナーブラケット	SUS304	SUS304
ハンドル		SUS430　丸パイプ　φ25mm	SUS304　丸パイプ　φ25mm
支柱	パイプ	SUS430　丸パイプ　φ25mm	SUS304　丸パイプ　φ25mm
	キャスター	スチール　ウレタン車　ストッパー付　φ100mm	スチール　ウレタン車　ストッパー付　φ100mm
耐荷重(製品の質量も含みます)		棚／1段：40kg（但し、総耐荷重60kg／台まで）	

※ワゴン〈パンチング棚／U-100キャスター付〉は「パンチング棚」「ハンドル」「支柱(U-100キャスター付)」のパーツに分かれていて、組立が必要な製品です。

作業台
ワゴン
ラック
保管庫・一段式
保管庫・二段式
戸棚
キャビネット作業台
吊戸棚
吊下棚
平棚パイプ棚
上棚
オプション
キャスターについて
主要寸法

ベタ棚
RB3-15060
RBN3-15060

■ RB3型〈ベタ棚3段〉　■ RBN3型〈ベタ棚3段〉※受注生産品

SUS430			SUS304			寸　法(mm)		
型　式	税抜標準価格(円)	質量(kg)	型　式	税抜標準価格(円)	質量(kg)	間口	奥行	高さ
RB3- 6045	44,100	18.0	RBN3- 6045	65,600	18.4	588	438	1800
RB3- 7545	47,100	19.7	RBN3- 7545	70,100	20.2	738		
RB3- 9045	51,600	22.7	RBN3- 9045	77,300	23.2	888		
RB3-12045	59,700	27.4	RBN3-12045	89,900	28.1	1188		
RB3-15045	67,200	32.1	RBN3-15045	101,600	32.9	1488		
RB3-18045	74,400	36.8	RBN3-18045	113,000	37.8	1788		
RB3- 6060	48,900	20.2	RBN3- 6060	71,600	20.7	588	588	
RB3- 7560	52,500	22.5	RBN3- 7560	77,000	23.1	738		
RB3- 9060	57,900	26.4	RBN3- 9060	85,700	27.0	888		
RB3-12060	68,100	32.5	RBN3-12060	101,000	33.3	1188		
RB3-15060	77,100	38.6	RBN3-15060	115,100	39.6	1488		
RB3-18060	85,800	44.7	RBN3-18060	128,600	45.9	1788		
RB3- 9075	62,700	30.0	RBN3- 9075	94,400	30.8	888	738	
RB3-12075	73,800	37.6	RBN3-12075	112,100	38.6	1188		
RB3-15075	84,600	45.1	RBN3-15075	128,900	46.3	1488		
RB3-18075	94,500	52.6	RBN3-18075	144,500	54.1	1788		
RB3- 9090	68,400	33.7	RBN3- 9090	103,400	34.6	888	888	
RB3-12090	80,700	42.6	RBN3-12090	122,900	43.8	1188		
RB3-15090	92,700	51.6	RBN3-15090	141,800	53.0	1488		
RB3-18090	103,800	60.5	RBN3-18090	159,200	62.2	1788		

ベタ棚
RB4-15060
RBN4-15060

■ RB4型〈ベタ棚4段〉　■ RBN4型〈ベタ棚4段〉※受注生産品

SUS430			SUS304			寸　法(mm)		
型　式	税抜標準価格(円)	質量(kg)	型　式	税抜標準価格(円)	質量(kg)	間口	奥行	高さ
RB4- 6045	53,600	21.3	RBN4- 6045	79,200	21.8	588	438	1800
RB4- 7545	57,600	23.6	RBN4- 7545	85,200	24.2	738		
RB4- 9045	63,600	27.6	RBN4- 9045	94,800	28.3	888		
RB4-12045	74,400	33.9	RBN4-12045	111,600	34.7	1188		
RB4-15045	84,400	40.1	RBN4-15045	127,200	41.2	1488		
RB4-18045	94,000	46.4	RBN4-18045	142,400	47.7	1788		
RB4- 6060	60,000	24.3	RBN4- 6060	87,200	24.9	588	588	
RB4- 7560	64,800	27.3	RBN4- 7560	94,400	28.0	738		
RB4- 9060	72,000	32.5	RBN4- 9060	106,000	33.3	888		
RB4-12060	85,600	40.6	RBN4-12060	126,400	41.7	1188		
RB4-15060	97,600	48.8	RBN4-15060	145,200	50.1	1488		
RB4-18060	109,200	57.0	RBN4-18060	163,200	58.5	1788		
RB4- 9075	78,400	37.4	RBN4- 9075	117,600	38.3	888	738	
RB4-12075	93,200	47.4	RBN4-12075	141,200	48.7	1188		
RB4-15075	107,600	57.4	RBN4-15075	163,600	59.0	1488		
RB4-18075	120,800	67.5	RBN4-18075	184,400	69.3	1788		
RB4- 9090	86,000	42.3	RBN4- 9090	129,600	43.4	888	888	
RB4-12090	102,400	54.2	RBN4-12090	155,600	55.6	1188		
RB4-15090	118,400	66.1	RBN4-15090	180,800	67.9	1488		
RB4-18090	133,200	78.0	RBN4-18090	204,000	80.2	1788		

ベタ棚
RB5-15060
RBN5-15060

■ RB5型〈ベタ棚5段〉　■ RBN5型〈ベタ棚5段〉※受注生産品

SUS430			SUS304			寸　法(mm)		
型　式	税抜標準価格(円)	質量(kg)	型　式	税抜標準価格(円)	質量(kg)	間口	奥行	高さ
RB5- 6045	63,100	24.6	RBN5- 6045	92,800	25.2	588	438	1800
RB5- 7545	68,100	27.6	RBN5- 7545	100,300	28.2	738		
RB5- 9045	75,600	32.5	RBN5- 9045	112,300	33.3	888		
RB5-12045	89,100	40.3	RBN5-12045	133,300	41.3	1188		
RB5-15045	101,600	48.2	RBN5-15045	152,800	49.4	1488		
RB5-18045	113,600	56.0	RBN5-18045	171,800	57.5	1788		
RB5- 6060	71,100	28.4	RBN5- 6060	102,800	29.1	588	588	
RB5- 7560	77,100	32.2	RBN5- 7560	111,800	32.9	738		
RB5- 9060	86,100	38.6	RBN5- 9060	126,300	39.6	888		
RB5-12060	103,100	48.8	RBN5-12060	151,800	50.1	1188		
RB5-15060	118,100	59.0	RBN5-15060	175,300	60.6	1488		
RB5-18060	132,600	69.2	RBN5-18060	197,800	71.1	1788		
RB5- 9075	94,100	44.7	RBN5- 9075	140,800	45.9	888	738	
RB5-12075	112,600	57.3	RBN5-12075	170,300	58.8	1188		
RB5-15075	130,600	69.8	RBN5-15075	198,300	71.7	1488		
RB5-18075	147,100	82.4	RBN5-18075	224,300	84.6	1788		
RB5- 9090	103,600	50.8	RBN5- 9090	155,800	52.2	888	888	
RB5-12090	124,100	65.7	RBN5-12090	188,300	67.5	1188		
RB5-15090	144,100	80.6	RBN5-15090	219,800	82.8	1488		
RB5-18090	162,600	95.5	RBN5-18090	248,800	98.1	1788		

製品の仕様

		SUS430	SUS304
ベタ棚	棚板	SUS430　No.4仕上　板厚1.0mm	SUS304　No.4仕上　板厚1.0mm
	コーナーブラケット	SUS304	SUS304
支柱	パイプ	SUS430　丸パイプ　φ38mm	SUS304　丸パイプ　φ38mm
	アジャスト脚	SUS304　アジャスト幅　+30mm	SUS304　アジャスト幅　+30mm
耐荷重(製品の質量も含みます)		棚／1段：200kg（但し、総耐荷重1000kg／台まで）	

※ラック〈ベタ棚／アジャスト付〉は「ベタ棚」「支柱（アジャスト付）」のパーツに分かれていて、組立が必要な製品です。

ラックの支柱と棚について

●棚の取付位置は25mmピッチで調節できます。

●標準品以外にも、オプションの「支柱」と「棚」を組み合わせて、さまざまな用途にご使用いただける製品を構成していただくことができます。（参照:P65）

作業台
ワゴン
ラック
保管庫・一段式
保管庫・二段式
戸棚
キャビネット作業台
吊戸棚
吊下棚
平棚パイプ棚
上棚
オプション
キャスターについて
主要寸法

スノコ棚
RS3-15060
RSN3-15060

■ RS3型〈スノコ棚3段〉　■ RSN3型〈スノコ棚3段〉※受注生産品

SUS430			SUS304			寸　法(mm)		
型　式	税抜標準価格(円)	質量(kg)	型　式	税抜標準価格(円)	質量(kg)	間口	奥行	高さ
RS3- 6035	42,900	17.8	RSN3- 6035	64,100	18.2	588	338	1800
RS3- 7535	45,600	19.4	RSN3- 7535	68,300	19.9	738		
RS3- 9035	49,200	21.6	RSN3- 9035	74,300	22.2	888		
RS3-12035	57,600	27.0	RSN3-12035	87,200	27.7	1188		
RS3-15035	64,500	31.3	RSN3-15035	98,000	32.1	1488		
RS3-18035	70,800	35.5	RSN3-18035	108,200	36.4	1788		
RS3- 6045	44,100	19.4	RSN3- 6045	65,600	19.9	588	438	
RS3- 7545	47,100	21.2	RSN3- 7545	70,100	21.7	738		
RS3- 9045	51,600	23.8	RSN3- 9045	77,300	24.4	888		
RS3-12045	59,700	29.8	RSN3-12045	89,900	30.5	1188		
RS3-15045	67,200	34.6	RSN3-15045	101,600	35.5	1488		
RS3-18045	74,400	39.4	RSN3-18045	113,000	40.5	1788		
RS3- 6060	48,900	21.8	RSN3- 6060	71,600	22.4	588	588	
RS3- 7560	52,500	23.9	RSN3- 7560	77,000	24.5	738		
RS3- 9060	57,900	27.1	RSN3- 9060	85,700	27.8	888		
RS3-12060	68,100	34.0	RSN3-12060	101,000	34.8	1188		
RS3-15060	77,100	39.6	RSN3-15060	115,100	40.7	1488		
RS3-18060	85,800	45.3	RSN3-18060	128,600	46.5	1788		
RS3- 9075	62,700	30.4	RSN3- 9075	94,400	31.2	888	738	
RS3-12075	73,800	38.1	RSN3-12075	112,100	39.1	1188		
RS3-15075	84,600	44.7	RSN3-15075	128,900	45.9	1488		
RS3-18075	94,500	51.2	RSN3-18075	144,500	52.6	1788		
RS3- 9090	68,400	33.7	RSN3- 9090	103,400	34.6	888	888	
RS3-12090	80,700	42.3	RSN3-12090	122,900	43.4	1188		
RS3-15090	92,700	49.7	RSN3-15090	141,800	51.0	1488		
RS3-18090	103,800	57.1	RSN3-18090	159,200	58.7	1788		

スノコ棚
RS4-15060
RSN4-15060

■ RS4型〈スノコ棚4段〉　■ RSN4型〈スノコ棚4段〉※受注生産品

SUS430			SUS304			寸　法(mm)		
型　式	税抜標準価格(円)	質量(kg)	型　式	税抜標準価格(円)	質量(kg)	間口	奥行	高さ
RS4- 6035	52,000	21.0	RSN4- 6035	77,200	21.6	588	338	1800
RS4- 7535	55,600	23.1	RSN4- 7535	82,800	23.8	738		
RS4- 9035	60,400	26.1	RSN4- 9035	90,800	26.8	888		
RS4-12035	71,600	33.3	RSN4-12035	108,000	34.2	1188		
RS4-15035	80,800	39.0	RSN4-15035	122,400	40.0	1488		
RS4-18035	89,200	44.7	RSN4-18035	136,000	45.8	1788		
RS4- 6045	53,600	23.2	RSN4- 6045	79,200	23.8	588	438	
RS4- 7545	57,600	25.6	RSN4- 7545	85,200	26.2	738		
RS4- 9045	63,600	29.0	RSN4- 9045	94,800	29.8	888		
RS4-12045	74,400	37.0	RSN4-12045	111,600	38.0	1188		
RS4-15045	84,400	43.5	RSN4-15045	127,200	44.6	1488		
RS4-18045	94,000	49.9	RSN4-18045	142,400	51.2	1788		
RS4- 6060	60,000	26.4	RSN4- 6060	87,200	27.1	588	588	
RS4- 7560	64,800	29.2	RSN4- 7560	94,400	30.0	738		
RS4- 9060	72,000	33.4	RSN4- 9060	106,000	34.3	888		
RS4-12060	85,600	42.6	RSN4-12060	126,400	43.7	1188		
RS4-15060	97,600	50.2	RSN4-15060	145,200	51.5	1488		
RS4-18060	109,200	57.8	RSN4-18060	163,200	59.3	1788		
RS4- 9075	78,400	37.8	RSN4- 9075	117,600	38.8	888	738	
RS4-12075	93,200	48.2	RSN4-12075	141,200	49.4	1188		
RS4-15075	107,600	56.9	RSN4-15075	163,600	58.4	1488		
RS4-18075	120,800	65.7	RSN4-18075	184,400	67.4	1788		
RS4- 9090	86,000	42.2	RSN4- 9090	129,600	43.4	888	888	
RS4-12090	102,400	53.7	RSN4-12090	155,600	55.1	1188		
RS4-15090	118,400	63.6	RSN4-15090	180,800	65.3	1488		
RS4-18090	133,200	73.5	RSN4-18090	204,000	75.5	1788		

スノコ棚
RS5-15060
RSN5-15060

■ RS5型〈スノコ棚5段〉　■ RSN5型〈スノコ棚5段〉※受注生産品

SUS430			SUS304			寸　法(mm)		
型　式	税抜標準価格(円)	質量(kg)	型　式	税抜標準価格(円)	質量(kg)	間口	奥行	高さ
RS5- 6035	61,100	24.3	RSN5- 6035	90,300	24.9	588	338	1800
RS5- 7535	65,600	26.9	RSN5- 7535	97,300	27.7	738		
RS5- 9035	71,600	30.6	RSN5- 9035	107,300	31.4	888		
RS5-12035	85,600	39.7	RSN5-12035	128,800	40.7	1188		
RS5-15035	97,100	46.7	RSN5-15035	146,800	47.9	1488		
RS5-18035	107,600	53.8	RSN5-18035	163,800	55.2	1788		
RS5- 6045	63,100	27.0	RSN5- 6045	92,800	27.7	588	438	
RS5- 7545	68,100	29.9	RSN5- 7545	100,300	30.8	738		
RS5- 9045	75,600	34.3	RSN5- 9045	112,300	35.2	888		
RS5-12045	89,100	44.3	RSN5-12045	133,300	45.4	1188		
RS5-15045	101,600	52.3	RSN5-15045	152,800	53.7	1488		
RS5-18045	113,600	60.4	RSN5-18045	171,800	62.0	1788		
RS5- 6060	71,100	31.0	RSN5- 6060	102,800	31.8	588	588	
RS5- 7560	77,100	34.5	RSN5- 7560	111,800	35.4	738		
RS5- 9060	86,100	39.8	RSN5- 9060	126,300	40.9	888		
RS5-12060	103,100	51.2	RSN5-12060	151,800	52.6	1188		
RS5-15060	118,100	60.7	RSN5-15060	175,300	62.3	1488		
RS5-18060	132,600	70.2	RSN5-18060	197,800	72.1	1788		
RS5- 9075	94,100	45.2	RSN5- 9075	140,800	46.5	888	738	
RS5-12075	112,600	58.2	RSN5-12075	170,300	59.7	1188		
RS5-15075	130,600	69.1	RSN5-15075	198,300	70.9	1488		
RS5-18075	147,100	80.1	RSN5-18075	224,300	82.2	1788		
RS5- 9090	103,600	50.7	RSN5- 9090	155,800	52.1	888	888	
RS5-12090	124,100	65.1	RSN5-12090	188,300	66.8	1188		
RS5-15090	144,100	77.5	RSN5-15090	219,800	79.6	1488		
RS5-18090	162,600	89.9	RSN5-18090	248,800	92.3	1788		

製品の仕様

		SUS430	SUS304
スノコ棚	枠	SUS430　No.4仕上	SUS304　No.4仕上
	チャンネル	SUS430　板厚0.8㎜	SUS304　板厚0.8㎜
	コーナーブラケット	SUS304	SUS304
支柱	パイプ	SUS430　丸パイプ　φ38㎜	SUS304　丸パイプ　φ38㎜
	アジャスト脚	SUS304　アジャスト幅　＋30㎜	SUS304　アジャスト幅　＋30㎜
耐荷重(製品の質量も含みます)		棚／1段：200kg（但し、総耐荷重1000kg／台まで）	

※ラック（スノコ棚／アジャスト付）は「スノコ棚」「支柱（アジャスト付）」のパーツに分かれていて、組立が必要な製品です。

ラックの支柱と棚について

●棚の取付位置は25㎜ピッチで調節できます。

●標準品以外にも、オプションの「支柱」と「棚」を組み合わせて、さまざまな用途にご使用いただける製品を構成していただくことができます。（参照:P65）

作業台
ワゴン
ラック
保管庫・一段式
保管庫・二段式
戸棚
キャビネット作業台
吊戸棚
吊下棚
平棚パイプ棚
上棚
オプション
キャスターについて
主要寸法

保管庫
L-12045
※中棚1段付属

■ L型〈ステンレス戸〉※受注生産品

SUS430			寸　法(mm)		
型　式	税抜標準価格(円)	質量(kg)	間口	奥行	高さ
L- 9045	92,900	42.0	900	450	950
L-12045	108,000	52.0	1200		
L-15045	115,100	63.0	1500		
L-18045	128,900	72.0	1800		
L- 9060	107,300	47.0	900	600	
L-12060	128,200	60.0	1200		
L-15060	143,300	74.0	1500		
L-18060	160,000	85.0	1800		

保管庫
LD-12045
※中棚1段付属

■ LD型〈引出／ステンレス戸〉※受注生産品

SUS430			寸　法(mm)			引出数
型　式	税抜標準価格(円)	質量(kg)	間口	奥行	高さ	
LD- 9045	112,400	49.0	900	450	950	2
LD-12045	136,500	64.0	1200			3
LD-15045	151,100	80.0	1500			4
LD-18045	166,900	89.0	1800			4
LD- 9060	126,800	55.0	900	600		2
LD-12060	156,700	72.0	1200			3
LD-15060	179,300	91.0	1500			4
LD-18060	198,000	102.0	1800			4

保管庫
LG-12045
※中棚1段付属

■ LG型〈ガラス戸〉※受注生産品

SUS430			寸　法(mm)		
型　式	税抜標準価格(円)	質量(kg)	間口	奥行	高さ
LG- 9045	100,500	44.0	900	450	950
LG-12045	118,200	54.0	1200		
LG-15045	127,900	66.0	1500		
LG-18045	144,300	75.0	1800		
LG- 9060	114,900	49.0	900	600	
LG-12060	138,400	63.0	1200		
LG-15060	156,100	77.0	1500		
LG-18060	175,400	88.0	1800		

保管庫
LDG-12045
※中棚1段付属

■ LDG型〈引出／ガラス戸〉※受注生産品

SUS430			寸　法(mm)			引出数
型　式	税抜標準価格(円)	質量(kg)	間口	奥行	高さ	
LDG- 9045	120,000	51.0	900	450	950	2
LDG-12045	146,700	66.0	1200			3
LDG-15045	163,900	83.0	1500			4
LDG-18045	182,300	92.0	1800			4
LDG- 9060	134,400	57.0	900	600		2
LDG-12060	166,900	75.0	1200			3
LDG-15060	192,100	94.0	1500			4
LDG-18060	213,400	105.0	1800			4

シリンダー錠
全機種の戸に付属。
(引出には付いていません)

設置状況に応じて、床や壁面に固定してください。
(※固定に必要な「部材・ネジ等」は付属していません)

耐震固定金具
ベース付の機種に4個、
アジャスト付の機種に2個付属。

保管庫
LA-12045
※中棚1段付属

■ LA型〈ステンレス戸〉※受注生産品

SUS430			寸　法(mm)		
型　式	税抜標準価格(円)	質量(kg)	間口	奥行	高さ
LA- 9045	72,900	39.0	900	450	950
LA-12045	86,000	48.0	1200		
LA-15045	91,100	58.0	1500		
LA-18045	102,900	66.0	1800		
LA- 9060	86,300	44.0	900	600	
LA-12060	105,200	56.0	1200		
LA-15060	118,300	69.0	1500		
LA-18060	133,000	79.0	1800		

保管庫
LAD-12045
※中棚1段付属

■ LAD型〈引出／ステンレス戸〉※受注生産品

SUS430			寸　法(mm)			引出数
型　式	税抜標準価格(円)	質量(kg)	間口	奥行	高さ	
LAD- 9045	92,400	46.0	900	450	950	2
LAD-12045	114,500	60.0	1200			3
LAD-15045	127,100	75.0	1500			4
LAD-18045	140,900	83.0	1800			4
LAD- 9060	105,800	52.0	900	600		2
LAD-12060	133,700	68.0	1200			3
LAD-15060	154,300	86.0	1500			4
LAD-18060	171,000	96.0	1800			4

保管庫
LAG-12045
※中棚1段付属

■ LAG型〈ガラス戸〉※受注生産品

SUS430			寸　法(mm)		
型　式	税抜標準価格(円)	質量(kg)	間口	奥行	高さ
LAG- 9045	80,500	41.0	900	450	950
LAG-12045	96,200	50.0	1200		
LAG-15045	103,900	61.0	1500		
LAG-18045	118,300	69.0	1800		
LAG- 9060	93,900	46.0	900	600	
LAG-12060	115,400	59.0	1200		
LAG-15060	131,100	72.0	1500		
LAG-18060	148,400	82.0	1800		

保管庫
LADG-12045
※中棚1段付属

■ LADG型〈引出／ガラス戸〉※受注生産品

SUS430			寸　法(mm)			引出数
型　式	税抜標準価格(円)	質量(kg)	間口	奥行	高さ	
LADG- 9045	100,000	48.0	900	450	950	2
LADG-12045	124,700	62.0	1200			3
LADG-15045	139,900	78.0	1500			4
LADG-18045	156,300	86.0	1800			4
LADG- 9060	113,400	54.0	900	600		2
LADG-12060	143,900	71.0	1200			3
LADG-15060	167,100	89.0	1500			4
LADG-18060	186,400	99.0	1800			4

製品の仕様

		SUS430
本体		SUS430　No.4仕上　板厚1.0mm／0.8mm
引出	本体	SUS430　No.4仕上　板厚0.8mm
	引手	SUS304　プレス成型品
中棚	棚板	SUS430　No.4仕上　板厚1.0mm　※間口1500mm・1800mm：左右二分割式
ステンレス戸	戸板	SUS430　No.4仕上　板厚0.8mm
	引手	SUS304　プレス成型品
	鍵	シリンダー錠
ガラス戸	枠	SUS430　No.4仕上
	ガラス	透明　板厚3.0mm
	引手	SUS304　プレス成型品
	鍵	シリンダー錠
ベース		SUS430　No.4仕上　板厚1.2mm　アジャストボルト(水平調整用)付
アジャスト脚		SUS304　アジャスト幅　+30mm
耐荷重(製品の質量も含みます)		天板:150kg・中棚:100kg・底面:200kg (但し、総耐荷重400kg／台まで)

※保管庫・一段式(アジャスト付)は「本体」「アジャスト」のパーツに分かれていて、組立が必要な製品です。

作業台
ワゴン
ラック
保管庫・一段式
保管庫・二段式
戸棚
キャビネット作業台
吊戸棚
吊下棚
平棚パイプ棚
上棚
オプション
キャスターについて
主要寸法

保管庫
V-15060
※中棚上下各1段付属

■ V型〈上下ステンレス戸〉※受注生産品

SUS430			寸　法(mm)		
型　式	税抜標準価格(円)	質量(kg)	間口	奥行	高さ
V- 9045	146,400	65.0	900	450	1750
V-12045	170,400	80.0	1200		
V-15045	179,000	96.0	1500		
V-18045	202,200	110.0	1800		
V- 9060	172,800	74.0	900	600	
V-12060	207,000	93.0	1200		
V-15060	226,200	109.0	1500		
V-18060	254,200	124.0	1800		

保管庫
VG-15060
※中棚上下各1段付属

■ VG型〈上ガラス戸・下ステンレス戸〉※受注生産品

SUS430			寸　法(mm)		
型　式	税抜標準価格(円)	質量(kg)	間口	奥行	高さ
VG- 9045	154,000	67.0	900	450	1750
VG-12045	180,600	82.0	1200		
VG-15045	191,800	99.0	1500		
VG-18045	217,600	113.0	1800		
VG- 9060	180,400	76.0	900	600	
VG-12060	217,200	96.0	1200		
VG-15060	239,000	112.0	1500		
VG-18060	269,600	127.0	1800		

保管庫
VGG-15060
※中棚上下各1段付属

■ VGG型〈上下ガラス戸〉※受注生産品

SUS430			寸　法(mm)		
型　式	税抜標準価格(円)	質量(kg)	間口	奥行	高さ
VGG- 9045	161,600	69.0	900	450	1750
VGG-12045	190,800	84.0	1200		
VGG-15045	204,600	102.0	1500		
VGG-18045	233,000	116.0	1800		
VGG- 9060	188,000	78.0	900	600	
VGG-12060	227,400	99.0	1200		
VGG-15060	251,800	115.0	1500		
VGG-18060	285,000	130.0	1800		

上下二分割構造

保管庫・二段式は上部と下部が分離した「上下二分割構造」のため、輸送や搬入・設置に便利です。

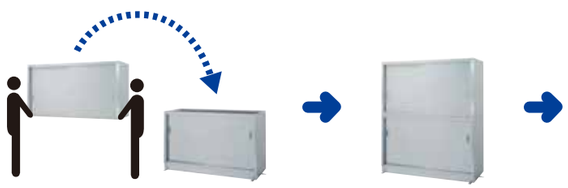

※固定ネジを使用して固定します。

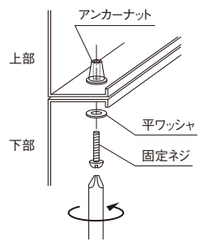

シリンダー錠
全機種の戸に付属。
(引出には付いていません)

設置状況に応じて、床や壁面に固定してください。
(※固定に必要な「部材・ネジ等」は付属していません)

耐震固定金具
ベース付の機種に6個付属。

保管庫
VD-12060
※中棚上下各1段付属

■ VD型〈引出／上下ステンレス戸〉※受注生産品

SUS430			寸　法(mm)			引出数
型　式	税抜標準価格(円)	質量(kg)	間口	奥行	高さ	
VD- 9045	165,900	72.0	900	450	1750	2
VD-12045	198,900	92.0	1200			3
VD-15045	215,000	113.0	1500			4
VD-18045	240,200	127.0	1800			4
VD- 9060	192,300	82.0	900	600		2
VD-12060	235,500	105.0	1200			3
VD-15060	262,200	126.0	1500			4
VD-18060	292,200	141.0	1800			4

保管庫
VDG-12060
※中棚上下各1段付属

■ VDG型〈引出／上ガラス戸・下ステンレス戸〉※受注生産品

SUS430			寸　法(mm)			引出数
型　式	税抜標準価格(円)	質量(kg)	間口	奥行	高さ	
VDG- 9045	173,500	74.0	900	450	1750	2
VDG-12045	209,100	94.0	1200			3
VDG-15045	227,800	116.0	1500			4
VDG-18045	255,600	130.0	1800			4
VDG- 9060	199,900	84.0	900	600		2
VDG-12060	245,700	108.0	1200			3
VDG-15060	275,000	129.0	1500			4
VDG-18060	307,600	144.0	1800			4

保管庫
VDGG-12060
※中棚上下各1段付属

■ VDGG型〈引出／上下ガラス戸〉※受注生産品

SUS430			寸　法(mm)			引出数
型　式	税抜標準価格(円)	質量(kg)	間口	奥行	高さ	
VDGG- 9045	181,100	76.0	900	450	1750	2
VDGG-12045	219,300	96.0	1200			3
VDGG-15045	240,600	119.0	1500			4
VDGG-18045	271,000	133.0	1800			4
VDGG- 9060	207,500	86.0	900	600		2
VDGG-12060	255,900	111.0	1200			3
VDGG-15060	287,800	132.0	1500			4
VDGG-18060	323,000	147.0	1800			4

製品の仕様

		SUS430
本体		SUS430　No.4仕上　板厚1.0mm／0.8mm
引出	本体	SUS430　No.4仕上　板厚0.8mm
	引手	SUS304　プレス成型品
中棚	棚板	SUS430　No.4仕上　板厚1.0mm　※間口1500mm・1800mm：左右二分割式
ステンレス戸	戸板	SUS430　No.4仕上　板厚0.8mm
	引手	SUS304　プレス成型品
	鍵	シリンダー錠
ガラス戸	枠	SUS430　No.4仕上
	ガラス	透明　板厚3.0mm
	引手	SUS304　プレス成型品
	鍵	シリンダー錠
ベース		SUS430　No.4仕上　板厚1.2mm　アジャストボルト(水平調整用)付
耐荷重(製品の質量も含みます)		中棚:100kg・中間底面:200kg・下部底面:200kg (但し、総耐荷重800kg／台まで)

※保管庫・二段式〈ベース付〉は「本体上部」「本体下部(ベース付)」のパーツに分かれていて、組立が必要な製品です。

作業台
ワゴン
ラック
保管庫・一段式
保管庫・二段式
戸棚
キャビネット作業台
吊戸棚
吊下棚
平棚パイプ棚
上棚
オプション
キャスターについて
主要寸法

保管庫
VA-15060
※中棚上下各1段付属

■ VA型〈上下ステンレス戸〉※受注生産品

SUS430			寸　法(mm)		
型　式	税抜標準価格(円)	質量(kg)	間口	奥行	高さ
VA- 9045	122,400	62.0	900	450	1750
VA-12045	144,400	76.0	1200		
VA-15045	151,000	91.0	1500		
VA-18045	172,200	104.0	1800		
VA- 9060	147,800	71.0	900	600	
VA-12060	180,000	89.0	1200		
VA-15060	197,200	104.0	1500		
VA-18060	223,200	118.0	1800		

保管庫
VAG-15060
※中棚上下各1段付属

■ VAG型〈上ガラス戸・下ステンレス戸〉※受注生産品

SUS430			寸　法(mm)		
型　式	税抜標準価格(円)	質量(kg)	間口	奥行	高さ
VAG- 9045	130,000	64.0	900	450	1750
VAG-12045	154,600	78.0	1200		
VAG-15045	163,800	94.0	1500		
VAG-18045	187,600	107.0	1800		
VAG- 9060	155,400	73.0	900	600	
VAG-12060	190,200	92.0	1200		
VAG-15060	210,000	107.0	1500		
VAG-18060	238,600	121.0	1800		

保管庫
VAGG-15060
※中棚上下各1段付属

■ VAGG型〈上下ガラス戸〉※受注生産品

SUS430			寸　法(mm)		
型　式	税抜標準価格(円)	質量(kg)	間口	奥行	高さ
VAGG- 9045	137,600	66.0	900	450	1750
VAGG-12045	164,800	80.0	1200		
VAGG-15045	176,600	97.0	1500		
VAGG-18045	203,000	110.0	1800		
VAGG- 9060	163,000	75.0	900	600	
VAGG-12060	200,400	95.0	1200		
VAGG-15060	222,800	110.0	1500		
VAGG-18060	254,000	124.0	1800		

上下二分割構造

保管庫・二段式は上部と下部が分離した「上下二分割構造」のため、輸送や搬入・設置に便利です。

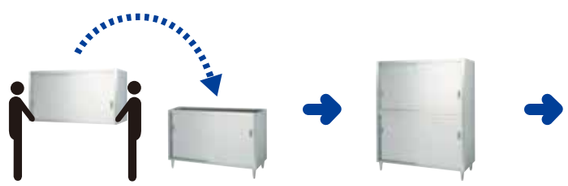

※固定ネジを使用して固定します。

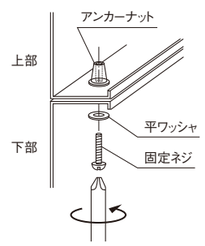

シリンダー錠
全機種の戸に付属。
（引出には付いていません）

設置状況に応じて、床や壁面に固定してください。
（※固定に必要な「部材・ネジ等」は付属していません）

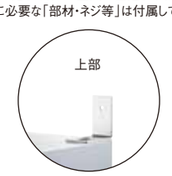

耐震固定金具
アジャスト付の機種に2個付属。

保管庫
VAD-12060
※中棚上下各1段付属

■ VAD型〈引出／上下ステンレス戸〉※受注生産品

SUS430			寸　法(mm)			引出数
型　式	税抜標準価格(円)	質量(kg)	間口	奥行	高さ	
VAD- 9045	141,900	69.0	900	450	1750	2
VAD-12045	172,900	88.0	1200			3
VAD-15045	187,000	108.0	1500			4
VAD-18045	210,200	121.0	1800			4
VAD- 9060	167,300	79.0	900	600		2
VAD-12060	208,500	101.0	1200			3
VAD-15060	233,200	121.0	1500			4
VAD-18060	261,200	135.0	1800			4

保管庫
VADG-12060
※中棚上下各1段付属

■ VADG型〈引出／上ガラス戸・下ステンレス戸〉※受注生産品

SUS430			寸　法(mm)			引出数
型　式	税抜標準価格(円)	質量(kg)	間口	奥行	高さ	
VADG- 9045	149,500	71.0	900	450	1750	2
VADG-12045	183,100	90.0	1200			3
VADG-15045	199,800	111.0	1500			4
VADG-18045	225,600	124.0	1800			4
VADG- 9060	174,900	81.0	900	600		2
VADG-12060	218,700	104.0	1200			3
VADG-15060	246,000	124.0	1500			4
VADG-18060	276,600	138.0	1800			4

保管庫
VADGG-12060
※中棚上下各1段付属

■ VADGG型〈引出／上下ガラス戸〉※受注生産品

SUS430			寸　法(mm)			引出数
型　式	税抜標準価格(円)	質量(kg)	間口	奥行	高さ	
VADGG- 9045	157,100	73.0	900	450	1750	2
VADGG-12045	193,300	92.0	1200			3
VADGG-15045	212,600	114.0	1500			4
VADGG-18045	241,000	127.0	1800			4
VADGG- 9060	182,500	83.0	900	600		2
VADGG-12060	228,900	107.0	1200			3
VADGG-15060	258,800	127.0	1500			4
VADGG-18060	292,000	141.0	1800			4

製品の仕様

		SUS430
本体		SUS430　No.4仕上　板厚1.0mm／0.8mm
引出	本体	SUS430　No.4仕上　板厚0.8mm
	引手	SUS304　プレス成型品
中棚	棚板	SUS430　No.4仕上　板厚1.0mm　※間口1500mm・1800mm：左右二分割式
ステンレス戸	戸板	SUS430　No.4仕上　板厚0.8mm
	引手	SUS304　プレス成型品
	鍵	シリンダー錠
ガラス戸	枠	SUS430　No.4仕上
	ガラス	透明　板厚3.0mm
	引手	SUS304　プレス成型品
	鍵	シリンダー錠
アジャスト脚		SUS304　アジャスト幅　+30mm
耐荷重（製品の質量も含みます）		中棚：100kg・中間底面：200kg・下部底面：200kg（但し、総耐荷重800kg／台まで）

※保管庫・二段式〈アジャスト付〉は「本体上部」「本体下部」「アジャスト」のパーツに分かれていて、組立が必要な製品です。

戸棚
C-15060
※中棚上下各1段付属

■ C型〈片面／上下ステンレス戸〉

SUS430			寸　法(mm)		
型　式	税抜標準価格(円)	質量(kg)	間口	奥行	高さ
C- 6045	77,600	50.0	600	450	1800
C- 7545	91,400	56.0	750		
C- 9045	106,400	62.0	900		
C-12045	128,400	76.0	1200		
C-15045	135,000	91.0	1500		
C-18045	156,200	104.0	1800		
C- 6060	101,000	57.0	600	600	
C- 7560	116,800	64.0	750		
C- 9060	131,800	71.0	900		
C-12060	164,000	89.0	1200		
C-15060	181,200	104.0	1500		
C-18060	207,200	118.0	1800		
C- 9075	158,600	84.0	900	750	
C-12075	201,000	100.0	1200		
C-15075	213,400	117.0	1500		
C-18075	245,600	137.0	1800		
C-15090	267,400	134.0	1500	900	
C-18090	297,800	151.0	1800		

戸棚
CW-15060
※中棚上下各1段付属

■ CW型〈両面／上下ステンレス戸〉

SUS430			寸　法(mm)		
型　式	税抜標準価格(円)	質量(kg)	間口	奥行	高さ
CW-12060	179,200	96.0	1200	600	1800
CW-15060	194,400	111.0	1500		
CW-18060	232,400	127.0	1800		
CW-12075	218,400	107.0	1200	750	
CW-15075	240,600	124.0	1500		
CW-18075	279,800	145.0	1800		
CW-12090	257,600	120.0	1200	900	
CW-15090	284,200	141.0	1500		
CW-18090	323,800	160.0	1800		

戸棚
CG-15060
※中棚上下各1段付属

■ CG型〈片面／上ガラス戸・下ステンレス戸〉

SUS430			寸　法(mm)		
型　式	税抜標準価格(円)	質量(kg)	間口	奥行	高さ
CG- 6045	82,800	51.0	600	450	1800
CG- 7545	97,800	58.0	750		
CG- 9045	114,000	64.0	900		
CG-12045	138,600	78.0	1200		
CG-15045	147,800	94.0	1500		
CG-18045	171,600	107.0	1800		
CG- 6060	106,200	59.0	600	600	
CG- 7560	123,200	66.0	750		
CG- 9060	139,400	73.0	900		
CG-12060	174,200	92.0	1200		
CG-15060	194,000	107.0	1500		
CG-18060	222,600	121.0	1800		
CG- 9075	166,200	86.0	900	750	
CG-12075	211,200	103.0	1200		
CG-15075	226,200	120.0	1500		
CG-18075	261,000	140.0	1800		
CG-15090	280,200	136.0	1500	900	
CG-18090	313,200	155.0	1800		

戸棚
CGW-15060
※中棚上下各1段付属

■ CGW型〈両面／上ガラス戸・下ステンレス戸〉

SUS430			寸　法(mm)		
型　式	税抜標準価格(円)	質量(kg)	間口	奥行	高さ
CGW-12060	199,600	101.0	1200	600	1800
CGW-15060	220,000	117.0	1500		
CGW-18060	263,200	133.0	1800		
CGW-12075	238,800	112.0	1200	750	
CGW-15075	266,200	130.0	1500		
CGW-18075	310,600	152.0	1800		
CGW-12090	278,000	125.0	1200	900	
CGW-15090	309,800	146.0	1500		
CGW-18090	354,600	166.0	1800		

上下二分割構造

戸棚は上部と下部が分離した「上下二分割構造」
のため、輸送や搬入・設置に便利です。

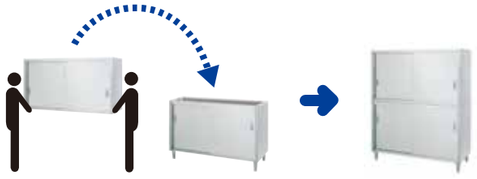

※固定ネジを使用して固定します。

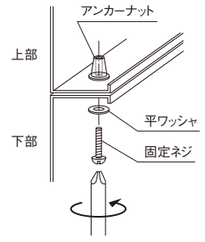

製品の仕様

		SUS430
本体		SUS430　No.4仕上　板厚1.0mm／0.8mm
中棚	棚板	SUS430　No.4仕上　板厚1.0mm　※間口1500mm・1800mm：左右二分割式
ステンレス戸	戸板	SUS430　No.4仕上　板厚0.8mm
	引手	SUS304　プレス成型品
ガラス戸	枠	SUS430　No.4仕上
	ガラス	透明　板厚3.0mm
	引手	SUS304　プレス成型品
アジャスト脚		SUS304　アジャスト幅　+30mm
耐荷重(製品の質量も含みます)		中棚:100kg・中間底面:200kg・下部底面:200kg（但し、総耐荷重800kg／台まで）

※戸棚〈アジャスト付〉は「本体上部」「本体下部」「アジャスト」のパーツに分かれていて、組立が必要な製品です。

作業台
ワゴン
ラック
保管庫・一段式
保管庫・二段式
戸棚
キャビネット作業台
吊戸棚
吊下棚
平棚 パイプ棚
上棚
オプション
キャスターについて
主要寸法

キャビネット作業台
E-12060
※中棚1段付属

■ **E型**〈片面ステンレス戸〉

SUS430			寸　法(mm)		
型　式	税抜標準価格(円)	質量(kg)	間口	奥行	高さ
E- 6045	38,800	24.0	600	450	800
E- 7545	45,600	27.0	750		
E- 9045	52,400	31.0	900		
E-12045	63,000	38.0	1200		
E-15045	67,600	46.0	1500		
E-18045	84,600	53.0	1800		
E- 6060	50,600	28.0	600	600	
E- 7560	58,400	32.0	750		
E- 9060	66,400	35.0	900		
E-12060	83,000	45.0	1200		
E-15060	92,000	55.0	1500		
E-18060	110,000	63.0	1800		
E- 9075	80,200	44.0	900	750	
E-12075	103,000	53.0	1200		
E-15075	116,400	63.0	1500		
E-18075	135,400	74.0	1800		
E-15090	140,800	73.0	1500	900	
E-18090	161,000	83.0	1800		

キャビネット作業台
EW-12075
※中棚1段付属

■ **EW型**〈両面ステンレス戸〉

SUS430			寸　法(mm)		
型　式	税抜標準価格(円)	質量(kg)	間口	奥行	高さ
EW-12060	91,800	49.0	1200	600	800
EW-15060	103,000	59.0	1500		
EW-18060	123,600	67.0	1800		
EW-12075	112,000	56.0	1200	750	
EW-15075	127,400	67.0	1500		
EW-18075	149,200	78.0	1800		
EW-12090	132,000	64.0	1200	900	
EW-15090	150,000	76.0	1500		
EW-18090	172,600	87.0	1800		

キャビネット作業台
EL-12060
※中棚付属なし

■ **EL型**〈片面ステンレス戸〉ロータイプ

SUS430			寸　法(mm)		
型　式	税抜標準価格(円)	質量(kg)	間口	奥行	高さ
EL- 6045	33,200	19.0	600	450	650
EL- 7545	39,400	21.0	750		
EL- 9045	45,200	23.0	900		
EL-12045	54,000	30.0	1200		
EL-15045	58,600	36.0	1500		
EL-18045	68,000	41.0	1800		
EL- 6060	43,200	22.0	600	600	
EL- 7560	50,200	24.0	750		
EL- 9060	56,800	28.0	900		
EL-12060	68,600	34.0	1200		
EL-15060	74,400	43.0	1500		
EL-18060	89,400	50.0	1800		

キャビネット作業台
ED-12060
※中棚付属なし

■ **ED型**〈片面／引出・ステンレス戸〉

SUS430			寸　法(mm)			引出数
型　式	税抜標準価格(円)	質量(kg)	間口	奥行	高さ	
ED- 6045	53,000	26.0	600	450	800	1
ED- 7545	60,200	31.0	750			2
ED- 9045	66,800	34.0	900			2
ED-12045	84,600	46.0	1200			3
ED-15045	96,400	55.0	1500			4
ED-18045	109,800	63.0	1800			4
ED- 6060	63,400	29.0	600	600		1
ED- 7560	71,200	35.0	750			2
ED- 9060	78,800	39.0	900			2
ED-12060	99,600	50.0	1200			3
ED-15060	118,200	65.0	1500			4
ED-18060	132,400	74.0	1800			4
ED- 9075	91,400	46.0	900	750		2
ED-12075	117,800	56.0	1200			3
ED-15075	139,000	71.0	1500			4
ED-18075	153,600	79.0	1800			4
ED-15090	159,000	74.0	1500	900		4
ED-18090	174,000	85.0	1800			4

キャビネット作業台
EDW-12075
※中棚付属なし

■ **EDW型**〈両面／引出・ステンレス戸〉

SUS430			寸　法(mm)			引出数
型　式	税抜標準価格(円)	質量(kg)	間口	奥行	高さ	
EDW-12075	146,000	68.0	1200	750	800	6
EDW-15075	178,800	83.0	1500			8
EDW-18075	197,800	95.0	1800			8
EDW-12090	162,600	76.0	1200	900		6
EDW-15090	202,200	91.0	1500			8
EDW-18090	217,800	103.0	1800			8

製品の仕様

		SUS430
天板		SUS430　No.4仕上　板厚1.0mm (6045/7545/9045/12045/15045/18045/6060/7560/9060/12060)
		SUS430　No.4仕上　板厚1.2mm (15060/18060/9075/12075/15075/18075/12090/15090/18090)
本体		SUS430　No.4仕上　板厚1.0mm／0.8mm
引出	本体	SUS430　No.4仕上　板厚0.8mm
	引手	SUS304　プレス成型品
中棚	棚板	SUS430　No.4仕上　板厚1.0mm　※間口1500mm・1800mm：左右二分割式
ステンレス戸	戸板	SUS430　No.4仕上　板厚0.8mm
	引手	SUS304　プレス成型品
アジャスト脚		SUS304　アジャスト幅　+30mm
耐荷重(製品の質量も含みます)		天板:250kg・中棚:100kg・底面:200kg (但し、総耐荷重500kg／台まで)

※キャビネット作業台〈アジャスト付〉は「本体」「アジャスト」のパーツに分かれていて、組立が必要な製品です。

作業台
ワゴン
ラック
保管庫・一段式
保管庫・二段式
戸棚
キャビネット作業台
吊戸棚
吊下棚
平棚 パイプ棚
上棚
オプション
キャスターについて
主要寸法

キャビネット作業台
E-12060-PU100
※中棚1段付属

■ E-PU100型〈片面ステンレス戸〉※受注生産品

SUS430			寸　法(mm)		
型　式	税抜標準価格(円)	質量(kg)	間口	奥行	高さ
E- 6045-PU100	65,400	30.0	600	450	800
E- 7545-PU100	72,200	33.0	750		
E- 9045-PU100	79,000	37.0	900		
E-12045-PU100	89,600	44.0	1200		
E-15045-PU100	94,200	52.0	1500		
E-18045-PU100	111,200	59.0	1800		
E- 6060-PU100	77,200	34.0	600	600	
E- 7560-PU100	85,000	38.0	750		
E- 9060-PU100	93,000	41.0	900		
E-12060-PU100	109,600	51.0	1200		
E-15060-PU100	118,600	61.0	1500		
E-18060-PU100	136,600	69.0	1800		
E- 9075-PU100	106,800	51.0	900	750	
E-12075-PU100	129,600	60.0	1200		
E-15075-PU100	143,000	70.0	1500		
E-18075-PU100	162,000	81.0	1800		
E-15090-PU100	167,400	81.0	1500	900	
E-18090-PU100	187,600	91.0	1800		

キャビネット作業台
EW-12075-PU100
※中棚1段付属

■ EW-PU100型〈両面ステンレス戸〉※受注生産品

SUS430			寸　法(mm)		
型　式	税抜標準価格(円)	質量(kg)	間口	奥行	高さ
EW-12060-PU100	118,400	55.0	1200	600	800
EW-15060-PU100	129,600	65.0	1500		
EW-18060-PU100	150,200	73.0	1800		
EW-12075-PU100	138,600	63.0	1200	750	
EW-15075-PU100	154,000	74.0	1500		
EW-18075-PU100	175,800	85.0	1800		
EW-12090-PU100	158,600	72.0	1200	900	
EW-15090-PU100	176,600	84.0	1500		
EW-18090-PU100	199,200	95.0	1800		

プレートキャスター(PU-100)

●音が静かで、耐薬品性にも優れたウレタン車(φ100)を標準装備しています。

キャビネット作業台
ED-12060-PU100
※中棚付属なし

■ ED-PU100型〈片面／引出・ステンレス戸〉※受注生産品

SUS430			寸　法(mm)			引出数
型　式	税抜標準価格(円)	質量(kg)	間口	奥行	高さ	
ED- 6045-PU100	79,600	32.0	600	450	800	1
ED- 7545-PU100	86,800	37.0	750			2
ED- 9045-PU100	93,400	40.0	900			2
ED-12045-PU100	111,200	52.0	1200			3
ED-15045-PU100	123,000	61.0	1500			4
ED-18045-PU100	136,400	69.0	1800			4
ED- 6060-PU100	90,000	35.0	600	600		1
ED- 7560-PU100	97,800	41.0	750			2
ED- 9060-PU100	105,400	45.0	900			2
ED-12060-PU100	126,200	56.0	1200			3
ED-15060-PU100	144,800	71.0	1500			4
ED-18060-PU100	159,000	80.0	1800			4
ED- 9075-PU100	118,000	53.0	900	750		2
ED-12075-PU100	144,400	63.0	1200			3
ED-15075-PU100	165,600	78.0	1500			4
ED-18075-PU100	180,200	86.0	1800			4
ED-15090-PU100	185,600	82.0	1500	900		4
ED-18090-PU100	200,600	93.0	1800			4

キャビネット作業台
EDW-12075-PU100
※中棚付属なし

■ EDW-PU100型〈両面／引出・ステンレス戸〉※受注生産品

SUS430			寸　法(mm)			引出数
型　式	税抜標準価格(円)	質量(kg)	間口	奥行	高さ	
EDW-12075-PU100	172,600	75.0	1200	750	800	6
EDW-15075-PU100	205,400	90.0	1500			8
EDW-18075-PU100	224,400	102.0	1800			8
EDW-12090-PU100	189,200	84.0	1200	900		6
EDW-15090-PU100	228,800	99.0	1500			8
EDW-18090-PU100	244,400	111.0	1800			8

製品の仕様

		SUS430
天板		SUS430　No.4仕上　板厚1.0mm (6045/7545/9045/12045/15045/18045/6060/7560/9060/12060)
		SUS430　No.4仕上　板厚1.2mm (15060/18060/9075/12075/15075/18075/12090/15090/18090)
本体		SUS430　No.4仕上　板厚1.0mm／0.8mm
引出	本体	SUS430　No.4仕上　板厚0.8mm
	引手	SUS304　プレス成型品
中棚	棚板	SUS430　No.4仕上　板厚1.0mm　※間口1500mm・1800mm：左右二分割式
ステンレス戸	戸板	SUS430　No.4仕上　板厚0.8mm
	引手	SUS304　プレス成型品
キャスター		スチール　ウレタン車　ストッパー付　φ100mm
耐荷重(製品の質量も含みます)		天板:250kg・中棚:100kg・底面:200kg (但し、総耐荷重400kg／台まで)

※キャビネット作業台(PU-100キャスター付)は「本体」「キャスター」のパーツに分かれていて、組立が必要な製品です。

作業台
ワゴン
ラック
保管庫・一段式
保管庫・二段式
戸棚
キャビネット作業台
吊戸棚
吊下棚
平棚パイプ棚
上棚
オプション
キャスターについて
主要寸法

吊戸棚
H45-9030
※中棚1段付属

■ **H45型**〈片面ステンレス戸・高さ450〉

SUS430			寸　法(mm)		
型　式	税抜標準価格(円)	質量(kg)	間口	奥行	高さ
H45- 6030	30,600	13.3	600	300	450
H45- 7530	35,200	15.6	750		
H45- 9030	40,400	17.9	900		
H45-10030	43,600	19.4	1000		
H45-12030	49,800	22.4	1200		
H45-15030	59,400	28.4	1500		
H45-18030	71,600	33.1	1800		
H45- 6035	32,600	14.4	600	350	
H45- 7535	38,000	16.8	750		
H45- 9035	43,000	19.3	900		
H45-10035	46,600	20.9	1000		
H45-12035	53,600	24.2	1200		
H45-15035	64,000	30.5	1500		
H45-18035	76,400	35.6	1800		

吊戸棚
H60-9030
※中棚1段付属

■ **H60型**〈片面ステンレス戸・高さ600〉

SUS430			寸　法(mm)		
型　式	税抜標準価格(円)	質量(kg)	間口	奥行	高さ
H60- 6030	36,200	15.5	600	300	600
H60- 7530	41,200	18.1	750		
H60- 9030	45,600	20.6	900		
H60-10030	49,200	22.3	1000		
H60-12030	56,400	25.7	1200		
H60-15030	67,400	32.3	1500		
H60-18030	79,800	37.6	1800		
H60- 6035	37,800	16.7	600	350	
H60- 7535	43,600	19.4	750		
H60- 9035	49,200	22.1	900		
H60-10035	53,000	23.9	1000		
H60-12035	60,400	27.5	1200		
H60-15035	73,600	34.6	1500		
H60-18035	85,000	40.2	1800		

吊戸棚はこんな使い方もできます。

●吊下棚と組み合わせて、空間の有効活用ができます。

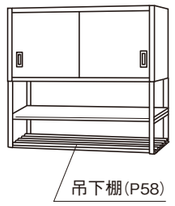

●吊下補強プレートを使って、天井から吊り下げることができます。

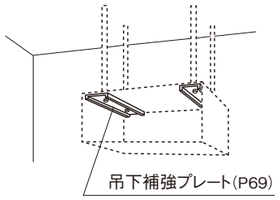

※この製品は、組立・取付・施工が必要です。

吊戸棚
H75-9030
※中棚2段付属

■ **H75型**〈片面ステンレス戸・高さ750〉

SUS430			寸　法(mm)		
型　式	税抜標準価格(円)	質量(kg)	間口	奥行	高さ
H75- 6030	43,400	19.0	600	300	750
H75- 7530	49,800	22.1	750		
H75- 9030	55,000	25.2	900		
H75-10030	59,200	27.2	1000		
H75-12030	67,400	31.3	1200		
H75-15030	82,000	40.1	1500		
H75-18030	92,000	46.4	1800		
H75- 6035	47,000	20.4	600	350	
H75- 7535	54,000	23.7	750		
H75- 9035	60,800	27.0	900		
H75-10035	65,400	29.2	1000		
H75-12035	74,200	33.6	1200		
H75-15035	85,000	42.9	1500		
H75-18035	96,000	49.7	1800		

吊戸棚
H90-9030
※中棚2段付属

■ **H90型**〈片面ステンレス戸・高さ900〉

SUS430			寸　法(mm)		
型　式	税抜標準価格(円)	質量(kg)	間口	奥行	高さ
H90- 6030	47,000	21.2	600	300	900
H90- 7530	53,800	24.6	750		
H90- 9030	60,600	27.9	900		
H90-10030	65,000	30.1	1000		
H90-12030	73,800	34.6	1200		
H90-15030	84,000	44.2	1500		
H90-18030	94,000	51.1	1800		
H90- 6035	51,000	22.7	600	350	
H90- 7535	58,200	26.3	750		
H90- 9035	64,200	29.9	900		
H90-10035	69,200	32.2	1000		
H90-12035	79,200	37.0	1200		
H90-15035	87,000	47.1	1500		
H90-18035	98,000	54.4	1800		

製品の仕様

		SUS430
本体		SUS430　No.4仕上　板厚0.8mm
中棚	棚板	SUS430　No.4仕上　板厚0.8mm　※間口1500mm・1800mm：左右二分割式
ステンレス戸	戸板	SUS430　No.4仕上　板厚0.8mm
	引手	SUS304　プレス成型品
耐荷重(製品の質量も含みます)		中棚:70kg・底面:70kg（但し、総耐荷重100kg／台まで）

※吊戸棚〈片面ステンレス戸〉は取付・施工が必要な製品です。

作業台
ワゴン
ラック
保管庫・一段式
保管庫・二段式
戸棚
キャビネット作業台
吊戸棚
吊下棚
平棚パイプ棚
上棚
オプション
キャスターについて
主要寸法

吊戸棚
HG45-9030
※中棚1段付属

■ HG45型〈片面ガラス戸・高さ450〉

SUS430			寸　法(mm)		
型　式	税抜標準価格(円)	質量(kg)	間口	奥行	高さ
HG45-　6030	33,200	14.6	600	300	450
HG45-　7530	38,200	17.1	750		
HG45-　9030	43,800	19.5	900		
HG45-10030	47,200	21.2	1000		
HG45-12030	53,800	24.5	1200		
HG45-15030	64,400	30.7	1500		
HG45-18030	77,600	35.8	1800		
HG45-　6035	35,200	15.7	600	350	
HG45-　7535	41,000	18.3	750		
HG45-　9035	46,400	21.0	900		
HG45-10035	50,200	22.7	1000		
HG45-12035	57,600	26.2	1200		
HG45-15035	69,000	32.9	1500		
HG45-18035	82,400	38.3	1800		

吊戸棚
HG60-9030
※中棚1段付属

■ HG60型〈片面ガラス戸・高さ600〉

SUS430			寸　法(mm)		
型　式	税抜標準価格(円)	質量(kg)	間口	奥行	高さ
HG60-　6030	39,600	17.2	600	300	600
HG60-　7530	45,000	19.9	750		
HG60-　9030	50,200	22.7	900		
HG60-10030	54,000	24.6	1000		
HG60-12030	61,400	28.3	1200		
HG60-15030	69,800	35.2	1500		
HG60-18030	82,800	40.9	1800		
HG60-　6035	41,200	18.3	600	350	
HG60-　7535	47,400	21.3	750		
HG60-　9035	53,800	24.2	900		
HG60-10035	57,800	26.2	1000		
HG60-12035	65,400	30.1	1200		
HG60-15035	76,000	37.5	1500		
HG60-18035	88,000	43.5	1800		

吊戸棚はこんな使い方もできます。

●吊下棚と組み合わせて、空間の有効活用ができます。

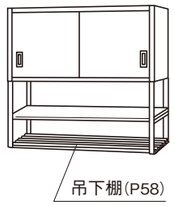

●吊下補強プレートを使って、天井から吊り下げることができます。

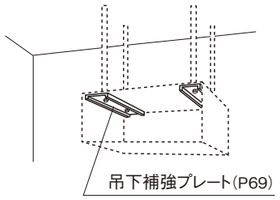

※この製品は、組立・取付・施工が必要です。

吊戸棚
HG75-9030
※中棚2段付属

■ HG75型〈片面ガラス戸・高さ750〉

SUS430			寸　法(mm)		
型　式	税抜標準価格(円)	質量(kg)	間口	奥行	高さ
HG75-　6030	47,600	21.1	600	300	750
HG75-　7530	54,600	24.4	750		
HG75-　9030	60,400	27.7	900		
HG75-10030	64,800	30.0	1000		
HG75-12030	73,600	34.4	1200		
HG75-15030	89,000	42.8	1500		
HG75-18030	100,000	49.6	1800		
HG75-　6035	51,200	22.5	600	350	
HG75-　7535	58,800	26.0	750		
HG75-　9035	66,200	29.6	900		
HG75-10035	71,000	32.0	1000		
HG75-12035	80,400	36.7	1200		
HG75-15035	92,000	45.6	1500		
HG75-18035	104,000	52.8	1800		

吊戸棚
HG90-9030
※中棚2段付属

■ HG90型〈片面ガラス戸・高さ900〉

SUS430			寸　法(mm)		
型　式	税抜標準価格(円)	質量(kg)	間口	奥行	高さ
HG90-　6030	52,000	23.6	600	300	900
HG90-　7530	59,400	27.2	750		
HG90-　9030	67,000	30.9	900		
HG90-10030	71,600	33.3	1000		
HG90-12030	81,000	38.1	1200		
HG90-15030	93,000	47.3	1500		
HG90-18030	104,000	54.7	1800		
HG90-　6035	56,000	25.1	600	350	
HG90-　7535	63,800	28.9	750		
HG90-　9035	70,600	32.8	900		
HG90-10035	75,800	35.4	1000		
HG90-12035	86,400	40.5	1200		
HG90-15035	96,000	50.1	1500		
HG90-18035	108,000	58.0	1800		

製品の仕様

		SUS430
本体		SUS430　No.4仕上　板厚0.8mm
中棚	棚板	SUS430　No.4仕上　板厚0.8mm　※間口1500mm・1800mm：左右二分割式
ガラス戸	枠	SUS430　No.4仕上
	ガラス	透明　板厚3.0mm
	引手	SUS304　プレス成型品
耐荷重(製品の質量も含みます)		中棚:70kg・底面:70kg (但し、総耐荷重100kg／台まで)

※吊戸棚〈片面ガラス戸〉は取付・施工が必要な製品です。

吊戸棚
HW60-12045
※中棚1段付属

■ HW60型〈両面ステンレス戸・高さ600〉※受注生産品

SUS430			寸　法(mm)		
型　式	税抜標準価格(円)	質量(kg)	間口	奥行	高さ
HW60-12045	84,500	34.8	1200	450	600
HW60-15045	104,200	42.3	1500		
HW60-18045	119,200	49.1	1800		
HW60-12060	100,900	41.6	1200	600	
HW60-15060	125,000	50.8	1500		
HW60-18060	143,600	58.8	1800		

吊戸棚
HGW60-12045
※中棚1段付属

■ HGW60型〈両面ガラス戸・高さ600〉※受注生産品

SUS430			寸　法(mm)		
型　式	税抜標準価格(円)	質量(kg)	間口	奥行	高さ
HGW60-12045	94,500	39.9	1200	450	600
HGW60-15045	109,000	48.2	1500		
HGW60-18045	125,200	55.7	1800		
HGW60-12060	110,900	46.7	1200	600	
HGW60-15060	129,800	56.6	1500		
HGW60-18060	149,600	65.5	1800		

吊戸棚
HW75-12045
※中棚2段付属

■ HW75型〈両面ステンレス戸・高さ750〉※受注生産品

SUS430			寸　法(mm)		
型　式	税抜標準価格(円)	質量(kg)	間口	奥行	高さ
HW75-12045	107,500	41.7	1200	450	750
HW75-15045	133,000	52.4	1500		
HW75-18045	152,100	60.4	1800		
HW75-12060	129,200	50.8	1200	600	
HW75-15060	160,300	63.7	1500		
HW75-18060	184,100	73.4	1800		

吊戸棚
HGW75-12045
※中棚2段付属

■ HGW75型〈両面ガラス戸・高さ750〉※受注生産品

SUS430			寸　法(mm)		
型　式	税抜標準価格(円)	質量(kg)	間口	奥行	高さ
HGW75-12045	119,900	47.9	1200	450	750
HGW75-15045	147,000	57.8	1500		
HGW75-18045	168,100	66.7	1800		
HGW75-12060	141,600	56.9	1200	600	
HGW75-15060	174,300	69.1	1500		
HGW75-18060	200,100	79.8	1800		

吊戸棚
HW90-12045
※中棚2段付属

■ HW90型〈両面ステンレス戸・高さ900〉※受注生産品

SUS430			寸　法(mm)		
型　式	税抜標準価格(円)	質量(kg)	間口	奥行	高さ
HW90-12045	111,700	45.5	1200	450	900
HW90-15045	144,800	57.2	1500		
HW90-18045	163,600	65.7	1800		
HW90-12060	133,700	54.8	1200	600	
HW90-15060	172,500	68.8	1500		
HW90-18060	195,900	79.0	1800		

吊戸棚
HGW90-12045
※中棚2段付属

■ HGW90型〈両面ガラス戸・高さ900〉※受注生産品

SUS430			寸　法(mm)		
型　式	税抜標準価格(円)	質量(kg)	間口	奥行	高さ
HGW90-12045	126,100	52.6	1200	450	900
HGW90-15045	162,800	63.3	1500		
HGW90-18045	183,600	72.9	1800		
HGW90-12060	148,100	61.9	1200	600	
HGW90-15060	190,500	74.9	1500		
HGW90-18060	215,900	86.2	1800		

製品の仕様

		SUS430
本体		SUS430　No.4仕上　板厚0.8mm
中棚	棚板	SUS430　No.4仕上　板厚0.8mm　※間口1500mm・1800mm：左右二分割式
ステンレス戸	戸板	SUS430　No.4仕上　板厚0.8mm
	引手	SUS304　プレス成型品
ガラス戸	枠	SUS430　No.4仕上
	ガラス	透明　板厚3.0mm
	引手	SUS304　プレス成型品
耐荷重(製品の質量も含みます)		中棚:70kg・底面:70kg（但し、総耐荷重150kg／台まで）)

※吊戸棚(両面／ステンレス戸・ガラス戸)は取付・施工が必要な製品です。

吊下棚
JF-12025

■ JF型〈ベタ棚1段〉

SUS430			寸　法(mm)		
型　式	税抜標準価格(円)	質量(kg)	間口	奥行	高さ
JF- 6025	14,200	4.5	600	240	286
JF- 7525	15,200	5.0	750		
JF- 9025	16,000	5.5	900		
JF-10025	16,800	6.0	1000		
JF-12025	18,200	7.0	1200		
JF-15025	20,000	8.0	1500		
JF-18025	23,000	9.0	1800		
JF- 6030	15,600	5.0	600	290	
JF- 7530	16,600	5.5	750		
JF- 9030	17,600	6.0	900		
JF-10030	18,400	6.5	1000		
JF-12030	20,000	8.0	1200		
JF-15030	23,200	9.0	1500		
JF-18030	25,400	10.0	1800		

吊下棚
JP-12025

■ JP型〈パイプ棚1段〉

SUS430			寸　法(mm)		
型　式	税抜標準価格(円)	質量(kg)	間口	奥行	高さ
JP- 6025	14,200	5.0	600	240	286
JP- 7525	15,200	5.5	750		
JP- 9025	16,000	6.0	900		
JP-10025	16,800	6.0	1000		
JP-12025	18,200	6.5	1200		
JP-15025	20,000	7.0	1500		
JP-18025	23,000	8.0	1800		
JP- 6030	15,600	5.5	600	290	
JP- 7530	16,600	6.0	750		
JP- 9030	17,600	6.5	900		
JP-10030	18,400	7.0	1000		
JP-12030	20,000	7.5	1200		
JP-15030	23,200	8.5	1500		
JP-18030	25,400	9.5	1800		

吊下棚
JFW-12025

■ JFW型〈ベタ棚2段〉

SUS430			寸　法(mm)		
型　式	税抜標準価格(円)	質量(kg)	間口	奥行	高さ
JFW- 6025	27,400	8.5	600	240	569
JFW- 7525	29,400	9.0	750		
JFW- 9025	31,000	10.0	900		
JFW-10025	32,600	11.0	1000		
JFW-12025	35,400	13.5	1200		
JFW-15025	39,000	15.5	1500		
JFW-18025	45,000	17.5	1800		
JFW- 6030	30,000	9.5	600	290	
JFW- 7530	32,000	10.0	750		
JFW- 9030	34,000	11.0	900		
JFW-10030	35,600	12.5	1000		
JFW-12030	38,800	15.0	1200		
JFW-15030	45,200	17.0	1500		
JFW-18030	49,600	19.0	1800		

吊下棚
JPW-12025

■ JPW型〈パイプ棚2段〉

SUS430			寸　法(mm)		
型　式	税抜標準価格(円)	質量(kg)	間口	奥行	高さ
JPW- 6025	27,400	9.0	600	240	569
JPW- 7525	29,400	9.5	750		
JPW- 9025	31,000	10.5	900		
JPW-10025	32,600	11.0	1000		
JPW-12025	35,400	11.5	1200		
JPW-15025	39,000	13.0	1500		
JPW-18025	45,000	15.0	1800		
JPW- 6030	30,000	10.0	600	290	
JPW- 7530	32,000	11.0	750		
JPW- 9030	34,000	12.0	900		
JPW-10030	35,600	12.5	1000		
JPW-12030	38,800	13.5	1200		
JPW-15030	45,200	15.5	1500		
JPW-18030	49,600	18.0	1800		

吊下棚
JFP-12025

■ JFP型〈ベタ棚1段・パイプ棚1段〉

SUS430			寸　法(mm)		
型　式	税抜標準価格(円)	質量(kg)	間口	奥行	高さ
JFP- 6025	27,400	9.0	600	240	569
JFP- 7525	29,400	9.5	750		
JFP- 9025	31,000	10.0	900		
JFP-10025	32,600	11.0	1000		
JFP-12025	35,400	12.5	1200		
JFP-15025	39,000	14.5	1500		
JFP-18025	45,000	16.5	1800		
JFP- 6030	30,000	10.0	600	290	
JFP- 7530	32,000	11.0	750		
JFP- 9030	34,000	11.5	900		
JFP-10030	35,600	12.5	1000		
JFP-12030	38,800	14.5	1200		
JFP-15030	45,200	16.5	1500		
JFP-18030	49,600	18.5	1800		

吊下棚について

A）棚受ブラケットは下記の範囲で移動可能です。
B）中間部に棚受ブラケットを追加することもできます。

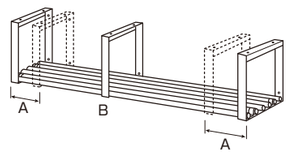

間口　600mm・　750mmの製品：A＝150mm以内
間口　900mm～1200mmの製品：A＝200mm以内
間口1500mm・1800mmの製品：A＝300mm以内

製品の仕様

	SUS430
ベタ棚	SUS430　No.4仕上　板厚0.8mm
パイプ棚	SUS430　丸パイプ　Φ25mm
棚受ブラケット	SUS430　板厚3.0mm　幅40mm
耐荷重(製品の質量も含みます)	(棚1段の機種) 棚:50kg（但し、総耐荷重50kg／台まで） (棚2段の機種) 棚/1段:50kg（但し、総耐荷重80kg／台まで）

※吊下棚は「ベタ棚・パイプ棚」「棚受ブラケット」のパーツに分かれていて、組立及び取付・施工が必要な製品です。

平棚
F-12025（上吊り）

平棚
F-12025（下支え）

平棚は組み立て方によって、
上吊りにも下支えにもできます。

■ F型〈平棚〉

SUS430			寸　法（mm）		
型　式	税抜標準価格（円）	質量（kg）	間口	奥行	高さ
F- 6025	13,000	3.7	600	240	300
F- 7525	14,000	4.0	750		
F- 9025	14,800	4.3	900		
F-10025	15,600	4.5	1000		
F-12025	17,000	5.9	1200		
F-15025	18,800	6.7	1500		
F-18025	21,800	7.6	1800		
F- 6030	14,000	4.2	600	290	
F- 7530	15,000	4.5	750		
F- 9030	16,000	4.8	900		
F-10030	16,800	5.1	1000		
F-12030	18,400	6.5	1200		
F-15030	21,600	7.4	1500		
F-18030	23,800	8.4	1800		
F- 6035	15,200	4.6	600	340	
F- 7535	16,400	5.0	750		
F- 9035	17,600	5.4	900		
F-10035	18,800	5.6	1000		
F-12035	21,200	7.1	1200		
F-15035	23,600	8.2	1500		
F-18035	26,200	9.2	1800		

パイプ棚
P-12025（上吊り）

パイプ棚
P-12025（下支え）

パイプ棚は組み立て方によって、
上吊りにも下支えにもできます。

■ P型〈パイプ棚〉

SUS430			寸　法（mm）		
型　式	税抜標準価格（円）	質量（kg）	間口	奥行	高さ
P- 6025	13,000	3.8	600	240	300
P- 7525	14,000	4.2	750		
P- 9025	14,800	4.5	900		
P-10025	15,600	4.7	1000		
P-12025	17,000	5.2	1200		
P-15025	18,800	6.2	1500		
P-18025	21,800	6.9	1800		
P- 6030	14,000	4.4	600	290	
P- 7530	15,000	4.8	750		
P- 9030	16,000	5.2	900		
P-10030	16,800	5.5	1000		
P-12030	18,400	6.1	1200		
P-15030	21,600	7.3	1500		
P-18030	23,800	8.1	1800		
P- 6035	15,200	5.0	600	340	
P- 7535	16,400	5.5	750		
P- 9035	17,600	6.0	900		
P-10035	18,800	6.3	1000		
P-12035	21,200	6.9	1200		
P-15035	23,600	8.3	1500		
P-18035	26,200	9.3	1800		

平棚・パイプ棚について

A）棚受ブラケットは下記の範囲で移動可能です。
B）中間部に棚受ブラケットを追加することもできます。

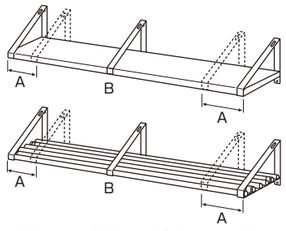

間口　600mm・　750mmの製品：A＝150mm以内
間口　900mm～1200mmの製品：A＝200mm以内
間口1500mm・1800mmの製品：A＝300mm以内

製品の仕様

	SUS430
ベタ棚	SUS430　No.4仕上　板厚0.8㎜
パイプ棚	SUS430　丸パイプ　φ25㎜
棚受ブラケット	SUS430　板厚3.0㎜　幅40㎜
耐荷重（製品の質量も含みます）	棚：50kg（但し、総耐荷重50kg／台まで）

※平棚・パイプ棚は「ベタ棚・パイプ棚」「棚受ブラケット」のパーツに分かれていて、
組立及び取付・施工が必要な製品です。

上棚
U1-12035-500

■ U1-500型〈高さ500・ベタ棚1段〉

SUS430			寸　法（mm）		
型　式	税抜標準価格（円）	質量（kg）	間口	奥行	高さ
U1- 9030-500	27,200	7.6	900	300	500
U1-12030-500	29,000	8.5	1200		
U1-15030-500	32,400	10.6	1500		
U1-18030-500	33,700	11.3	1800		
U1- 9035-500	29,100	8.3	900	350	
U1-12035-500	31,000	9.3	1200		
U1-15035-500	34,600	11.5	1500		
U1-18035-500	36,000	12.2	1800		
U1- 9040-500	31,000	8.8	900	400	
U1-12040-500	33,100	9.9	1200		
U1-15040-500	36,700	12.1	1500		
U1-18040-500	38,200	13.0	1800		
U1- 9050-500	35,200	10.8	900	500	
U1-12050-500	37,800	12.3	1200		
U1-15050-500	40,200	13.9	1500		
U1-18050-500	41,900	14.9	1800		

上棚
U2-12035-800

■ U2-800型〈高さ800・ベタ棚2段〉

SUS430			寸　法（mm）		
型　式	税抜標準価格（円）	質量（kg）	間口	奥行	高さ
U2- 9030-800	38,400	11.2	900	300	800
U2-12030-800	42,000	13.1	1200		
U2-15030-800	48,800	17.2	1500		
U2-18030-800	51,400	18.6	1800		
U2- 9035-800	41,000	12.2	900	350	
U2-12035-800	44,800	14.2	1200		
U2-15035-800	52,000	18.5	1500		
U2-18035-800	54,800	20.1	1800		
U2- 9040-800	43,400	13.1	900	400	
U2-12040-800	47,600	15.3	1200		
U2-15040-800	54,800	19.8	1500		
U2-18040-800	57,800	21.5	1800		
U2- 9050-800	49,800	16.2	900	500	
U2-12050-800	55,000	19.3	1200		
U2-15050-800	59,800	22.3	1500		
U2-18050-800	63,200	24.4	1800		

上棚
U2-12035-1200

■ U2-1200型〈高さ1200・ベタ棚2段〉

SUS430			寸　法（mm）		
型　式	税抜標準価格（円）	質量（kg）	間口	奥行	高さ
U2- 9030-1200	42,600	12.2	900	300	1200
U2-12030-1200	46,200	14.0	1200		
U2-15030-1200	53,000	18.2	1500		
U2-18030-1200	55,600	19.6	1800		
U2- 9035-1200	45,400	13.0	900	350	
U2-12035-1200	49,200	15.0	1200		
U2-15035-1200	56,400	19.4	1500		
U2-18035-1200	59,200	20.8	1800		
U2- 9040-1200	47,800	14.0	900	400	
U2-12040-1200	52,000	16.2	1200		
U2-15040-1200	59,200	20.6	1500		
U2-18040-1200	62,200	22.4	1800		
U2- 9050-1200	54,400	17.0	900	500	
U2-12050-1200	59,600	20.0	1200		
U2-15050-1200	64,400	23.0	1500		
U2-18050-1200	67,800	25.2	1800		

上棚について

支柱は、スマートな外径25㎜のパイプを採用。
棚の高さは25㎜ピッチで調節できます。

※オプションのベタ棚を追加することもできます。（P70参照）

製品の仕様

		SUS430
ベタ棚	棚板	SUS430　No.4仕上　板厚0.8㎜
	コーナーブラケット	SUS304
支柱	パイプ	SUS430　丸パイプ　φ25㎜
耐荷重（製品の質量も含みます）		（棚1段の機種）棚：50kg（但し、総耐荷重50kg／台まで） （棚2段の機種）棚/1段：70kg（但し、総耐荷重100kg／台まで）

※上棚は「ベタ棚」「支柱」のパーツに分かれていて、組立及び取付・施工が必要な製品です。

棚・枠（作業台用）

SUS430　ベタ棚

販売単位:1段

型　式	寸　法(mm) 間口	奥行	高さ	税抜標準価格(円)	質量(kg)
B- 4545	438	438	40	8,300	2.7
B- 6045	588			9,500	3.3
B- 7545	738			10,500	3.9
B- 9045	888			12,000	4.8
B-12045	1188			14,700	6.5
B-15045	1488			17,200	8.0
B-18045	1788			19,600	9.6
B- 6060	588	588		11,100	4.1
B- 7560	738			12,300	4.8
B- 9060	888			14,100	6.1
B-12060	1188			17,500	8.2
B-15060	1488			20,500	10.2
B-18060	1788			23,400	12.2
B- 9075	888	738		15,700	7.3
B-12075	1188			19,400	9.8
B-15075	1488			23,000	12.4
B-18075	1788			26,300	14.9
B- 9090	888	888		17,600	8.6
B-12090	1188			21,700	11.5
B-15090	1488			25,700	14.5
B-18090	1788			29,400	17.5

■付属品:棚ストッパー(一段分)

SUS430　スノコ棚

販売単位:1段

型　式	寸　法(mm) 間口	奥行	高さ	税抜標準価格(円)	質量(kg)
S- 4545	438	438	40	8,300	2.9
S- 6045	588			9,500	3.8
S- 7545	738			10,500	4.4
S- 9045	888			12,000	5.2
S-12045	1188			14,700	7.3
S-15045	1488			17,200	8.9
S-18045	1788			19,600	10.5
S- 6060	588	588		11,100	4.6
S- 7560	738			12,300	5.3
S- 9060	888			14,100	6.3
S-12060	1188			17,500	8.6
S-15060	1488			20,500	10.5
S-18060	1788			23,400	12.4
S- 9075	888	738		15,700	7.4
S-12075	1188			19,400	10.0
S-15075	1488			23,000	12.2
S-18075	1788			26,300	14.4
S- 9090	888	888		17,600	8.5
S-12090	1188			21,700	11.4
S-15090	1488			25,700	13.9
S-18090	1788			29,400	16.4

■付属品:棚ストッパー(一段分)

SUS430　パンチング棚 ※受注生産品

販売単位:1段

型　式	寸　法(mm) 間口	奥行	高さ	税抜標準価格(円)	質量(kg)
PB- 9060	888	588	40	30,300	5.4
PB-12060	1188			39,100	7.1
PB-15060	1488			47,500	8.9
PB- 9075	888	738		35,950	6.4
PB-12075	1188			46,400	8.5
PB-15075	1488			56,750	10.7

■付属品:棚ストッパー(一段分)

棚・枠の選びかた

型式数字が製品の型式数字と同じ物をお選びください。

製品の型式数字↓　WB-12060

棚・枠の型式数字↓　B-12060

SUS430　H枠

販売単位:1段

型　式	寸　法(mm) 間口	奥行	高さ	税抜標準価格(円)	質量(kg)
H- 4545	438	438	40	7,700	2.2
H- 6045	588			8,100	2.5
H- 7545	738			8,600	2.9
H- 9045	888			9,200	3.2
H-12045	1188			10,500	3.8
H-15045	1488			11,600	4.5
H-18045	1788			12,500	5.1
H- 6060	588	588		8,700	2.9
H- 7560	738			9,200	3.2
H- 9060	888			10,300	4.2
H-12060	1188			11,600	4.8
H-15060	1488			12,600	5.5
H-18060	1788			13,500	6.1
H- 9075	888	738		11,300	5.0
H-12075	1188			12,600	5.7
H-15075	1488			13,700	6.3
H-18075	1788			14,700	7.0
H- 9090	888	888		12,400	6.2
H-12090	1188			13,500	6.8
H-15090	1488			14,600	7.5
H-18090	1788			15,600	8.1

■付属品:棚ストッパー(一段分)

SUS430　三方枠

販売単位:1段

型　式	寸　法(mm) 間口	奥行	高さ	税抜標準価格(円)	質量(kg)
T- 4545	438	438	40	7,700	1.7
T- 6045	588			8,100	1.9
T- 7545	738			8,600	2.1
T- 9045	888			9,200	2.6
T-12045	1188			10,500	3.2
T-15045	1488			11,600	3.6
T-18045	1788			12,500	4.0
T- 6060	588	588		8,700	2.2
T- 7560	738			9,200	2.4
T- 9060	888			10,300	3.2
T-12060	1188			11,600	3.8
T-15060	1488			12,600	4.2
T-18060	1788			13,500	4.6
T- 9075	888	738		11,300	3.9
T-12075	1188			12,600	4.5
T-15075	1488			13,700	4.9
T-18075	1788			14,700	5.3
T- 9090	888	888		12,400	4.2
T-12090	1188			13,500	4.8
T-15090	1488			14,600	5.2
T-18090	1788			15,600	5.6

■付属品:棚ストッパー(一段分)

SUS430　四方枠

販売単位:1段

型　式	寸　法(mm) 間口	奥行	高さ	税抜標準価格(円)	質量(kg)
Z- 4545	438	438	40	7,700	2.1
Z- 6045	588			8,100	2.4
Z- 7545	738			8,600	2.8
Z- 9045	888			9,200	3.1
Z-12045	1188			10,500	4.3
Z-15045	1488			11,600	5.1
Z-18045	1788			12,500	5.9
Z- 6060	588	588		8,700	2.8
Z- 7560	738			9,200	3.1
Z- 9060	888			10,300	3.4
Z-12060	1188			11,600	4.6
Z-15060	1488			12,600	5.4
Z-18060	1788			13,500	6.2
Z- 9075	888	738		11,300	3.8
Z-12075	1188			12,600	5.0
Z-15075	1488			13,700	5.8
Z-18075	1788			14,700	6.6
Z- 9090	888	888		12,400	4.1
Z-12090	1188			13,500	5.3
Z-15090	1488			14,600	6.1
Z-18090	1788			15,600	6.9

■付属品:棚ストッパー(一段分)

棚・枠（作業台用）

SUS304　ベタ棚 ※受注生産品

販売単位:1段

型　式	寸　法(mm) 間口	奥行	高さ	税抜標準価格(円)	質量(kg)
BN- 4545	438	438	40	11,700	2.8
BN- 6045	588			13,600	3.4
BN- 7545	738			15,100	4.0
BN- 9045	888			17,500	5.0
BN-12045	1188			21,700	6.6
BN-15045	1488			25,600	8.2
BN-18045	1788			29,400	9.9
BN- 6060	588	588		15,600	4.2
BN- 7560	738			17,400	4.9
BN- 9060	888			20,300	6.3
BN-12060	1188			25,400	8.4
BN-15060	1488			30,100	10.5
BN-18060	1788			34,600	12.6
BN- 9075	888	738		23,200	7.5
BN-12075	1188			29,100	10.1
BN-15075	1488			34,700	12.7
BN-18075	1788			39,900	15.3
BN- 9090	888	888		26,200	8.8
BN-12090	1188			32,700	11.9
BN-15090	1488			39,000	14.9
BN-18090	1788			44,800	18.0

■付属品:棚ストッパー(一段分)

SUS304　スノコ棚 ※受注生産品

販売単位:1段

型　式	寸　法(mm) 間口	奥行	高さ	税抜標準価格(円)	質量(kg)
SN- 4545	438	438	40	11,700	3.0
SN- 6045	588			13,600	3.9
SN- 7545	738			15,100	4.5
SN- 9045	888			17,500	5.4
SN-12045	1188			21,700	7.4
SN-15045	1488			25,600	9.1
SN-18045	1788			29,400	10.7
SN- 6060	588	588		15,600	4.7
SN- 7560	738			17,400	5.4
SN- 9060	888			20,300	6.5
SN-12060	1188			25,400	8.9
SN-15060	1488			30,100	10.8
SN-18060	1788			34,600	12.8
SN- 9075	888	738		23,200	7.7
SN-12075	1188			29,100	10.3
SN-15075	1488			34,700	12.5
SN-18075	1788			39,900	14.8
SN- 9090	888	888		26,200	8.8
SN-12090	1188			32,700	11.7
SN-15090	1488			39,000	14.3
SN-18090	1788			44,800	16.9

■付属品:棚ストッパー(一段分)

SUS304　パンチング棚 ※受注生産品

販売単位:1段

型　式	寸　法(mm) 間口	奥行	高さ	税抜標準価格(円)	質量(kg)
PBN- 9060	888	588	40	41,900	5.5
PBN-12060	1188			54,200	7.3
PBN-15060	1488			66,100	9.2
PBN- 9075	888	738		50,200	6.5
PBN-12075	1188			65,100	8.8
PBN-15075	1488			79,700	11.0

■付属品:棚ストッパー(一段分)

棚・枠の選びかた

型式数字が製品の型式数字と同じ物をお選びください。

製品の型式数字↓　WSN-12060

棚・枠の型式数字↓　SN-12060

SUS304　H枠 ※受注生産品

販売単位:1段

型　式	寸　法(mm) 間口	奥行	高さ	税抜標準価格(円)	質量(kg)
HN- 4545	438	438	40	10,400	2.2
HN- 6045	588			11,100	2.6
HN- 7545	738			11,900	2.9
HN- 9045	888			12,800	3.2
HN-12045	1188			14,800	3.9
HN-15045	1488			16,300	4.6
HN-18045	1788			17,800	5.2
HN- 6060	588	588		12,000	2.9
HN- 7560	738			12,700	3.2
HN- 9060	888			14,400	4.3
HN-12060	1188			16,300	5.0
HN-15060	1488			17,800	5.6
HN-18060	1788			19,300	6.3
HN- 9075	888	738		16,000	5.2
HN-12075	1188			17,800	5.8
HN-15075	1488			19,500	6.5
HN-18075	1788			21,000	7.1
HN- 9090	888	888		17,600	6.3
HN-12090	1188			19,200	7.0
HN-15090	1488			20,900	7.7
HN-18090	1788			22,300	8.3

■付属品:棚ストッパー(一段分)

SUS304　三方枠 ※受注生産品

販売単位:1段

型　式	寸　法(mm) 間口	奥行	高さ	税抜標準価格(円)	質量(kg)
TN- 4545	438	438	40	10,400	1.8
TN- 6045	588			11,100	1.9
TN- 7545	738			11,900	2.1
TN- 9045	888			12,800	2.6
TN-12045	1188			14,800	3.2
TN-15045	1488			16,300	3.7
TN-18045	1788			17,800	4.1
TN- 6060	588	588		12,000	2.3
TN- 7560	738			12,700	2.4
TN- 9060	888			14,400	3.2
TN-12060	1188			16,300	3.8
TN-15060	1488			17,800	4.3
TN-18060	1788			19,300	4.7
TN- 9075	888	738		16,000	4.0
TN-12075	1188			17,800	4.6
TN-15075	1488			19,500	5.0
TN-18075	1788			21,000	5.4
TN- 9090	888	888		17,600	4.3
TN-12090	1188			19,200	4.9
TN-15090	1488			20,900	5.3
TN-18090	1788			22,300	5.8

■付属品:棚ストッパー(一段分)

SUS304　四方枠 ※受注生産品

販売単位:1段

型　式	寸　法(mm) 間口	奥行	高さ	税抜標準価格(円)	質量(kg)
ZN- 4545	438	438	40	10,400	2.2
ZN- 6045	588			11,100	2.5
ZN- 7545	738			11,900	2.8
ZN- 9045	888			12,800	3.2
ZN-12045	1188			14,800	4.4
ZN-15045	1488			16,300	5.2
ZN-18045	1788			17,800	6.0
ZN- 6060	588	588		12,000	2.8
ZN- 7560	738			12,700	3.2
ZN- 9060	888			14,400	3.5
ZN-12060	1188			16,300	4.7
ZN-15060	1488			17,800	5.6
ZN-18060	1788			19,300	6.4
ZN- 9075	888	738		16,000	3.8
ZN-12075	1188			17,800	5.1
ZN-15075	1488			19,500	5.9
ZN-18075	1788			21,000	6.7
ZN- 9090	888	888		17,600	4.2
ZN-12090	1188			19,200	5.4
ZN-15090	1488			20,900	6.2
ZN-18090	1788			22,300	7.0

■付属品:棚ストッパー(一段分)

作業台のオプション

取付式バックガード／半R加工（作業台用）※受注生産品

取付式バックガード・半R加工はいずれも有償です。価格につきましては、弊社までお問い合わせください。

取付式バックガード

※工場オプション
（ご注文と同時のご指定が必要です）
※この製品は組立が必要です

半R加工

※工場オプション
（ご注文と同時のご指定が必要です）

高さ変更（作業台用）※受注生産品

作業台の高さは、ご注文と同時のご指定の場合にのみ無償で変更を承ることができます。
ただし、変更が可能な範囲は下記のとおりです。※最小値は棚（枠）を最下段に取り付けた場合です。
※工場オプション（ご注文と同時のご指定が必要です）

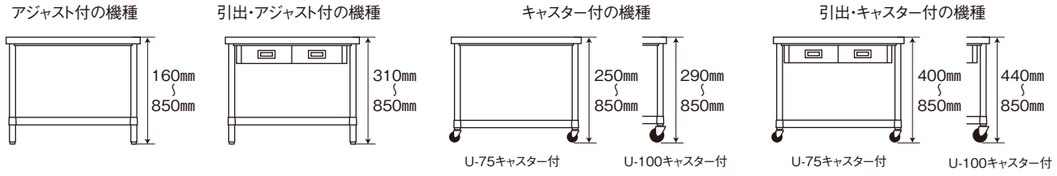

キャスター・バンパー（作業台用）

キャスター・バンパー

販売単位:1個

品名	型式	仕様 金具	φ(㎜)	車輪種類	ネジ径／ピッチ	税抜標準価格(円)
キャスター（ネジ込式）	CU-75	スチール	φ75	ウレタン車　ストッパー付	M20／2.5㎜	1,000
	CN-75※			ナイロン車　ストッパー付		
	CR-75			ゴム車　ストッパー付		
	CU-100		φ100	ウレタン車　ストッパー付		2,700
	CN-100			ナイロン車　ストッパー付		
	CR-100			ゴム車　ストッパー付		
	CSU-75※	ステンレス	φ75	ウレタン車　ストッパー付		5,000
	CSN-75※			ナイロン車　ストッパー付		
	CSR-75※			ゴム車　ストッパー付		
	CSU-100※		φ100	ウレタン車　ストッパー付		11,300
	CSN-100※			ナイロン車　ストッパー付		9,300
	CSR-100※			ゴム車　ストッパー付		
バンパー	WPCB	ゴム製				1,000

※:取り寄せ品です。納期等につきましては、弊社までお問い合わせください

ウレタン車

ゴムの弾性と耐薬品性を兼備したウレタン車

ナイロン車

耐摩耗性や耐薬品性に優れたナイロン車

ゴム車

弾性があり、回転時に静粛なゴム車

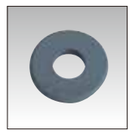

WPCB

支柱に取付けて移動時に製品や壁面を保護します。

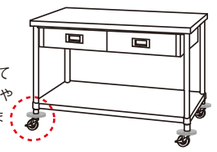

耐震プレート（作業台用）

耐震プレート

販売単位:1個

品名	型式	仕様	税抜標準価格(円)
耐震プレート	WPZ	SUS304	1,000

WPZ

支柱を床面に固定することができます。

ワゴンのオプション

棚（ワゴン用）

SUS430　ベタ棚（ガードなし）

販売単位:1段

型式	寸法(mm) 間口	奥行	高さ	税抜標準価格(円)	質量(kg)
MB-6045	600	450	35	9,400	3.1
MB-7545	750			10,500	3.7
MB-9045	900			11,600	4.3
MB-7560	750	600		13,000	5.0
MB-9060	900			14,500	5.8

■付属品:棚ストッパー（一段分）

SUS430　パンチング棚（ガードなし）※受注生産品

販売単位:1段

型式	寸法(mm) 間口	奥行	高さ	税抜標準価格(円)	質量(kg)
PMB-6045	600	450	35	17,500	2.8
PMB-7545	750			20,650	3.3
PMB-9045	900			23,750	3.8
PMB-7560	750	600		26,500	4.4
PMB-9060	900			30,700	5.2

■付属品:棚ストッパー（一段分）

SUS430　ベタ棚（ガード付）

販売単位:1段

型式	寸法(mm) 間口	奥行	高さ	税抜標準価格(円)	質量(kg)
MBG-6045	600	450	35	15,700	3.8
MBG-7545	750			18,700	4.6
MBG-9045	900			20,300	5.2
MBG-7560	750	600		21,700	5.9
MBG-9060	900			23,800	6.8

■付属品:棚ストッパー（一段分）

SUS430　パンチング棚（ガード付）※受注生産品

販売単位:1段

型式	寸法(mm) 間口	奥行	高さ	税抜標準価格(円)	質量(kg)
PMBG-6045	600	450	35	23,800	3.5
PMBG-7545	750			28,850	4.2
PMBG-9045	900			32,450	4.7
PMBG-7560	750	600		35,200	5.3
PMBG-9060	900			40,000	6.2

■付属品:棚ストッパー（一段分）

棚（ワゴン用）

SUS304　ベタ棚（ガードなし）※受注生産品

販売単位:1段

型式	寸法(mm) 間口	奥行	高さ	税抜標準価格(円)	質量(kg)
MBN-6045	600	450	35	13,600	3.2
MBN-7545	750			15,400	3.8
MBN-9045	900			17,100	4.4
MBN-7560	750	600		19,300	5.1
MBN-9060	900			21,800	6.0

■付属品:棚ストッパー（一段分）

SUS304　パンチング棚（ガードなし）※受注生産品

販売単位:1段

型式	寸法(mm) 間口	奥行	高さ	税抜標準価格(円)	質量(kg)
PMBN-6045	600	450	35	24,400	2.8
PMBN-7545	750			28,900	3.4
PMBN-9045	900			33,300	3.9
PMBN-7560	750	600		37,300	4.6
PMBN-9060	900			43,400	5.3

■付属品:棚ストッパー（一段分）

SUS304　ベタ棚（ガード付）※受注生産品

販売単位:1段

型式	寸法(mm) 間口	奥行	高さ	税抜標準価格(円)	質量(kg)
MBGN-6045	600	450	35	19,400	3.9
MBGN-7545	750			22,700	4.7
MBGN-9045	900			24,900	5.3
MBGN-7560	750	600		27,200	6.1
MBGN-9060	900			30,200	7.0

■付属品:棚ストッパー（一段分）

SUS304　パンチング棚（ガード付）※受注生産品

販売単位:1段

型式	寸法(mm) 間口	奥行	高さ	税抜標準価格(円)	質量(kg)
PMBGN-6045	600	450	35	30,200	3.5
PMBGN-7545	750			36,200	4.3
PMBGN-9045	900			41,100	4.8
PMBGN-7560	750	600		45,200	5.6
PMBGN-9060	900			51,800	6.3

■付属品:棚ストッパー（一段分）

棚の選びかた

型式数字が製品の型式数字と同じ物をお選びください。

製品の型式数字↓　M03-9045

棚の型式数字↓　MB-9045

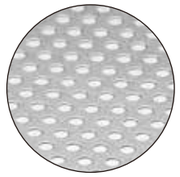

パンチング穴
φ6㎜−11㎜ピッチ
千鳥配列

キャスター（ワゴン用）

キャスター（ワゴン専用）

販売単位:1個

品名	型式	仕様 金具	φ(㎜)	車輪種類	ネジ径／ピッチ	税抜標準価格(円)
キャスター（ネジ込式）	MCU-75	スチール	φ75	ウレタン車　ストッパー付	M16／2.0㎜	1,100
	MCN-75※			ナイロン車　ストッパー付		
	MCR-75※			ゴム車　ストッパー付		
	MCU-100		φ100	ウレタン車　ストッパー付		1,700
	MCN-100※			ナイロン車　ストッパー付		
	MCR-100※			ゴム車　ストッパー付		
	MCSU-75※	ステンレス	φ75	ウレタン車　ストッパー付		3,000
	MCSN-75※			ナイロン車　ストッパー付		
	MCSR-75※			ゴム車　ストッパー付		
	MCSU-100※		φ100	ウレタン車　ストッパー付		3,300
	MCSN-100※			ナイロン車　ストッパー付		
	MCSR-100※			ゴム車　ストッパー付		

※:取り寄せ品です。納期等につきましては、弊社までお問い合わせください

ウレタン車

ゴムの弾性と耐薬品性を兼備したウレタン車

ナイロン車

耐摩耗性や耐薬品性に優れたナイロン車

ゴム車

弾性があり、回転時に静粛なゴム車

棚・支柱（ラック用）

SUS430　ベタ棚

販売単位:1段

型　式	寸　法(mm) 間口	奥行	高さ	税抜標準価格(円)	質量(kg)
B- 6045	588	438	40	9,500	3.3
B- 7545	738			10,500	3.9
B- 9045	888			12,000	4.9
B-12045	1188			14,700	6.5
B-15045	1488			17,200	8.0
B-18045	1788			19,600	9.6
B- 6060	588	588		11,100	4.1
B- 7560	738			12,300	4.8
B- 9060	888			14,100	6.1
B-12060	1188			17,500	8.2
B-15060	1488			20,500	10.2
B-18060	1788			23,400	12.2
B- 9075	888	738		15,700	7.3
B-12075	1188			19,400	9.8
B-15075	1488			23,000	12.4
B-18075	1788			26,300	14.9
B- 9090	888	888		17,600	8.6
B-12090	1188			21,700	11.5
B-15090	1488			25,700	14.5
B-18090	1788			29,400	17.5

■付属品:棚ストッパー(一段分)

SUS430　支柱

販売単位:1本

型　式	寸　法(mm) 高さ	外径	税抜標準価格(円)	質量(kg)
RP-1500	1500	38	3,400	1.7
RP-1800	1800		3,900	2.0
RP-2100	2100		4,400	2.3

SUS430　スノコ棚

販売単位:1段

型　式	寸　法(mm) 間口	奥行	高さ	税抜標準価格(円)	質量(kg)
S- 6035	588	338	40	9,100	3.3
S- 7535	738			10,000	3.8
S- 9035	888			11,200	4.5
S-12035	1188			14,000	6.3
S-15035	1488			16,300	7.7
S-18035	1788			18,400	9.2
S- 6045	588	438		9,500	3.8
S- 7545	738			10,500	4.4
S- 9045	888			12,000	5.2
S-12045	1188			14,700	7.3
S-15045	1488			17,200	8.9
S-18045	1788			19,600	10.5
S- 6060	588	588		11,100	4.6
S- 7560	738			12,300	5.3
S- 9060	888			14,100	6.3
S-12060	1188			17,500	8.6
S-15060	1488			20,500	10.5
S-18060	1788			23,400	12.4
S- 9075	888	738		15,700	7.4
S-12075	1188			19,400	10.0
S-15075	1488			23,000	12.2
S-18075	1788			26,300	14.4
S- 9090	888	888		17,600	8.5
S-12090	1188			21,700	11.4
S-15090	1488			25,700	13.9
S-18090	1788			29,400	16.4

■付属品:棚ストッパー(一段分)

棚・支柱（ラック用）

SUS304　ベタ棚 ※受注生産品

販売単位:1段

型　式	寸　法(mm) 間口	奥行	高さ	税抜標準価格(円)	質量(kg)
BN- 6045	588	438	40	13,600	3.4
BN- 7545	738			15,100	4.0
BN- 9045	888			17,500	5.0
BN-12045	1188			21,700	6.6
BN-15045	1488			25,600	8.2
BN-18045	1788			29,400	9.9
BN- 6060	588	588		15,600	4.2
BN- 7560	738			17,400	4.9
BN- 9060	888			20,300	6.3
BN-12060	1188			25,400	8.4
BN-15060	1488			30,100	10.5
BN-18060	1788			34,600	12.6
BN- 9075	888	738		23,200	7.5
BN-12075	1188			29,100	10.1
BN-15075	1488			34,700	12.7
BN-18075	1788			39,900	15.3
BN- 9090	888	888		26,200	8.8
BN-12090	1188			32,700	11.9
BN-15090	1488			39,000	14.9
BN-18090	1788			44,800	18.0

■付属品:棚ストッパー(一段分)

SUS304　支柱 ※受注生産品

販売単位:1本

型　式	寸　法(mm) 高さ	外径	税抜標準価格(円)	質量(kg)
RPN-1500	1500	38	5,300	1.7
RPN-1800	1800		6,200	2.1
RPN-2100	2100		7,100	2.4

SUS304　スノコ棚 ※受注生産品

販売単位:1段

型　式	寸　法(mm) 間口	奥行	高さ	税抜標準価格(円)	質量(kg)
SN- 6035	588	338	40	13,100	3.3
SN- 7535	738			14,500	3.9
SN- 9035	888			16,500	4.6
SN-12035	1188			20,800	6.5
SN-15035	1488			24,400	7.9
SN-18035	1788			27,800	9.4
SN- 6045	588	438		13,600	3.9
SN- 7545	738			15,100	4.5
SN- 9045	888			17,500	5.4
SN-12045	1188			21,700	7.4
SN-15045	1488			25,600	9.1
SN-18045	1788			29,400	10.7
SN- 6060	588	588		15,600	4.7
SN- 7560	738			17,400	5.4
SN- 9060	888			20,300	6.5
SN-12060	1188			25,400	8.9
SN-15060	1488			30,100	10.8
SN-18060	1788			34,600	12.8
SN- 9075	888	738		23,200	7.7
SN-12075	1188			29,100	10.3
SN-15075	1488			34,700	12.5
SN-18075	1788			39,900	14.8
SN- 9090	888	888		26,200	8.8
SN-12090	1188			32,700	11.7
SN-15090	1488			39,000	14.3
SN-18090	1788			44,800	16.9

■付属品:棚ストッパー(一段分)

棚の選びかた

型式数字が製品の型式数字と同じ物をお選びください。

製品の型式数字↓　RB3-15060

オプションの型式数字↓　B-15060

キャスター・バンパー（ラック用）

キャスター・バンパー

販売単位:1個

品　名	型　式	仕　様 金具	φ(mm)	車輪種類	ネジ径／ピッチ	税抜標準価格(円)
キャスター（ネジ込式）	CU-100	スチール	φ100	ウレタン車　ストッパー付	M20／2.5mm	2,700
	CN-100			ナイロン車　ストッパー付		
	CR-100			ゴム車　ストッパー付		
	CSU-100 ※	ステンレス		ウレタン車　ストッパー付		11,300
	CSN-100 ※			ナイロン車　ストッパー付		9,300
	CSR-100 ※			ゴム車　ストッパー付		
バンパー	RPCB	ゴム製				1,000

※:取り寄せ品です。納期等につきましては、弊社までお問い合わせください

ウレタン車

ゴムの弾性と耐薬品性を兼備したウレタン車

ナイロン車

耐摩耗性や耐薬品性に優れたナイロン車

ゴム車

弾性があり、回転時に静粛なゴム車

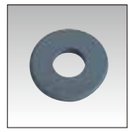

RPCB

支柱に取付けて移動時に製品や壁面を保護します。

保安用パーツ（ラック用）

保安用パーツ

販売単位:1個

品　名	型　式	仕　様	税抜標準価格(円)
ステンレスマット	RPM	SUS304・100mm×100mm	800
支柱バンド	RPB	SUS304	1,500
耐震コネクター	RPE	SUS304	1,200
耐震プレート	RPZ	SUS304	1,000

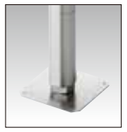

ステンレスマット

床に敷いて床面を保護し、支柱の足元を安定させます。

支柱バンド

支柱と支柱を接続して安定度を高めることができます。

耐震コネクター

支柱を壁面に固定することができます。

耐震プレート

支柱を床面に固定することができます。

※固定に必要な「部材・ネジ等」は付属していません。

中棚（保管庫用）

SUS430　中棚（一段式用）※受注生産品

販売単位:1段

型　式	寸　法(mm) 間口	奥行	高さ	税抜標準価格(円)	質量(kg)
LB- 9045	870	328	30	3,200	2.9
LB-12045	1170			4,200	3.7
LB-15045	1470※1			8,200	5.0
LB-18045	1770※2			10,000	5.9
LB- 9060	870	478		5,200	4.0
LB-12060	1170			9,200	5.9
LB-15060	1470※1			11,600	6.8
LB-18060	1770※2			13,800	8.0

※1：735×2枚／1段
※2：885×2枚／1段

■付属品：棚受フック（一段分）

中棚の選びかた

型式数字が製品の型式数字と同じ物をお選びください。

製品の型式数字↓　L-12060
オプションの型式数字↓　LB-12060

SUS430　中棚（二段式用）※受注生産品

販売単位:1段

型　式	寸　法(mm) 間口	奥行	高さ	税抜標準価格(円)	質量(kg)
VB- 9045	870	328	30	3,200	2.9
VB-12045	1170			4,200	3.7
VB-15045	1470※1			8,200	5.0
VB-18045	1770※2			10,000	5.9
VB- 9060	870	478		5,200	4.0
VB-12060	1170			9,200	5.9
VB-15060	1470※1			11,600	6.8
VB-18060	1770※2			13,800	8.0

※1：735×2枚／1段
※2：885×2枚／1段

■付属品：棚受フック（一段分）

左右二分割式

- 間口1500用・1800用中棚は左右二分割式です。
  1500用＝1470mm（735mm×2枚／1段）
  1800用＝1770mm（885mm×2枚／1段）
- 表示の価格および質量は1段分です。

中棚（戸棚用）

SUS430　中棚（片面用）

販売単位:1段

型　式	寸　法(mm) 間口	奥行	高さ	税抜標準価格(円)	質量(kg)
CB- 6045	570	328	30	2,200	2.0
CB- 7545	720			2,600	2.4
CB- 9045	870			3,200	2.9
CB-12045	1170			4,200	3.8
CB-15045	1470※1			8,200	5.0
CB-18045	1770※2			10,000	5.9
CB- 6060	570	478		3,600	2.7
CB- 7560	720			4,200	3.3
CB- 9060	870			5,200	4.0
CB-12060	1170			9,200	6.0
CB-15060	1470※1			11,600	6.8
CB-18060	1770※2			13,800	8.0
CB- 9075	870	628		6,400	5.6
CB-12075	1170			11,000	7.4
CB-15075	1470※1			13,600	8.6
CB-18075	1770※2			16,400	11.5
CB-15090	1470※1	778		18,800	11.5
CB-18090	1770※2			22,400	13.6

※1：735×2枚／1段
※2：885×2枚／1段

■付属品：棚受フック（一段分）

中棚の選びかた

型式数字が製品の型式数字と同じ物をお選びください。

製品の型式数字↓　C-15060
オプションの型式数字↓　CB-15060

SUS430　中棚（両面用）

販売単位:1段

型　式	寸　法(mm) 間口	奥行	高さ	税抜標準価格(円)	質量(kg)
CWB-12060	1170	435	30	9,200	5.7
CWB-15060	1470※1			11,600	6.3
CWB-18060	1770※2			13,800	7.4
CWB-12075	1170	585		11,000	7.0
CWB-15075	1470※1			13,600	8.1
CWB-18075	1770※2			16,400	10.8
CWB-12090	1170	735		14,600	9.3
CWB-15090	1470※1			18,800	11.0
CWB-18090	1770※2			22,400	13.0

※1：735×2枚／1段
※2：885×2枚／1段

■付属品：棚受フック（一段分）

左右二分割式

- 間口1500用・1800用中棚は左右二分割式です。
  1500用＝1470mm（735mm×2枚／1段）
  1800用＝1770mm（885mm×2枚／1段）
- 表示の価格および質量は1段分です。

作業台
ワゴン
ラック
保管庫・一段式
保管庫・二段式
戸棚
キャビネット作業台
吊戸棚
吊下棚
平棚 パイプ棚
上棚
オプション
キャスターについて
主要寸法

中棚（キャビネット作業台用）

SUS430　中棚（E型用）

販売単位:1段

型　式	寸　法(mm) 間口	奥行	高さ	税抜標準価格(円)	質量(kg)
EB- 6045	570	328	30	2,200	2.0
EB- 7545	720			2,600	2.4
EB- 9045	870			3,200	2.9
EB-12045	1170			4,200	3.8
EB-15045	1470※1			8,200	5.0
EB-18045	1770※2			10,000	5.9
EB- 6060	570	478		3,600	2.7
EB- 7560	720			4,200	3.3
EB- 9060	870			5,200	4.0
EB-12060	1170			9,200	6.0
EB-15060	1470※1			11,600	6.8
EB-18060	1770※2			13,800	8.0
EB- 9075	870	628		6,400	5.6
EB-12075	1170			11,000	7.4
EB-15075	1470※1			13,600	8.6
EB-18075	1770※2			16,400	11.5
EB-15090	1470※1	778		18,800	11.5
EB-18090	1770※2			22,400	13.6

※1：735×2枚／1段
※2：885×2枚／1段

■付属品：棚受フック（一段分）

SUS430　中棚（ED型用）

販売単位:1段

型　式	寸　法(mm) 間口	奥行	高さ	税抜標準価格(円)	質量(kg)
EDB- 6045	570	328	30	2,200	2.0
EDB- 7545	720			2,600	2.4
EDB- 9045	870			3,200	2.9
EDB-12045	1145			4,200	3.8
EDB-15045	1470※1			8,200	5.0
EDB-18045	1770※2			10,000	5.9
EDB- 6060	570	478		3,600	2.7
EDB- 7560	720			4,200	3.3
EDB- 9060	870			5,200	4.0
EDB-12060	1145			9,200	6.0
EDB-15060	1470※1			11,600	6.8
EDB-18060	1770※2			13,800	8.0
EDB- 9075	870	628		6,400	5.6
EDB-12075	1145			11,000	7.4
EDB-15075	1470※1			13,600	8.6
EDB-18075	1770※2			16,400	11.5
EDB-15090	1470※1	778		18,800	11.5
EDB-18090	1770※2			22,400	13.6

※1：735×2枚／1段
※2：885×2枚／1段

■付属品：棚受フック（一段分）

SUS430　中棚（EW型用）

販売単位:1段

型　式	寸　法(mm) 間口	奥行	高さ	税抜標準価格(円)	質量(kg)
EWB-12060	1170	435	30	9,200	5.7
EWB-15060	1470※1			11,600	6.3
EWB-18060	1770※2			13,800	7.4
EWB-12075	1170	585		11,000	7.0
EWB-15075	1470※1			13,600	8.1
EWB-18075	1770※2			16,400	10.8
EWB-12090	1170	735		14,600	9.3
EWB-15090	1470※1			18,800	11.0
EWB-18090	1770※2			22,400	13.0

※1：735×2枚／1段
※2：885×2枚／1段

■付属品：棚受フック（一段分）

SUS430　中棚（EDW型用）

販売単位:1段

型　式	寸　法(mm) 間口	奥行	高さ	税抜標準価格(円)	質量(kg)
EDWB-12075	1145	585	30	11,000	6.9
EDWB-15075	1470※1			13,600	8.1
EDWB-18075	1770※2			16,400	10.8
EDWB-12090	1145	735		14,600	9.1
EDWB-15090	1470※1			18,800	11.0
EDWB-18090	1770※2			22,400	13.0

※1：735×2枚／1段
※2：885×2枚／1段

■付属品：棚受フック（一段分）

SUS430　中棚（EL型用）

販売単位:1段

型　式	寸　法(mm) 間口	奥行	高さ	税抜標準価格(円)	質量(kg)
ELB- 6045	570	328	30	2,200	2.0
ELB- 7545	720			2,600	2.4
ELB- 9045	870			3,200	2.9
ELB-12045	1145			4,200	3.7
ELB-15045	1470※1			8,200	5.0
ELB-18045	1770※2			10,000	5.9
ELB- 6060	570	478		3,600	2.7
ELB- 7560	720			4,200	3.3
ELB- 9060	870			5,200	4.0
ELB-12060	1145			9,200	5.9
ELB-15060	1470※1			11,600	6.8
ELB-18060	1770※2			13,800	8.0

※1：735×2枚／1段
※2：885×2枚／1段

■付属品：棚受フック（一段分）

中棚の選びかた

型式数字が製品の型式数字と同じ物をお選びください。

製品の型式数字↓　E-12060
中棚の型式数字↓　EB-12060

左右二分割式

- 間口1500用・1800用中棚は左右二分割式です。
  1500用＝1470mm（735mm×2枚／1段）
  1800用＝1770mm（885mm×2枚／1段）
- 表示の価格および質量は1段分です。

中棚（吊戸棚用）

SUS430　中棚（片面用）

販売単位:1段

型　式	寸　法(mm) 間口	奥行	高さ	税抜標準価格(円)	質量(kg)
HB- 6030	585	219	30	2,800	1.3
HB- 7530	735			3,300	1.6
HB- 9030	885			3,800	1.8
HB-10030	985			4,200	2.0
HB-12030	1185			4,800	2.4
HB-15030	1470※1			6,300	3.1
HB-18030	1770※2			7,400	3.6
HB- 6035	585	269		3,200	1.5
HB- 7535	735			3,800	1.8
HB- 9035	885			4,400	2.1
HB-10035	985			4,800	2.3
HB-12035	1185			5,600	2.7
HB-15035	1470※1			7,300	3.5
HB-18035	1770※2			8,500	4.2

※1：735×2枚／1段
※2：885×2枚／1段

■付属品：棚受フック（一段分）

SUS430　中棚（両面用）※受注生産品

販売単位:1段

型　式	寸　法(mm) 間口	奥行	高さ	税抜標準価格(円)	質量(kg)
HWB-12045	1185	317	30	6,900	3.1
HWB-15045	1470※1			9,000	4.0
HWB-18045	1770※2			10,500	4.7
HWB-12060	1185	467		12,200	5.1
HWB-15060	1470※1			15,700	6.6
HWB-18060	1770※2			18,500	7.8

※1：735×2枚／1段
※2：885×2枚／1段

■付属品：棚受フック（一段分）

中棚の選びかた

型式数字が製品の型式数字と同じ物をお選びください。

製品の型式数字↓　H60-12030
中棚の型式数字↓　HB-12030

左右二分割式

- 間口1500用・1800用中棚は左右二分割式です。
  1500用＝1470mm（735mm×2枚／1段）
  1800用＝1770mm（885mm×2枚／1段）
- 表示の価格および質量は1段分です。

吊下補強プレート（吊戸棚用）

SUS430　吊下補強プレート（片面用）

販売単位:1本

型　式	寸　法(mm) 間口	奥行	高さ	税抜標準価格(円)	質量(kg)
HC-300	50	218	10	600	0.1
HC-350	50	268		600	0.2

SUS430　吊下補強プレート（両面用）

販売単位:1本

型　式	寸　法(mm) 間口	奥行	高さ	税抜標準価格(円)	質量(kg)
HWC-450	50	316	10	1,000	0.2
HWC-600	50	466		1,000	0.3

ご注意

吊戸棚1台につき、吊下補強プレートは必ず2本以上ご使用ください。

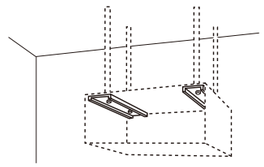

コーナーガード（吊戸棚用）

コーナーガード

販売単位:1組/2個

型　式	仕様	税抜標準価格(円)
HCG	樹脂製	1,000

吊戸棚のコーナーに取り付けます。

作業台
ワゴン
ラック
保管庫・一段式
保管庫・二段式
戸棚
キャビネット作業台
吊戸棚
吊下棚
平棚パイプ棚
上棚
オプション
キャスターについて
主要寸法

棚受ブラケット（吊下棚用）

SUS430　棚受ブラケット（吊下棚用）

販売単位:1個

型　式	寸　法(mm) 幅	奥行	高さ	税抜標準価格(円)	質量(kg)	仕様	備考
JTB-25-L	40	240	286	3,600	0.7	SUS430　板厚3.0㎜	1段左側用
JTB-25-R				3,600	0.7		1段右側用
JTB-30-L		290		3,900	0.8		1段左側用
JTB-30-R				3,900	0.8		1段右側用
JWTB-25-L	40	240	569	6,700	1.2	SUS430　板厚3.0㎜	2段左側用
JWTB-25-R				6,700	1.2		2段右側用
JWTB-30-L		290		7,200	1.3		2段左側用
JWTB-30-R				7,200	1.3		2段右側用

棚受ブラケット
JTB-30-R

A）棚受ブラケットは下記の範囲で移動可能です。　B）中間部に棚受ブラケットを追加することもできます。

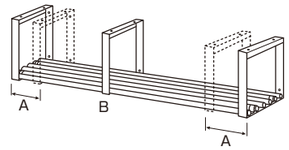

間口　600mm・　750mmの製品：A＝150mm以内
間口　900mm～1200mmの製品：A＝200mm以内
間口1500mm・1800mmの製品：A＝300mm以内

棚受ブラケット（平棚・パイプ棚用）

SUS430　棚受ブラケット（平棚・パイプ棚用）

販売単位:1個

型　式	寸　法(mm) 幅	奥行	高さ	税抜標準価格(円)	質量(kg)	仕様	備考
FTB-25	40	240	300	3,000	0.8	SUS430　板厚3.0㎜	平棚用
FTB-30		290		3,100	0.9		
FTB-35		340		3,300	1.0		
PTB-25	40	240	300	3,000	0.8	SUS430　板厚3.0㎜	パイプ棚用
PTB-30		290		3,100	0.9		
PTB-35		340		3,300	1.0		

棚受ブラケット
FTB-30

A）棚受ブラケットは下記の範囲で移動可能です。　B）中間部に棚受ブラケットを追加することもできます。

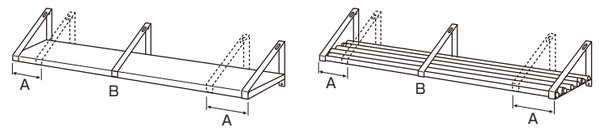

間口　600mm・　750mmの製品：A＝150mm以内
間口　900mm～1200mmの製品：A＝200mm以内
間口1500mm・1800mmの製品：A＝300mm以内

棚（上棚用）

SUS430　ベタ棚

販売単位:1段

型　式	寸　法(mm) 間口	奥行	高さ	税抜標準価格(円)	質量(kg)
UB- 9030	897	297	35	11,200	3.4
UB-12030	1197			13,000	4.3
UB-15030	1497			16,400	6.4
UB-18030	1797			17,700	7.1
UB- 9035	897	347		11,900	3.7
UB-12035	1197			13,800	4.7
UB-15035	1497			17,400	6.9
UB-18035	1797			18,800	7.6
UB- 9040	897	397		12,400	4.0
UB-12040	1197			14,500	5.1
UB-15040	1497			18,100	7.3
UB-18040	1797			19,600	8.2
UB- 9050	897	497		14,600	5.2
UB-12050	1197			17,200	6.7
UB-15050	1497			19,600	8.3
UB-18050	1797			21,300	9.3

■付属品：棚ストッパー（一段分）

棚の選びかた

型式数字が製品の型式数字と同じ物をお選びください。

製品の型式数字↓　U2-12035-●●●
ベタ棚の型式数字↓　UB-12035

※標準品にベタ棚を追加することもできます。

キャスターについて

●車輪の特性

ウレタン車

耐油性、耐磨耗性、低温特性に優れ、高い耐久性があります。比較的静かで床面も汚れにくく、工場、研究室など幅広い用途に適します。

ナイロン車

耐薬品性、耐食性、耐磨耗性に優れ、軽量です。汚れの掃除が容易なため、手入れすることで、美しい外観を保つことができます。

ゴム車

一般的に広く使われている車輪です。表面硬度が低く弾性があるため、凹凸のある路面でも安定性があり、比較的騒音も発生しにくい素材です。

●車輪に使用される材質の一般特性表

	ウレタン	ナイロン	ゴム
弾性	良	不可	優
圧縮永久歪み	良	優	良
耐磨耗性	優	優	良
耐候性	良	優	可
耐油性(機械油)	優	優	不可
耐ガソリン性	優	優	不可
耐水性	可	良	良
耐薬品性(弱酸、アルカリ)	可	優	可
耐熱性(℃)	80	70	70
耐寒性(℃)	−20	−20	−40

※材質のみの一般特性を示します。製品の使用条件、使用環境などの影響を受けますので、材質の選定あるいは判断の目安にしてください。

●お取り寄せが可能なキャスター

製品に標準で装着されているキャスターとオプションで用意されているキャスター以外にお取り寄せが可能なキャスターもあります。

【例】

●異なる車輪サイズのキャスター

●特殊な仕様・車輪材質のキャスター

例:トータルロック付・導電車輪付他

ただし、弊社製品に取付可能なキャスターに限ります。
詳細は、弊社までお問合せください。

作業台の主要寸法(ベタ棚、スノコ棚、H枠、三方枠、四方枠/パンチング天板の各種棚・枠共通)

アジャスト付(SUS430、SUS304共通)

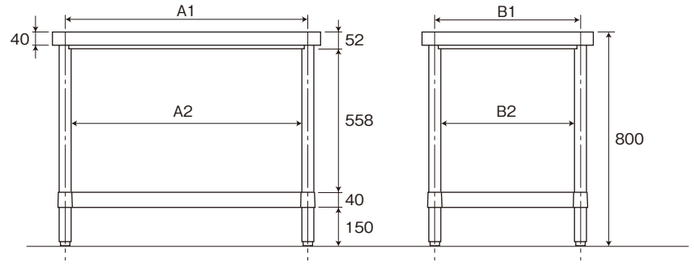

A1=製品間口寸法ー約64㎜
A2=製品間口寸法ー約102㎜
B1=製品奥行寸法ー約64㎜
B2=製品奥行寸法ー約102㎜

キャスター付(SUS430、SUS304共通)

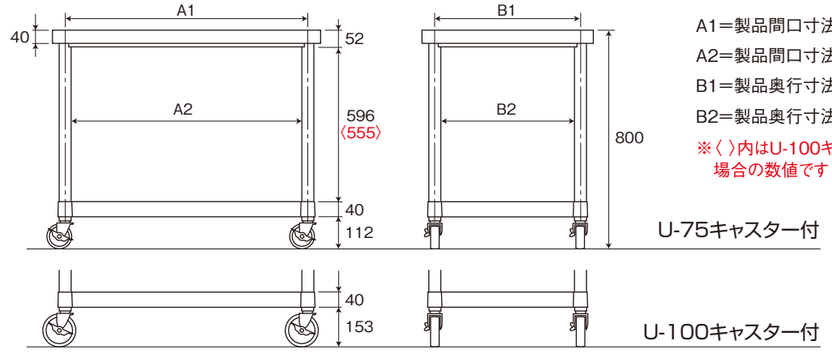

A1=製品間口寸法ー約64㎜
A2=製品間口寸法ー約102㎜
B1=製品奥行寸法ー約64㎜
B2=製品奥行寸法ー約102㎜
※〈 〉内はU-100キャスター付の場合の数値です

片面/両面引出・アジャスト付(SUS430、SUS304共通)

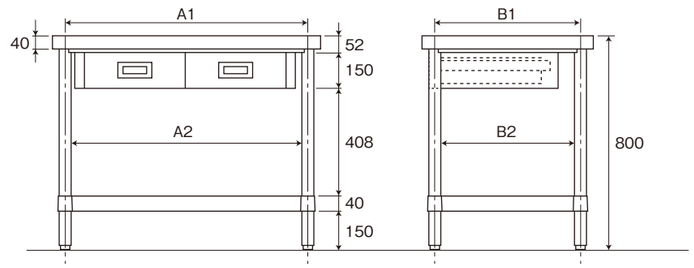

A1=製品間口寸法ー約64㎜
A2=製品間口寸法ー約102㎜
B1=製品奥行寸法ー約64㎜
B2=製品奥行寸法ー約102㎜

片面/両面引出・キャスター付(SUS430、SUS304共通)

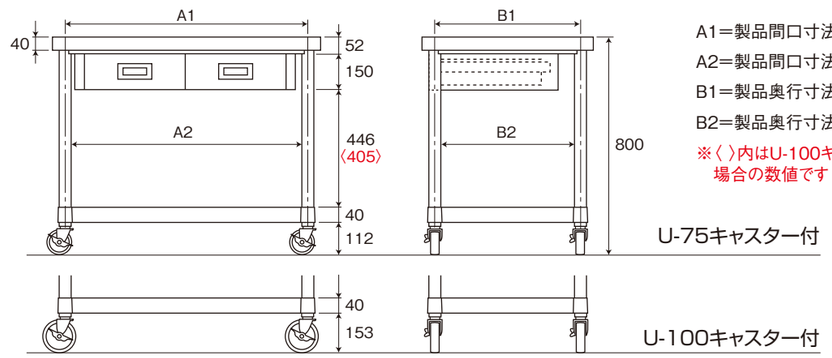

A1=製品間口寸法ー約64㎜
A2=製品間口寸法ー約102㎜
B1=製品奥行寸法ー約64㎜
B2=製品奥行寸法ー約102㎜
※〈 〉内はU-100キャスター付の場合の数値です

※記載の数値は、仕様・組立等の全てが標準の場合の数値です。　※棚(枠)の取付位置は「25㎜ピッチ」で調節が可能です。

作業台
ワゴン
ラック
保管庫・一段式
保管庫・二段式
戸棚
キャビネット作業台
吊戸棚
吊下棚
平棚パイプ棚
上棚
オプション
キャスターについて
主要寸法

ワゴンの主要寸法（ベタ棚、パンチング棚共通）

2段（SUS430、SUS304共通）

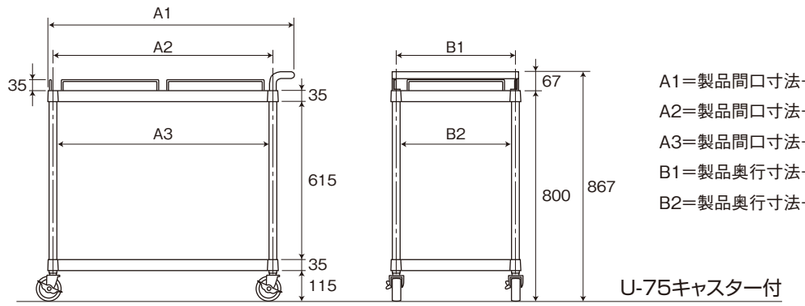

A1＝製品間口寸法＋約65㎜
A2＝製品間口寸法－約37㎜
A3＝製品間口寸法－約62㎜
B1＝製品奥行寸法－約37㎜
B2＝製品奥行寸法－約62㎜

U-75キャスター付

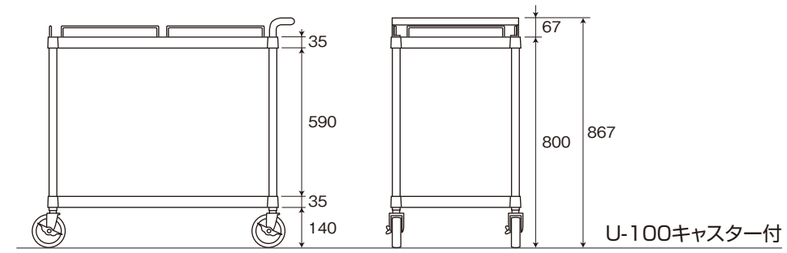

U-100キャスター付

3段（SUS430、SUS304共通）

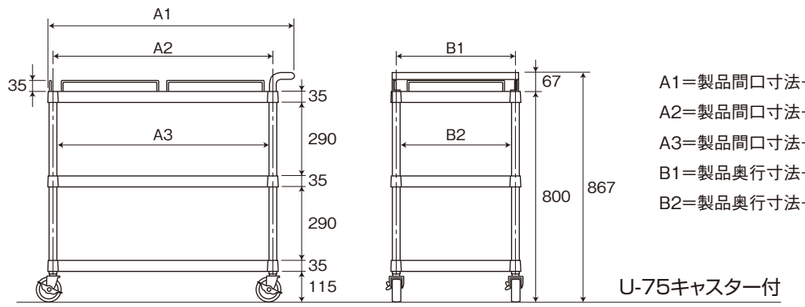

A1＝製品間口寸法＋約65㎜
A2＝製品間口寸法－約37㎜
A3＝製品間口寸法－約62㎜
B1＝製品奥行寸法－約37㎜
B2＝製品奥行寸法－約62㎜

U-75キャスター付

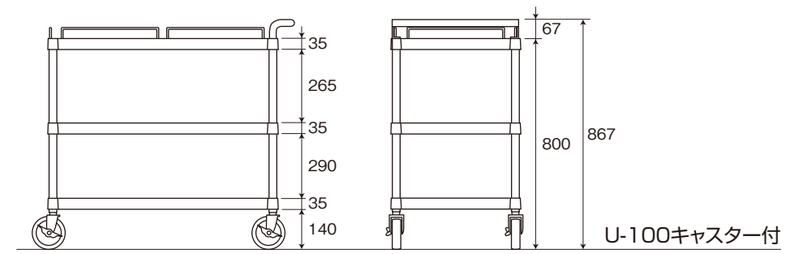

U-100キャスター付

※記載の数値は、仕様・組立等の全てが標準の場合の数値です。　※棚の取付位置は「25㎜ピッチ」で調節が可能です。

ラックの主要寸法（ベタ棚、スノコ棚共通）

ベタ棚3段／スノコ棚3段（SUS430、SUS304共通）

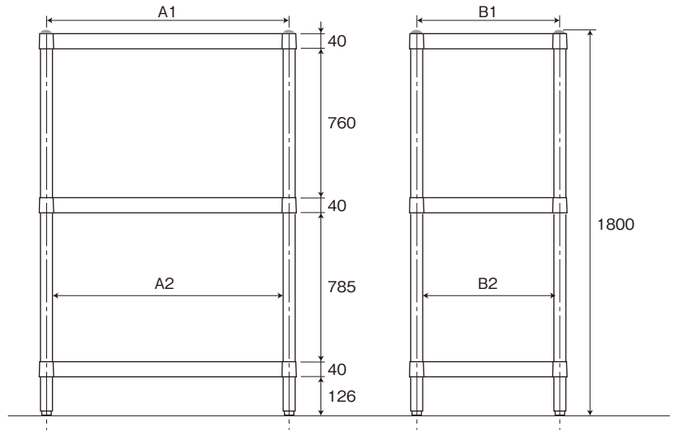

A1＝製品間口寸法－約52㎜
A2＝製品間口寸法－約90㎜
B1＝製品奥行寸法－約52㎜
B2＝製品奥行寸法－約90㎜

ベタ棚4段／スノコ棚4段（SUS430、SUS304共通）

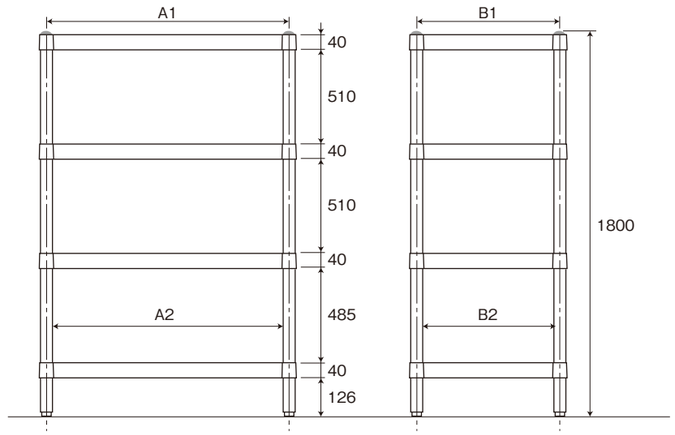

A1＝製品間口寸法－約52㎜
A2＝製品間口寸法－約90㎜
B1＝製品奥行寸法－約52㎜
B2＝製品奥行寸法－約90㎜

ベタ棚5段／スノコ棚5段（SUS430、SUS304共通）

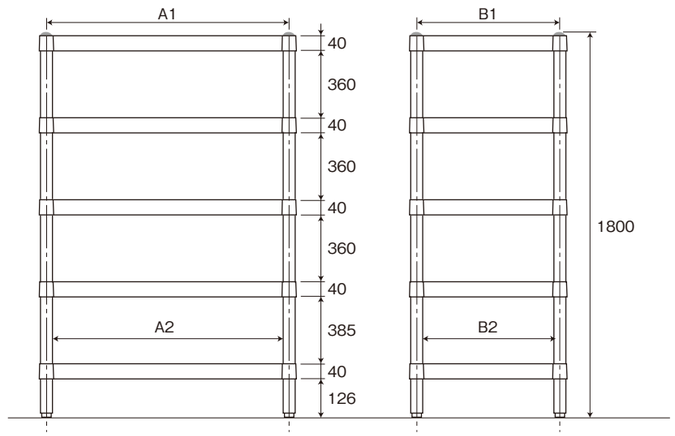

A1＝製品間口寸法－約52㎜
A2＝製品間口寸法－約90㎜
B1＝製品奥行寸法－約52㎜
B2＝製品奥行寸法－約90㎜

※記載の数値は、仕様・組立等の全てが標準の場合の数値です。　※棚の取付位置は「25㎜ピッチ」で調節が可能です。

作業台
ワゴン
ラック
保管庫・一段式
保管庫・二段式
戸棚
キャビネット作業台
吊戸棚
吊下棚
平棚パイプ棚
上棚
オプション
キャスターについて
主要寸法

保管庫・一段式の主要寸法（ステンレス戸、ガラス戸共通）

ベース付

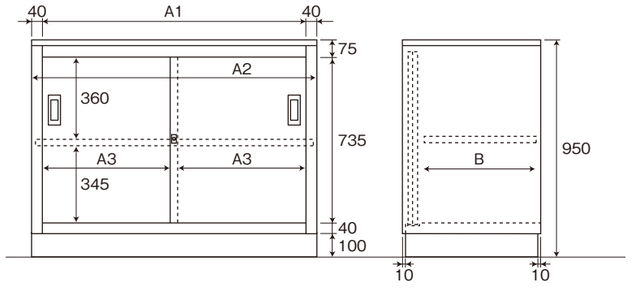

●有効寸法
A2＝製品間口寸法ー約10㎜
B ＝製品奥行寸法ー約102㎜

●開口寸法
A1＝製品間口寸法ー約80㎜
A3＝（製品間口寸法÷2）ー約75㎜

引出・ベース付

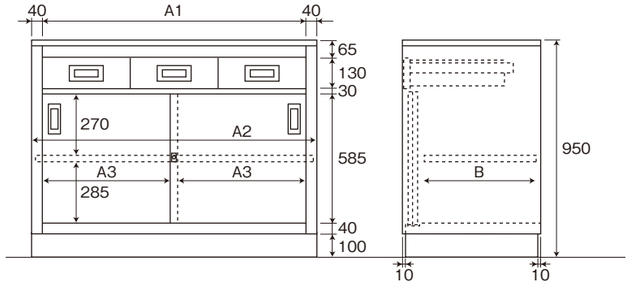

●有効寸法
A2＝製品間口寸法ー約10㎜
B ＝製品奥行寸法ー約102㎜

●開口寸法
A1＝製品間口寸法ー約80㎜
A3＝（製品間口寸法÷2）ー約75㎜

アジャスト付

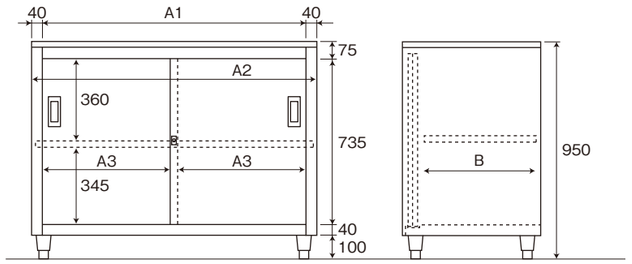

●有効寸法
A2＝製品間口寸法ー約10㎜
B ＝製品奥行寸法ー約102㎜

●開口寸法
A1＝製品間口寸法ー約80㎜
A3＝（製品間口寸法÷2）ー約75㎜

引出・アジャスト付

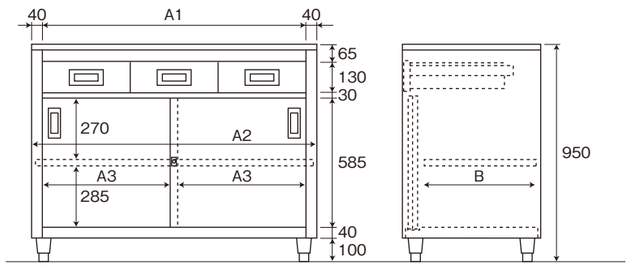

●有効寸法
A2＝製品間口寸法ー約10㎜
B ＝製品奥行寸法ー約102㎜

●開口寸法
A1＝製品間口寸法ー約80㎜
A3＝（製品間口寸法÷2）ー約75㎜

※記載の数値は、仕様・組立等の全てが標準の場合の数値です。

保管庫・二段式の主要寸法（ステンレス戸、ガラス戸共通）

ベース付／アジャスト付

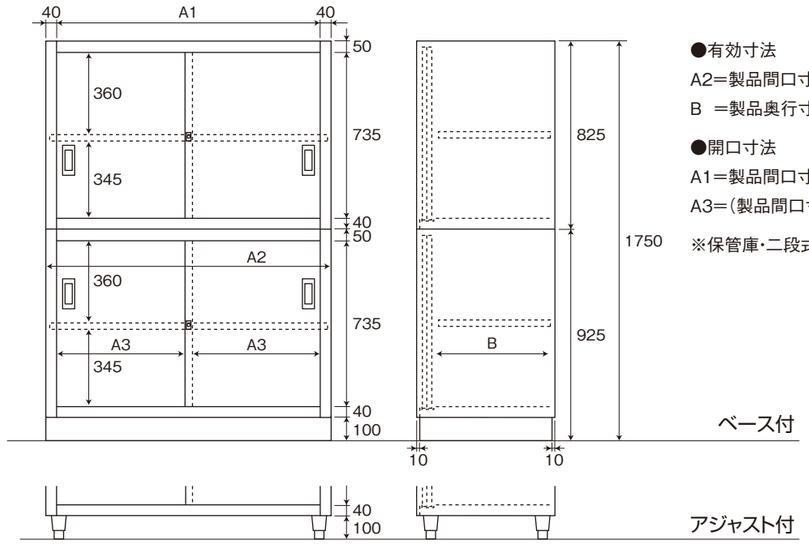

●有効寸法
A2＝製品間口寸法ー約10㎜
B ＝製品奥行寸法ー約102㎜

●開口寸法
A1＝製品間口寸法ー約80㎜
A3＝（製品間口寸法÷2）ー約75㎜

※保管庫・二段式は上下二分割構造です

引出・ベース付／引出・アジャスト付

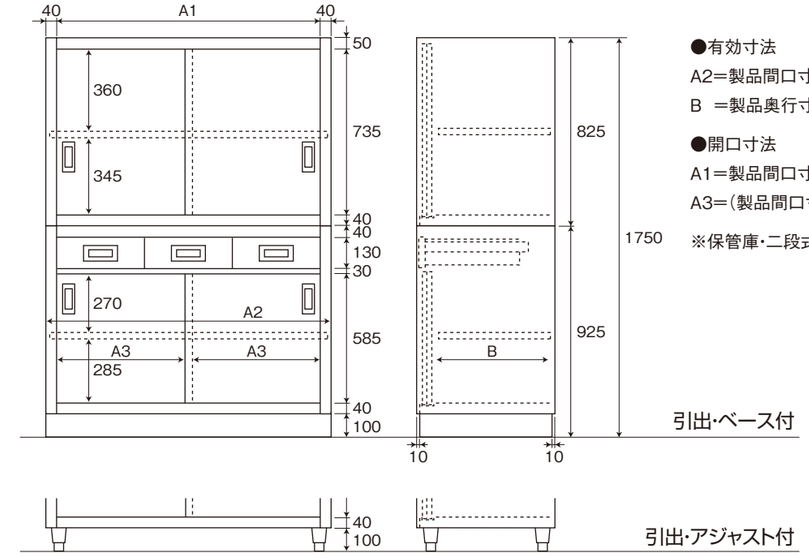

●有効寸法
A2＝製品間口寸法ー約10㎜
B ＝製品奥行寸法ー約102㎜

●開口寸法
A1＝製品間口寸法ー約80㎜
A3＝（製品間口寸法÷2）ー約75㎜

※保管庫・二段式は上下二分割構造です

※記載の数値は、仕様・組立等の全てが標準の場合の数値です。

戸棚の主要寸法（ステンレス戸、ガラス戸共通）

片面

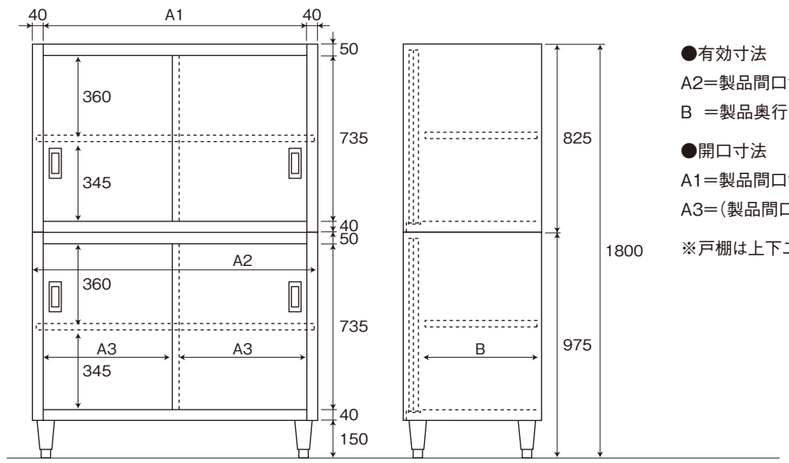

●有効寸法
A2＝製品間口寸法－約10㎜
B ＝製品奥行寸法－約102㎜

●開口寸法
A1＝製品間口寸法－約80㎜
A3＝（製品間口寸法÷2）－約75㎜

※戸棚は上下二分割構造です

両面

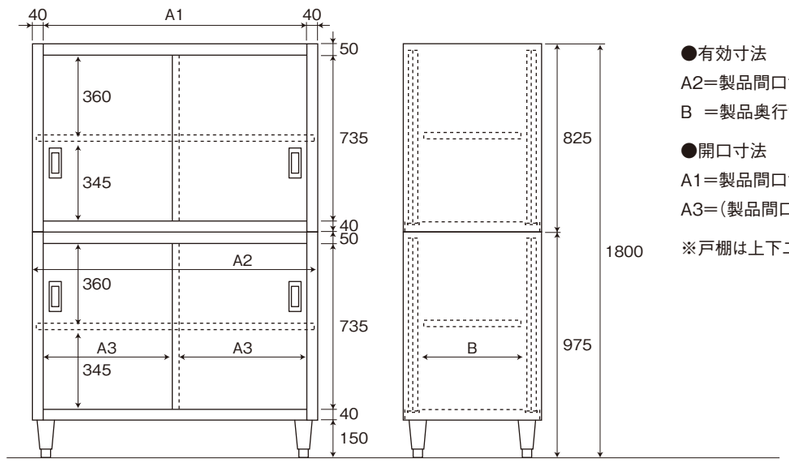

●有効寸法
A2＝製品間口寸法－約10㎜
B ＝製品奥行寸法－約145㎜

●開口寸法
A1＝製品間口寸法－約80㎜
A3＝（製品間口寸法÷2）－約75㎜

※戸棚は上下二分割構造です

※記載の数値は、仕様・組立等の全てが標準の場合の数値です。

キャビネット作業台（アジャスト付）の主要寸法

片面

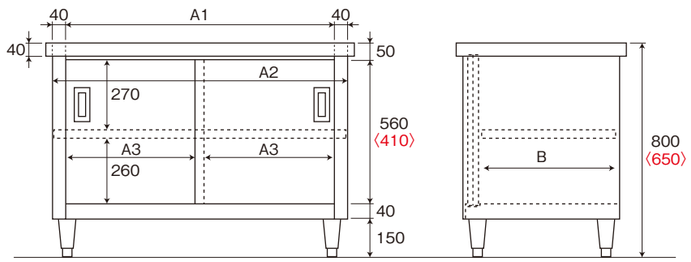

●有効寸法
A2＝製品間口寸法－約30㎜
B ＝製品奥行寸法－約122㎜

●開口寸法
A1＝製品間口寸法－約100㎜
A3＝（製品間口寸法÷2）－約85㎜

※〈〉内はEL型の寸法です
※EL型に中棚は付属しません

片面/引出付

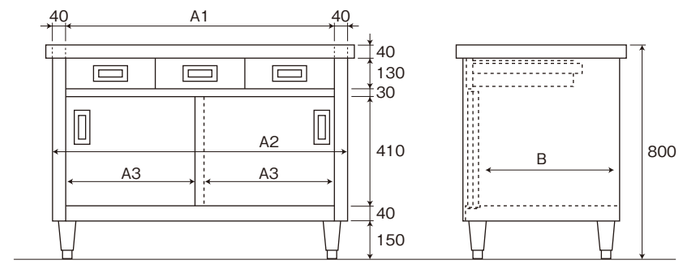

●有効寸法
A2＝製品間口寸法－約30㎜
B ＝製品奥行寸法－約122㎜

●開口寸法
A1＝製品間口寸法－約100㎜
A3＝（製品間口寸法÷2）－約85㎜

両面

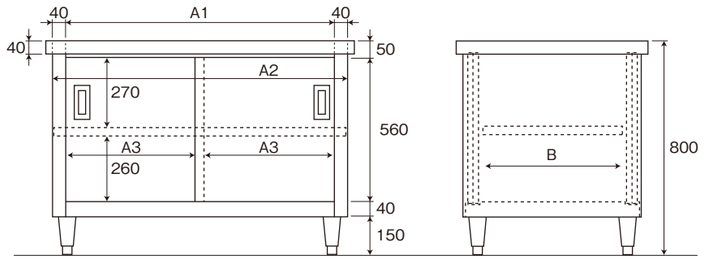

●有効寸法
A2＝製品間口寸法－約30㎜
B ＝製品奥行寸法－約165㎜

●開口寸法
A1＝製品間口寸法－約100㎜
A3＝（製品間口寸法÷2）－約85㎜

両面/引出付

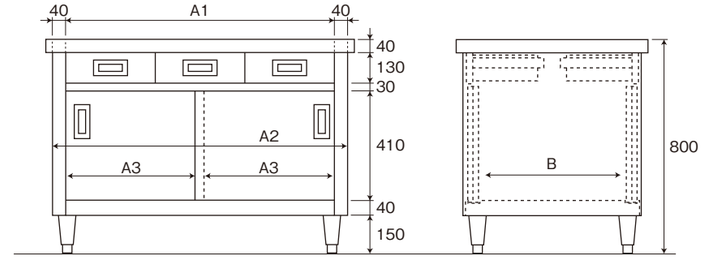

●有効寸法
A2＝製品間口寸法－約30㎜
B ＝製品奥行寸法－約165㎜

●開口寸法
A1＝製品間口寸法－約100㎜
A3＝（製品間口寸法÷2）－約85㎜

※記載の数値は、仕様・組立等の全てが標準の場合の数値です。

キャビネット作業台（PU-100キャスター付）の主要寸法

片面

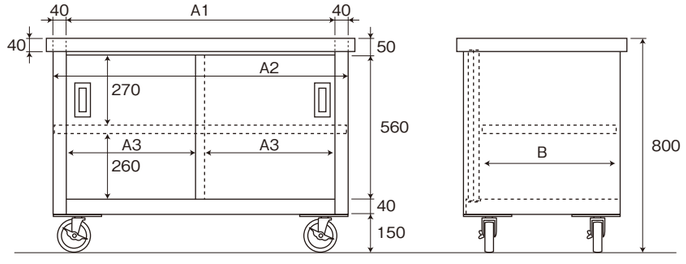

●有効寸法
A2＝製品間口寸法－約30㎜
B ＝製品奥行寸法－約122㎜

●開口寸法
A1＝製品間口寸法－約100㎜
A3＝（製品間口寸法÷2）－約85㎜

片面/引出付

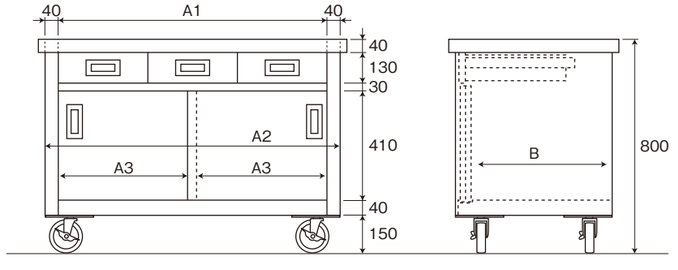

●有効寸法
A2＝製品間口寸法－約30㎜
B ＝製品奥行寸法－約122㎜

●開口寸法
A1＝製品間口寸法－約100㎜
A3＝（製品間口寸法÷2）－約85㎜

両面

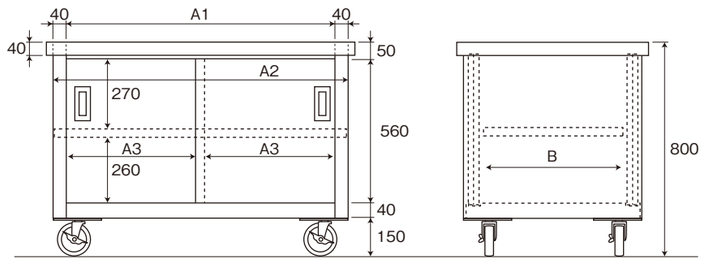

●有効寸法
A2＝製品間口寸法－約30㎜
B ＝製品奥行寸法－約165㎜

●開口寸法
A1＝製品間口寸法－約100㎜
A3＝（製品間口寸法÷2）－約85㎜

両面/引出付

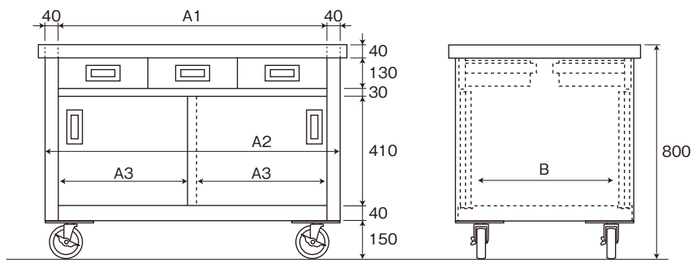

●有効寸法
A2＝製品間口寸法－約30㎜
B ＝製品奥行寸法－約165㎜

●開口寸法
A1＝製品間口寸法－約100㎜
A3＝（製品間口寸法÷2）－約85㎜

※記載の数値は、仕様･組立等の全てが標準の場合の数値です。

吊戸棚の主要寸法（ステンレス戸、ガラス戸共通）

片面仕様

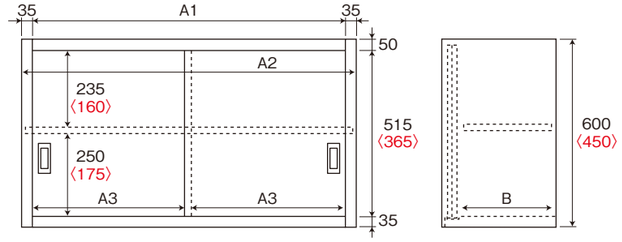

●有効寸法
A2＝製品間口寸法－約15㎜
B ＝製品奥行寸法－約81㎜

●開口寸法
A1＝製品間口寸法－約70㎜
A3＝（製品間口寸法÷2）－約70㎜
※〈〉内はH450㎜の寸法です

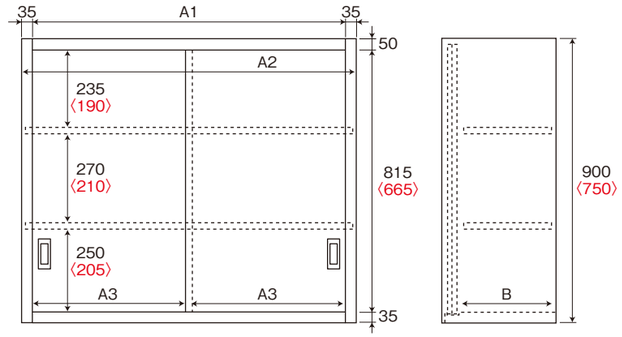

●有効寸法
A2＝製品間口寸法－約15㎜
B ＝製品奥行寸法－約81㎜

●開口寸法
A1＝製品間口寸法－約70㎜
A3＝（製品間口寸法÷2）－約70㎜
※〈〉内はH750㎜の寸法です

両面仕様

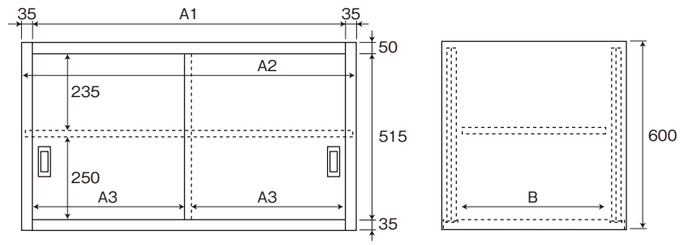

●有効寸法
A2＝製品間口寸法－約15㎜
B ＝製品奥行寸法－約133㎜

●開口寸法
A1＝製品間口寸法－約70㎜
A3＝（製品間口寸法÷2）－約70㎜

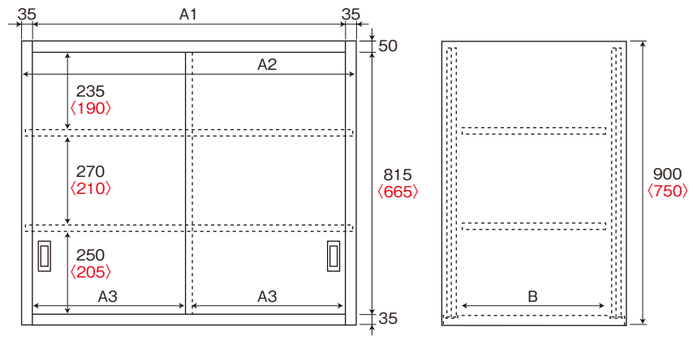

●有効寸法
A2＝製品間口寸法－約15㎜
B ＝製品奥行寸法－約133㎜

●開口寸法
A1＝製品間口寸法－約70㎜
A3＝（製品間口寸法÷2）－約70㎜
※〈〉内はH750㎜の寸法です

※記載の数値は、仕様･組立等の全てが標準の場合の数値です。

吊下棚・平棚・パイプ棚の主要寸法

吊下棚一段

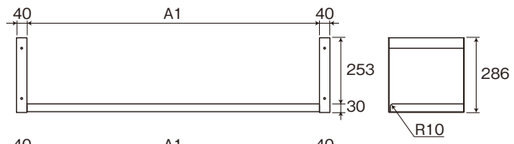

JF型（ベタ棚1段）
A1＝製品間口寸法ー約80㎜

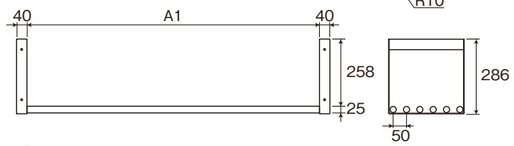

JP型（パイプ棚1段）
A1＝製品間口寸法ー約80㎜

吊下棚二段

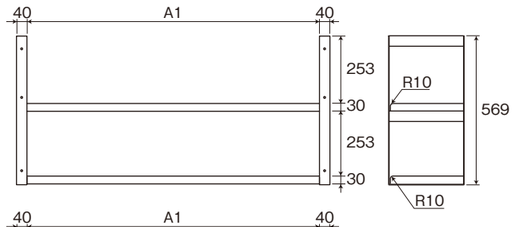

JFW型（ベタ棚2段）
A1＝製品間口寸法ー約80㎜

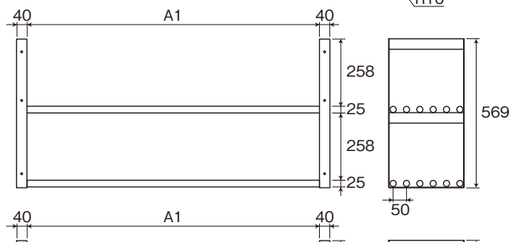

JPW型（パイプ棚2段）
A1＝製品間口寸法ー約80㎜

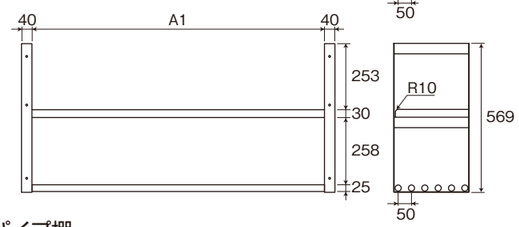

JFP型（ベタ棚1段・パイプ棚1段）
A1＝製品間口寸法ー約80㎜

平棚・パイプ棚

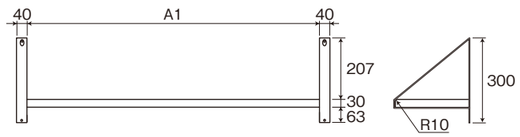

平棚F型（上吊り）
A1＝製品間口寸法ー約80㎜

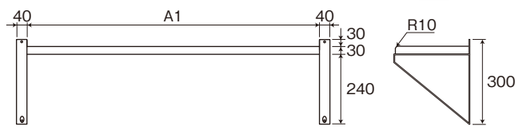

平棚F型（下支え）
A1＝製品間口寸法ー約80㎜

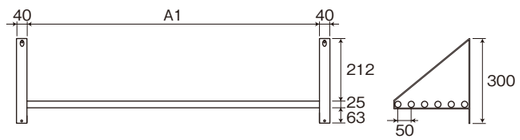

パイプ棚P型（上吊り）
A1＝製品間口寸法ー約80㎜

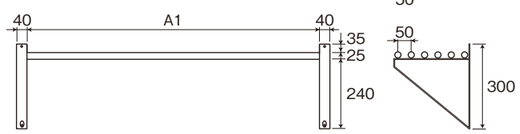

パイプ棚P型（下支え）
A1＝製品間口寸法ー約80㎜

※記載の数値は、仕様・組立等の全てが標準の場合の数値です。

上棚の主要寸法

U1-500型

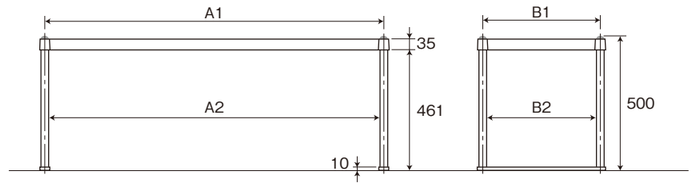

A1＝製品間口寸法ー約40㎜
A2＝製品間口寸法ー約65㎜
B1＝製品奥行寸法ー約40㎜
B2＝製品奥行寸法ー約65㎜

U2-800型

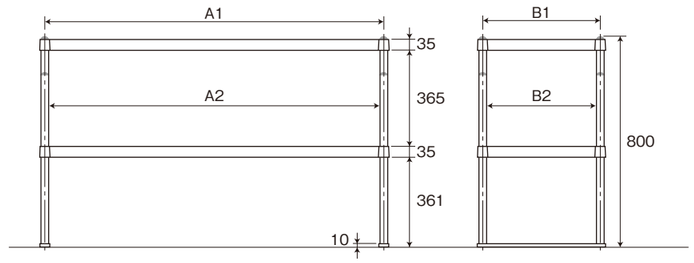

A1＝製品間口寸法ー約40㎜
A2＝製品間口寸法ー約65㎜
B1＝製品奥行寸法ー約40㎜
B2＝製品奥行寸法ー約65㎜

U2-1200型

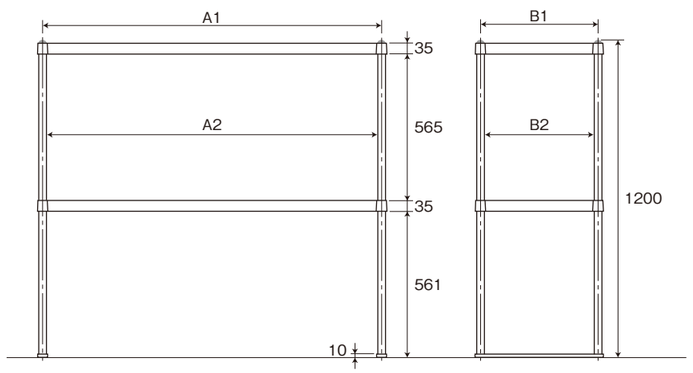

A1＝製品間口寸法ー約40㎜
A2＝製品間口寸法ー約65㎜
B1＝製品奥行寸法ー約40㎜
B2＝製品奥行寸法ー約65㎜

※記載の数値は、仕様・組立等の全てが標準の場合の数値です。　※棚の取付位置は「25㎜ピッチ」で調節が可能です。

作業台
ワゴン
ラック
保管庫・一段式
保管庫・二段式
戸棚
キャビネット作業台
吊戸棚
吊下棚
平棚パイプ棚
上棚
オプション
キャスターについて
主要寸法

シンコー株式会社
〒632-0102
奈良県奈良市上深川町758番地10　名阪小倉工業団地
お問い合わせには、フリーダイヤルをご利用ください。
TEL:0120-040-142　FAX:0120-040-143
URL.http://www.sinko-ltd.co.jp/

※記載内容は2019年8月現在のものです。

安全に関するご注意

●ご使用の前に取扱説明書をよくお読みの上、正しくお使いください。
●不当な改造や不適当な修理はしないでください。ケガや事故等の原因になります。

※製品の仕様及び標準小売価格は、予告なく変更する場合があります。

SINKO