■仕様

① 天板・・・・・・SUS430 №4仕上 t1.0

② 本体・・・・・・SUS430 №4仕上 t1.0/t0.8

③ 引出・・・・・・SUS430 №4仕上 t0.8
引出内有効 W350xD350xH100

④ ステンレス戸
本体・・・・・SUS430 №4仕上 t0.8
引手・・・・・SUS304

⑤ キャスター・・・スチール金具/ストッパー付
ウレタン車　　φ100

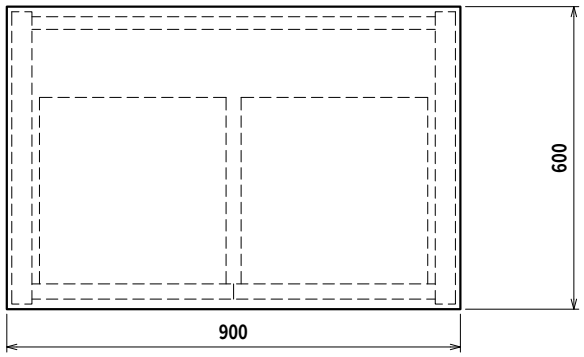

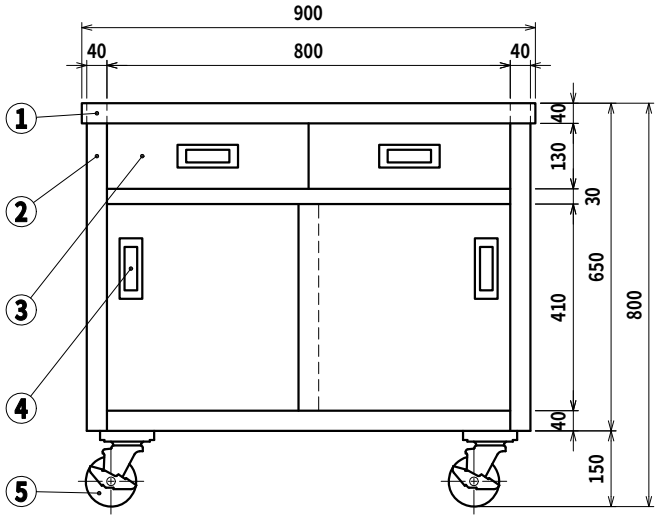

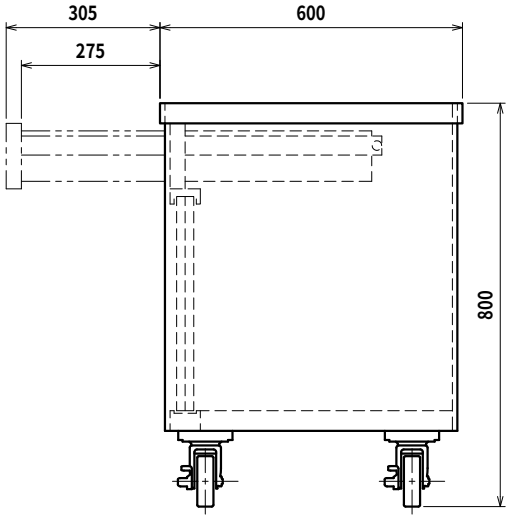

SINKO	品名 キャビネット作業台	型式 ED-9060-PU100	縮尺 1:15
		寸法 900×600×800	

Ver. 2021